Egzemplarz archiwalny BDB Projekt (6)

PRACOWNIA PROJEKTOWA
BDB PROJEKT

mgr inż. Elżbieta Kaca
ul. Polskiego Czerwonego Krzyża 9/1, 24-100 Puławy
tel. 506 726 149, e-mail: bdb.projekt@wp.pl
NIP 811-153-25-14, REGON 141938027

INWESTOR: Urząd Gminy Jastków
ADRES: Panieńszczyzna, ul. Chmielowa 3, 21-002 Jastków
TEMAT OPRACOWANIA:
Rozbudowa, nadbudowa i przebudowa (modernizacja) budynku Gminnego Ośrodka Pomocy Społecznej (dawna Agronomówka) wraz ze zmianą sposobu użytkowania na Zakład Usług Komunalnych i Świetlicę Środowiskową w ramach działania 13.8 RPO WL 2014-2020 „Poprawa spójności przestrzennej, społecznej i kulturowej Lubelskiego Obszaru Funkcjonalnego poprzez rewitalizację"
OBIEKT: Budynek administracji publicznej, kategoria obiektu XII
Budynek kultury, kategoria obiektu IX
ADRES: obręb: Panieńszczyzna, ul. Legionistów
nr budynku: -
działka nr: 10/31, 10/46
jednostka ewidencyjna: gmina Jastków

PROJEKTY BUDOWLANE W ZAKRESIE:

ARCHITEKTURA				
Projektant	mgr inż. arch. Michał Wacławski	79/LBOIA-OOK/2010	15.III.2017	
Opracowała	mgr inż. Elżbieta Kaca	LUB/0033/ZOOA/10	15.III.2017	
Sprawdzający	mgr inż. arch. Tadeusz Bobrowski	1135/Lb/72	15.III.2017	

KONSTRUKCJA				
Projektant	mgr inż. Elżbieta Kaca	LUB/00214/POOK/09	15.III.2017	
Sprawdzający	mgr inż. Tomasz Chabros	LUB/0194/ POOK/12	15.III.2017	

WEWNĘTRZNE INSTALACJE SANITARNE				
Projektant	inż. Janusz Lis	2835/Lb/94, LUB/IS/2630/01	15.III.2017	
Sprawdzający	mgr inż. Bogdan Wiśniewski	197/Tbg/98	15.III.2017	

WEWNĘTRZNE INSTALACJE ELEKTRYCZNE				
Projektant	mgr inż. Adam Kowalski	LUB/0027/PWOE/10	15.III.2017	
Sprawdzający	mgr inż. Michał Kowalczyk	LUB/0002/PWOE/09	15.III.2017	

ZJAZD				
Projektant	mgr inż. Robert Śpiewak	LUB/0052/ PWOD/10	15.III.2017	

Elżbieta Kaca Pracownia Projektowa BDB PROJEKT
ul. Polskiego Czerwonego Krzyża 9/1, 24-100 Puławy, tel. 506 726 149, e-mail: bdb.projekt@wp.pl

SPIS TREŚCI

PROJEKT 1 **ROZBUDOWA, NADBUDOWA I PRZEBUDOWA (MODERNIZACJA) BUDYNKU GMINNEGO OŚRODKA POMOCY SPOŁECZNEJ (DAWNA AGRONOMÓWKA) WRAZ ZE ZMIANĄ SPOSOBU UŻYTKOWANIA NA ZAKŁAD USŁUG KOMUNALNYCH I ŚWIETLICĘ ŚRODOWISKOWĄ**

- Strona tytułowa 1
- Spis treści 2A, 2B
- Oświadczenie projektantów 3
- Uprawnienia budowlane 4-15
- Zaświadczenia z Okręgowej Izby Inżynierów Budownictwa 16-25
- Zgoda Zarządu Dróg Powiatowych na lokalizację budynku 26
- Wypis i wyrys z miejscowego planu zagospodarowania przestrzennego 27-31A,31B,32

Część 1 Projekt zagospodarowania terenu

- Opis do projektu zagospodarowania terenu 35-38
- Istniejące zagospodarowanie terenu. Skala 1:500 39
- Projekt zagospodarowania terenu. Skala 1:500 40

Część 2 Projekt Zakładu Usług Komunalnych i Świetlicy Środowiskowej

Część 2.1. - Inwentaryzacja budynku administracji publicznej wraz z oceną stanu technicznego i zaleceniami

- Strona tytułowa 41
- Cel opracowania 42
- Uwagi wstępne 42
- Analiza stanu technicznego budynku 42-47
- Rysunki inwentaryzacyjne:
  - IN-1/9 Rzut piwnicy. Skala 1:50 48
  - IN-2/9 Rzut parteru. Skala 1:50 49
  - IN-3/9 Rzut pietra. Skala 1:50 50
  - IN-4/9 Rzut połaci dachowych. Skala 1:50 51
  - IN-5/9 Przekrój A-A. Skala 1:50 52
  - IN-6/9 Elewacja wschodnia. Skala 1:50 53
  - IN-7/9 Elewacja zachodnia. Skala 1:50 54
  - IN-8/9 Elewacja północna. Skala 1:50 55
  - IN-9/9 Elewacja południowa. Skala 1:50 56

Część 2.2. - Architektura

- Strona tytułowa 57
- Warunki geotechniczne gruntu 58
- Założenia konstrukcyjne przyjęte do projektowania 58
- Rozwiązania budowlane konstrukcyjno-materiałowe 59-68
- Uwagi do projektu 68
- Zestawienie powierzchni 68
- Technologia 69
- Bezpieczeństwo pożarowe 69-70
- Obszar oddziaływania inwestycji 71-72
- Rysunki z zakresu rozbiórek
  - R-1/4 Rzut piwnicy - rozbiórki. Skala 1:50 73
  - R-2/4 Rzut parteru - rozbiórki. Skala 1:50 74
  - R-3/4 Rzut piętra - rozbiórki. Skala 1:50 75
  - R-4/4 Przekrój A-A - rozbiórki. Skala 1:50 76
- Rysunki technologii – uzgodnienie sanepid
  - T-1/3 Rzut piwnicy. Układ funkcjonalny. Skala 1:50 77
  - T-2/3 Rzut parteru. Układ funkcjonalny. Skala 1:50 78
  - T-3/3 Rzut piętra. Układ funkcjonalny. Skala 1:50 79
- Rysunki technologii – uzgodnienie ppoż
  - T-2/3 Rzut parteru. Układ funkcjonalny. Skala 1:50 80
- Rysunki architektoniczne:
  - A-1/14 Rzut piwnic. Skala 1:50 81
  - A-2/14 Rzut parteru. Skala 1:50 82
  - A-3/14 Rzut piętra. Skala 1:50 83
  - A-4/14 Rzut dachu. Skala 1:50 84
  - A-5/14 Przekrój A-A. Skala 1:50 85
  - A-6/14 Przekrój B-B. Skala 1:50 86
  - A-7/14 Przekrój C-C. Skala 1:50 87
  - A-8/14 Elewacja wschodnia. Skala 1:50 88
  - A-9/14 Elewacja zachodnia. Skala 1:50 89
  - A-10/14 Elewacja północna. Skala 1:50 90
  - A-11/14 Elewacja południowa. Skala 1:50 91
  - A-12/14 Wizualizacje 92

2A

A-13/14 Wizualizacje 93
A-14/14 Zestawienie stolarki. Skala 1:100 94
SZ-1/2 Szczegóły 95
SZ-2/2 Szczegóły. Skala 1:50 96

Część 2.3. - Konstrukcja
- Rysunki konstrukcyjne:
  K-1/17 Rzut fundamentowych. Skala 1:50 97
  K-2/17 Szczegóły. Skala 1:20 98
  K-3/17 Schemat konstrukcyjny stropu nad piwnicą. Skala 1:50 99
  K-4/17 Szczegóły. Skala 1:20 100
  K-5/17 N4.3. Skala 1:5 101
  K-6/17 Szczegóły. Skala 1:20 102
  K-7/17 Schemat konstrukcyjny stropu nad parterem. Skala 1:50 103
  K-8/17 Szczegóły. Skala 1:20 104
  K-9/17 Szczegóły. Skala 1:20 105
  K-10/17 Schemat wzmocnienia filarków. Skala 1:20 106
  K-11/17 Szczegóły. Skala 1:20 107
  K-12/17 Sch. konstr. stropu nad piętrem. Zbrojenie dolne i dodatkowe. Skala 1:50 108
  K-13/17 Sch. konstr. stropu nad piętrem. Zbrojenie górne. Skala 1:50 109
  K-14/17 Szczegóły. Skala 1:20 110
  K-15/17 Szczegóły. Skala 1:20 111
  K-16/17 Konstrukcja ścian attyki. Skala 1:50 112
  K-17/17 Szczegóły. Skala 1:20 113
- Szacunkowe zestawienie stali zbrojeniowej 114-120

Część 2.4. - Wewnętrzne instalacje sanitarne **121-122**
- Wewnętrzna instalacja wodno-kanalizacyjna 123-139
- Wewnętrzna instalacja centralnego ogrzewania 140-174
- Wewnętrzna instalacja gazowa 175-186
- Wewnętrzna instalacja wentylacji i klimatyzacji 187-206

Część 2.5. - Charakterystyka energetyczna **207-233**

Część 2.6. - Wewnętrzne instalacje elektryczne **234-279**

Część 2.7. - Informacja dotycząca bezpieczeństwa i ochrony zdrowia **280**
- Podstawa opracowania 281
- Zakres robót zamierzenia budowlanego 281
- Obiekty budowlane podlegające adaptacji 281
- Kolejność wykonywanych robót 281
- Instruktaż pracowników ... 282
- Miejsce przechowywania dokumentacji budowy 282
- Charakterystyka ekologiczna 283

Część 3 Projekt placu zabaw
- Strona tytułowa 284
- Opis do projektu zagospodarowania terenu w zakresie placu zabaw 285-287
- Opis rozwiązań projektowych 288-310
- Rysunki:
  PZ-1/2 Plac zabaw. Skala 1:200 311
  PZ-2/2 Plac zabaw. Szczegóły. Skala 1:10 312
- Informacja dotycząca bezpieczeństwa i ochrony zdrowia 313-315

Część 4 Projekt przyłącza do sieci kanalizacji sanitarnej **316-329**

Część 5 Projekt miejsc parkingowych **330-359**

2B

PRACOWNIA PROJEKTOWA

BDB PROJEKT

mgr inż. Elżbieta Kaca
ul. Polskiego Czerwonego Krzyża 9/1, 24-100 Puławy
tel. 506 726 149, e-mail: bdb.projekt@wp.pl
NIP 811-153-25-14, REGON 141938027

INWESTOR: Urząd Gminy Jastków
ADRES: Panieńszczyzna, ul. Chmielowa 3, 21-002 Jastków
TEMAT OPRACOWANIA:
Rozbudowa, nadbudowa i przebudowa (modernizacja) budynku Gminnego Ośrodka Pomocy Społecznej (dawna Agronomówka) wraz ze zmianą sposobu użytkowania na Zakład Usług Komunalnych i Świetlicę Środowiskową w ramach działania 13.8 RPO WL 2014-2020 „Poprawa spójności przestrzennej, społecznej i kulturowej Lubelskiego Obszaru Funkcjonalnego poprzez rewitalizację"
OBIEKT: Budynek administracji publicznej, kategoria obiektu XII
Budynek kultury, kategoria obiektu IX
ADRES: obręb: Panieńszczyzna, ul. Legionistów
nr budynku: -
działka nr: 10/31, 10/46
jednostka ewidencyjna: gmina Jastków

OŚWIADCZENIE

W odniesieniu do art. 20 ustęp 4 „Prawo Budowlane" z dnia 7 lipca 1994 roku oświadczam, że wykonany przeze mnie projekt budowlany został sporządzony zgodnie z wymogami ustaw, normami, przepisami i zasadami wiedzy technicznej.

ARCHITEKTURA				
Projektant	mgr inż. arch. Michał Wacławski	79/LBOIA-OOK/2010	15.III.2017	
Opracowała	mgr inż. Elżbieta Kaca	LUB/0033/ZOOA/10	15.III.2017	
Sprawdzający	mgr inż. arch. Tadeusz Bobrowski	1135/Lb/72	15.III.2017	

KONSTRUKCJA				
Projektant	mgr inż. Elżbieta Kaca	LUB/00214/POOK/09	15.III.2017	
Sprawdzający	mgr inż. Tomasz Chabros	LUB/0194/ POOK/12	15.III.2017	

WEWNĘTRZNE INSTALACJE SANITARNE				
Projektant	inż. Janusz Lis	2835/Lb/94, LUB/IS/2630/01	15.III.2017	
Sprawdzający	mgr inż. Bogdan Wiśniewski	197/Tbg/98	15.III.2017	

WEWNĘTRZNE INSTALACJE ELEKTRYCZNE				
Projektant	mgr inż. Adam Kowalski	LUB/0027/PWOE/10	15.III.2017	
Sprawdzający	mgr inż. Michał Kowalczyk	LUB/0002/PWOE/09	15.III.2017	

ZJAZD				
Projektant	mgr inż. Robert Śpiewak	LUB/0052/ PWOD/10	15.III.2017	

IZBA ARCHITEKTÓW

LUBELSKA OKRĘGOWA IZBA ARCHITEKTÓW

OKRĘGOWA KOMISJA KWALIFIKACYJNA

Lublin, dnia 16 grudnia 2010 r.

Znak sprawy: OKK / 75 / 2010

DECYZJA nr 79 / LBOIA-OKK/2010

Na podstawie art. 12 ust. 1 pkt 1 i ust. 2, art. 13 ust. 1 pkt 1 i art. 14 ust. 1 pkt 1 ustawy z dnia 7 lipca 1994 r. - Prawo budowlane (tekst jednolity: Dz.U. z 2006 r. Nr 156, poz. 1118 z późn. zm.), art. 11 i 24 ust. 1 pkt 2 ustawy z dnia 15 grudnia 2000 r. o samorządach zawodowych architektów, inżynierów budownictwa oraz urbanistów (Dz. U. z 2001 r. Nr 5, poz. 42 z późn. zm.), § 11 ust. 1 pkt 1 rozporządzenia Ministra Transportu i Budownictwa z dnia 28 kwietnia 2006 r. w sprawie samodzielnych funkcji technicznych w budownictwie (Dz. U. z 2006 r. Nr 83, poz. 578 z późn. zm.) oraz art. 104 i 107 § 1 i 4 ustawy z dnia 14 czerwca 1960 r. - Kodeks postępowania administracyjnego (tekst jednolity: Dz. U. z 2000 r. Nr 98, poz. 1071 z późn. zm.)

stwierdza się, że

Pan

..... mgr inż. architekt	..... Michał Zbigniew Wacławski .....
(tytuł zawodowy)	*(imię lub imiona i nazwisko)*
..... Zbigniew	..... 30 marca 1978 r. .....
(imię ojca)	*(data urodzenia)*

posiada odpowiednie wykształcenie techniczne i praktykę zawodową i otrzymuje

UPRAWNIENIA BUDOWLANE

w specjalności architektonicznej do projektowania bez ograniczeń

Decyzja niniejsza jako uwzględniająca w całości żądanie strony nie wymaga uzasadnienia.

Od decyzji przysługuje Panu odwołanie do Krajowej Komisji Kwalifikacyjnej Izby Architektów. Odwołanie wnosi się za pośrednictwem organu, który wydał decyzję tj. Okręgowej Komisji Kwalifikacyjnej Lubelskiej Okręgowej Izby Architektów, w terminie 14 dni od dnia doręczenia decyzji.

Okręgowa Komisja Kwalifikacyjna Lubelskiej Okręgowej Izby Architektów

Mirosław Zaluski	Katarzyna Święcicka-Brzozowska	Jacek Begiełło	Krzysztof Korona	Marcin Kozłowski	Krzysztof Moczydłowski	Anna Warda	Małgorzata Wałęga
przewodniczący	wiceprzewodnicząca	sekretarz	członek	członek	członek	członek	członek

Otrzymują:

1. mgr inż. arch. Michał Zbigniew Wacławski, ul. Sadowa 4, 24-120 Kazimierz Dolny
2. Gdy decyzja stanie się ostateczna:
   1) Główny Inspektor Nadzoru Budowlanego - w celu wpisania do centralnego rejestru osób posiadających uprawnienia budowlane,
   2) Okręgowa Rada Izby Architektów.
3. a/a

4

PREZYDIUM
WOJEWÓDZKIEJ RADY NARODOWEJ
Wydział Budownictwa
Urbanistyki i Architektury
w LUBLINIE

Lublin, dnia 16 czerwca 1972 r.

Nr ewid. uprawn. 1135/Lb/72

UPRAWNIENIA BUDOWLANE

Na podstawie art. 18, art. 19 ust. I pkt. I i art. 20 ust. I ustawy z dnia 31 stycznia 1961 r. — prawo budowlane (Dz. U. nr 7, poz. 46) oraz § 29 i § 5 ust.1 pkt 1 rozporządzenia Przewodniczącego Komitetu Budownictwa, Urbanistyki i Architektury z dnia 10 września 1962 r. w sprawie kwalifikacji fachowych osób wykonujących funkcje techniczne w budownictwie powszechnym (Dz. U. nr 53, poz. 266)

Ob. Tadeusz Krzysztof BOBROWSKI
magister inżynier architekt
urodzony dnia 5 grudnia 1943 r. w Warszawie

otrzymuje

w specjalności architektonicznej

uprawnienia budowlane do sporządzania projektów budowlanych architektonicznych wszelkich obiektów budowlanych, projektów budowlanych konstrukcyjnych z wyjątkiem projektów budowlanych o skomplikowanej konstrukcji, projektów instalacji i urządzeń sanitarnych z wyjątkiem skomplikowanych instalacji i urządzeń sanitarnych.

(pieczęć okrągła)

WPUP Lublin 3589-71 1000

5

LUBELSKA
OKRĘGOWA
IZBA
INŻYNIERÓW
BUDOWNICTWA

LOIIB.OKK.7131/45/09

Lublin, dnia 8 grudnia 2009 r.

DECYZJA

Na podstawie art. 24 ust.1 pkt 2 ustawy z dnia 15 grudnia 2000 r. o samorządach zawodowych architektów, inżynierów budownictwa oraz urbanistów / Dz. U. z 2001 r. Nr 5 poz. 42, z późn. zm./, art. 12 ust. 1 pkt. 1, art. 13 ust. 1 pkt. 1, art. 14 ust. 1 pkt 2, ustawy z dnia 7 lipca 1994 r. Prawo budowlane / tekst jednolity Dz. U. z 2003 r. Nr 207, poz. 2016 z późn. zm./, § 11 ust. 1 pkt. 1 rozporządzenia Ministra Transportu i Budownictwa z dnia 28 kwietnia 2006 r. w sprawie samodzielnych funkcji technicznych w budownictwie / Dz. U. z 2006 r. Nr 83 poz. 578 / oraz art. 104 § 1 Kodeksu postępowania administracyjnego / Dz. U. z 2000 r. Nr 98, poz.1071 z późn. zm./

stwierdzamy, że

Pani Elżbieta KACA

magister inżynier

urodzona dnia 17 marca 1980 r. w Zwoleniu

otrzymuje

UPRAWNIENIA BUDOWLANE

Nr ewidencyjny: LUB/00214/POOK/09

do projektowania bez ograniczeń
w specjalności konstrukcyjno-budowlanej

UZASADNIENIE

W związku z uwzględnieniem w całości żądania strony, na podstawie art. 107 § 4 K.p.a odstępuje się od uzasadnienia decyzji. Zakres nadanych uprawnień budowlanych wskazano na odwrocie decyzji.

Pouczenie :

1. Zgodnie z art. 12 ust. 7 w/w ustawy Prawo budowlane – podstawę do wykonywania samodzielnych funkcji technicznych w budownictwie stanowi wpis, w drodze decyzji, do centralnego rejestru Głównego Inspektora Nadzoru Budowlanego oraz wpis na listę członków właściwej izby samorządu zawodowego, potwierdzony zaświadczeniem wydanym przez tę izbę, z określonym w nim terminem ważności.
2. Od decyzji niniejszej służy odwołanie do Krajowej Komisji Kwalifikacyjnej Polskiej Izby Inżynierów Budownictwa w Warszawie, za pośrednictwem Okręgowej Komisji Kwalifikacyjnej Lubelskiej Okręgowej Izby Inżynierów Budownictwa w Lublinie, w terminie czternastu dni od dnia jej doręczenia.

Skład orzekający Okręgowej Komisji Kwalifikacyjnej

Członek
dr inż. Andrzej Pichla

Członek
dr inż. Wiesław Nurek

Przewodniczący
dr hab. inż. Anna Halicka

LUBELSKA OKRĘGOWA IZBA INŻYNIERÓW BUDOWNICTWA

Otrzymują:

1. Pani Elżbieta Kaca
   ul. Witosa 6/30,
   21-040 Świdnik
2. Główny Inspektor
   Nadzoru Budowlanego
3. a/a

6

Szczegółowy zakres uprawnień
do projektowania bez ograniczeń
w specjalności konstrukcyjno-budowlanej

Pani Elżbieta KACA

Na mocy art. 12 ust. 1 pkt 1 i 5, art. 13 ust. 4 ustawy - Prawo Budowlane, w związku z § 15 i § 17 ust. 1 pkt. 1 rozporządzenia Ministra Transportu i Budownictwa z dnia 28 kwietnia 2006 r. w sprawie samodzielnych funkcji technicznych w budownictwie, niniejsze uprawnienia stanowią podstawę do:

a) projektowania, sprawdzania projektów architektoniczno-budowlanych w specjalności objętej niniejszymi uprawnieniami i sprawowania nadzoru autorskiego,

b) sprawowania kontroli technicznej utrzymania obiektów budowlanych,

c) sporządzania projektu architektoniczno-budowlanego w odniesieniu do konstrukcji obiektu,

d) sporządzania projektu zagospodarowania działki lub terenu, w zakresie specjalności objętej niniejszymi uprawnieniami

bez ograniczeń.

Przewodniczący
Składu Orzekającego OKK

dr hab. inż. Anna Halicka

LUBELSKA
OKRĘGOWA
IZBA
INŻYNIERÓW
BUDOWNICTWA

Lublin, dnia 4 grudnia 2012 r.

LOIIB.OKK.7131/46/12

DECYZJA

Na podstawie art. 24 ust.1 pkt 2 ustawy z dnia 15 grudnia 2000 r. o samorządach zawodowych architektów, inżynierów budownictwa oraz urbanistów / Dz. U. z 2001 r. Nr 5 poz. 42, z późn. zm. / art. 13 ust. 1 pkt. 1, art. 14 ust. 1 pkt 2, ustawy z dnia 7 lipca 1994 r. Prawo budowlane / tekst jednolity Dz. U. z 2003 r. Nr 207, poz. 2016 z późn. zm./, § 11 ust. 1 pkt. 1 i § 17 ust. 1 pkt. 1 rozporządzenia Ministra Transportu i Budownictwa z dnia 28 kwietnia 2006 r. w sprawie samodzielnych funkcji technicznych w budownictwie / Dz. U. z 2006 r. Nr 83 poz. 578 / oraz art. 104 § 1 Kodeksu postępowania administracyjnego / Dz. U. z 2000 r. Nr 98, poz.1071 z późn. zm./

stwierdzamy, że

Pan Tomasz CHABROS

magister inżynier

urodzony dnia 20 grudnia 1979 r. w Puławach

otrzymuje

UPRAWNIENIA BUDOWLANE

Nr ewidencyjny: LUB/0194/POOK/12

do projektowania bez ograniczeń
w specjalności konstrukcyjno-budowlanej

UZASADNIENIE

W związku z uwzględnieniem w całości żądania strony, na podstawie art. 107 § 4 K.p.a odstępuje się od uzasadnienia decyzji. Zakres nadanych uprawnień budowlanych wskazano na odwrocie decyzji.

Pouczenie :

1. Zgodnie z art. 12 ust. 7 w/w ustawy Prawo budowlane – podstawę do wykonywania samodzielnych funkcji technicznych w budownictwie stanowi wpis, w drodze decyzji, do centralnego rejestru Głównego Inspektora Nadzoru Budowlanego oraz wpis na listę członków właściwej izby samorządu zawodowego, potwierdzony zaświadczeniem wydanym przez tę izbę, z określonym w nim terminem ważności.
2. Od decyzji niniejszej służy odwołanie do Krajowej Komisji Kwalifikacyjnej Polskiej Izby Inżynierów Budownictwa w Warszawie, za pośrednictwem Okręgowej Komisji Kwalifikacyjnej Lubelskiej Okręgowej Izby Inżynierów Budownictwa w Lublinie, w terminie czternastu dni od dnia jej doręczenia.

Skład orzekający Okręgowej Komisji Kwalifikacyjnej

Członek	Członek	Przewodniczący
dr inż. Andrzej Pichla	dr inż. Wiesław Burek	dr hab. inż. Anna Halicka

Otrzymują:

1. Pan Tomasz Chabros
   ul. Lessla 3/6,
   24-100 Puławy
2. Główny Inspektor
   Nadzoru Budowlanego
3. a/a

8

Szczegółowy zakres uprawnień
do projektowania bez ograniczeń
w specjalności konstrukcyjno-budowlanej

Pan Tomasz CHABROS

Na mocy **art. 12 ust. 1 pkt 1 i 5, art. 13 ust. 4** ustawy - Prawo Budowlane, w związku z **§ 15 i § 17 ust. 1 pkt. 1** rozporządzenia Ministra Transportu i Budownictwa z dnia 28 kwietnia 2006 r. w sprawie samodzielnych funkcji technicznych w budownictwie, niniejsze uprawnienia stanowią podstawę do:

a) projektowania, sprawdzania projektów architektoniczno-budowlanych w specjalności objętej niniejszymi uprawnieniami i sprawowania nadzoru autorskiego,

b) sprawowania kontroli technicznej utrzymania obiektów budowlanych,

c) sporządzania projektu architektoniczno-budowlanego w odniesieniu do konstrukcji obiektu,

d) sporządzania projektu zagospodarowania działki lub terenu, w zakresie specjalności objętej niniejszymi uprawnieniami

bez ograniczeń.

Skład orzekający Okręgowej Komisji Kwalifikacyjnej

Członek	Członek	Przewodniczący
dr inż. Andrzej Pichla	dr inż. Wiesław Nurek	dr hab. inż. Anna Halicka

URZĄD WOJEWÓDZKI
w Lublinie
—1—

/pieczeć/

Lublin dnia 23-12-1994r.

Nr 2835/Lb/94

DECYZJA
O STWIERDZENIU PRZYGOTOWANIA ZAWODOWEGO
do pełnienia samodzielnych funkcji technicznych w budownictwie

Na podstawie § 4 ust. 2, § 5 ust. 1, § 7 i § 13 ust. 1 pkt. 4 lit. a i b rozporządzenia Ministra Gospodarki Terenowej i Ochrony Środowiska z dnia 20 lutego 1975r w sprawie samodzielnych funkcji technicznych w budownictwie /Dz. U. Nr 8 poz. 46/; - stwierdza się, że:

Pan Janusz, Waldemar L i s
inżynier urządzeń sanitarnych
urodzony dnia 6 grudnia 1941r w Klementowicach

posiada przygotowanie zawodowe upoważniające do wykonywania samodzielnych funkcji;

PROJEKTANTA ORAZ KIEROWNIKA BUDOWY I ROBÓT
w specjalności: instalacyjno-inżynieryjnej
w zakresie: sieci i instalacji sanitarnych.

Pan Janusz, Waldemar L i s *jest upoważniony do:*

1/ *sporządzania projektów sieci i instalacji sanitarnych obejmujących sieci wodociągowe, kanalizacyjne, gazowe i cieplne uzbrojenia terenu oraz instalacje kanalizacyjne, wodociągowe, gazowe, cieplne i klimatyzacyjno-wentylacyjne,*

2/ *kierowania, nadzorowania i kontrolowania budowy i robót, kierowania i kontrolowania wytwarzania konstrukcyjnych elementów sieci i instalacji oraz oceniania i badania stanu technicznego w zakresie sieci i instalacji sanitarnych - obejmujących sieci wodociągowe kanalizacyjne, gazowe i cieplne uzbrojenia terenu oraz instalacje wodociągowe, kanalizacyjne, gazowe, cieplne i klimatyzacyjno-wentylacyjne.*

URZĄD WOJEWÓDZKI w LUBLINIE

Z up. WOJEWODY
Zastępca Dyrektora Wydziału
Gospodarki Przestrzennej

WOJEWODA TARNOBRZESKI

Nr 197/Tbg/98 *Tarnobrzeg, 1998.12.14,-*

UPRAWNIENIA BUDOWLANE

Na podstawie art. 12 ust. 2, art. 13 ust.1 pkt 1 i 2, ust.3 i 4 , art. 14 ust. 1 pkt 4 Ustawy z dnia 7 lipca 1994r. - Prawo budowlane (Dz.U.Nr 89, poz.414 z 1994r. z późn. zm.) oraz § 3 ust. 1, § 4 ust.2, § 9 ust. 1 pkt 1 i 2 Rozporządzenia Ministra Gospodarki Przestrzennej i Budownictwa z dnia 30 grudnia 1994r. w sprawie samodzielnych funkcji technicznych w budownictwie (Dz.U.Nr 8, poz.38 z 1995r.) i art. 104 Kodeksu postępowania administracyjnego,

n a d a j ę

Panu Bogdanowi Pawłowi WIŚNIEWSKIEMU
ur. 25 stycznia 1960r. w Tarnowie
mgr inż. inżynierii środowiska

UPRAWNIENIA BUDOWLANE

do projektowania i kierowania robotami budowlanymi bez ograniczeń w specjalności instalacyjnej w zakresie sieci, instalacji i urządzeń: wodociągowych i kanalizacyjnych, cieplnych, wentylacyjnych i gazowych.

Uprawnienia budowlane do kierowania robotami budowlanymi stanowią również podstawę do :
- *kierowania wytwarzaniem elementów sieci, instalacji i urządzeń: wodociągowych i kanalizacyjnych, cieplnych, wentylacyjnych i gazowych oraz nadzorowania i kontroli technicznej wykonywania tych elementów,*
- *wykonywania nadzoru inwestorskiego,*
- *sprawowania kontroli technicznej utrzymania sieci, instalacji i urządzeń: wodociągowych i kanalizacyjnych, cieplnych, wentylacyjnych i gazowych .*

Uprawnienia budowlane do projektowania bez ograniczeń stanowią również podstawę do sprawdzania projektów budowlanych w specjalności objętej tymi uprawnieniami.

Od decyzji niniejszej służy odwołanie do Głównego Inspektora Nadzoru Budowlanego w terminie 14 dni od daty jej otrzymania, za moim pośrednictwem.

WOJEWODA TARNOBRZESKI

Z up. Wojewody
mgr inż. [illegible]
Dyrektor Wydziału
Architekt Wojewódzki

11

LUBELSKA
OKRĘGOWA
IZBA
INŻYNIERÓW
BUDOWNICTWA

Lublin, dnia 25 maja 2010 r.

LOIIB.OKK.7131 / 27 – 7132 / 71 / 10

DECYZJA

Na podstawie art. 24 ust. 1 pkt. 2 ustawy z dnia 15 grudnia 2000 r. o samorządach zawodowych architektów, inżynierów budownictwa oraz urbanistów */ Dz. U. z 2001 r. Nr 5, poz. 42, z późn. zm./*, art. **13 ust. 1 pkt. 1 i 2 , art. 14 ust. 1 pkt. 5** ustawy z dnia 7 lipca 1994 r. Prawo budowlane */ tekst jednolity: Dz. U. z 2006 r. Nr 156, poz. 1118 z późn. zm. /*, oraz **§ 12, § 15 i § 24 ust. 1** rozporządzenia Ministra Transportu i Budownictwa z dnia 28 kwietnia 2006 r. w sprawie samodzielnych funkcji technicznych w budownictwie / Dz. U. z 2006 r. Nr 83, poz. 578 / i art. 104 § 1 Kodeksu postępowania administracyjnego / Dz. U. z 2000 r. Nr 98, poz. 1071 z późn. zm. /

stwierdzamy, że

Pan Adam KOWALSKI

magister inżynier

urodzony dnia 20 listopada 1979 r. w Kozienicach

otrzymał

UPRAWNIENIA BUDOWLANE

Nr ewidencyjny : LUB/0027/PWOE/10

do projektowania i kierowania robotami budowlanymi bez ograniczeń w specjalności instalacyjnej w zakresie sieci, instalacji i urządzeń elektrycznych i elektroenergetycznych

UZASADNIENIE

W związku z uwzględnieniem w całości zadania strony, na podstawie art. 107 § 4 Kodeksu postępowania administracyjnego / Dz. U. z 2000 r. Nr 98, poz. 1071 z późn. zm. / odstępuje się od uzasadnienia decyzji.

Zakres nadanych uprawnień budowlanych wskazano na odwrocie decyzji.

POUCZENIE

1. Zgodnie z art. 12 ust. 7 w/w ustawy – Prawo budowlane – podstawę do wykonywania samodzielnych funkcji technicznych w budownictwie stanowi wpis do centralnego rejestru Głównego Inspektora Nadzoru Budowlanego oraz wpis na listę członków właściwej izby samorządu zawodowego.
2. Od niniejszej decyzji służy odwołanie do Krajowej Komisji Kwalifikacyjnej Polskiej Izby Inżynierów Budownictwa w Warszawie, za pośrednictwem Lubelskiej Okręgowej Izby Inżynierów Budownictwa w Lublinie w terminie 14 dnia od daty jej doręczenia.

Skład orzekający Okręgowej Komisji Kwalifikacyjnej

Członek
mgr inż. Maria Kosler

Członek
mgr inż. Edward Woźniak

Przewodniczący
Składu Orzekającego OKK.
dr inż. Bolesław Horyński

Otrzymują:

1. Pan Adam Kowalski
   ul. Osiedlowa 36,
   26-720 Policzna
2. Główny Inspektor
   Nadzoru Budowlanego
3. a/a

12

Szczegółowy zakres uprawnień
do projektowania i kierowania robotami budowlanymi bez ograniczeń
w specjalności instalacyjnej w zakresie sieci, instalacji i urządzeń
elektrycznych i elektroenergetycznych

Pan Adam KOWALSKI

I. Na mocy art. 12 ust.1 pkt.1, 2, 3, 4, 5 oraz art.13 ust. 3 i 4 ustawy - Prawo budowlane, w zakresie objętym w/w specjalnością , niniejsze uprawnienia stanowią podstawę do:

- **projektowania, sprawdzania projektów budowlanych w specjalności objętej niniejszymi uprawnieniami i sprawowania nadzoru autorskiego,**
- **kierowania budową lub innymi robotami budowlanymi,**
- **kierowanie wytwarzaniem konstrukcyjnych elementów budowlanych oraz nadzoru i kontroli technicznej wytwarzania tych elementów,**
- **wykonywania nadzoru inwestorskiego**
- **sprawowania kontroli technicznej utrzymania obiektów budowlanych z zastrzeżeniem art. 62 ust. 5 ustawy.**

bez ograniczeń

II. Na mocy § 15 ust.1 i § 24 ust. 1 rozporządzenia Ministra Transportu i Budownictwa z dnia 28 kwietnia 2006 r. w sprawie samodzielnych funkcji technicznych w budownictwie / Dz. U. Nr 83, poz. 578 /, niniejsze uprawnienia uprawniają do:

- **sporządzania projektów zagospodarowania działki lub terenu w zakresie tej specjalności,**
- **projektowania obiektu budowlanego i kierowania robotami budowlanymi związanymi z obiektem budowlanym, takim jak: sieci, instalacje i urządzenia elektryczne i elektroenergetyczne, w tym kolejowe, trolejbusowe i tramwajowe sieci trakcyjne wraz z urządzeniami do zasilania i sterowania.**

Przewodniczący
Składu Orzekającego OKK.

dr inż. Bolesław Horyński

LUBELSKA
OKRĘGOWA
IZBA
INŻYNIERÓW
BUDOWNICTWA

LOIIB.OKK.7131 / 13 – 7132 / 27 / 09

Lublin, dnia 26 maja 2009 r.

DECYZJA

Na podstawie art. 24 ust. 1 pkt. 2 ustawy z dnia 15 grudnia 2000 r. o samorządach zawodowych architektów, inżynierów budownictwa oraz urbanistów */Dz. U. z 2001 r. Nr 5, poz. 42, z późn. zm./*, art. 13 ust. 1 pkt. 1 i 2 , art. 14 ust. 1 pkt. 5 ustawy z dnia 7 lipca 1994 r. Prawo budowlane */ tekst jednolity: Dz. U. z 2006 r. Nr 156, poz. 1118 z późn. zm. /*, oraz § 12, § 15 i § 24 ust. 1 rozporządzenia Ministra Transportu i Budownictwa z dnia 28 kwietnia 2006 r. w sprawie samodzielnych funkcji technicznych w budownictwie / Dz. U. z 2006 r. Nr 83, poz. 578 / i art. 104 § 1 Kodeksu postępowania administracyjnego / Dz. U. z 2000 r. Nr 98, poz. 1071 z późn. zm. /

stwierdzamy, że

Pan Michał KOWALCZYK

magister inżynier

urodzony dnia 25 października 1980 r. w Lubartowie

otrzymał

UPRAWNIENIA BUDOWLANE

Nr ewidencyjny : LUB/0002/PWOE/09

do projektowania i kierowania robotami budowlanymi bez ograniczeń w specjalności instalacyjnej w zakresie sieci, instalacji i urządzeń elektrycznych i elektroenergetycznych

UZASADNIENIE

W związku z uwzględnieniem w całości zadania strony, na podstawie art. 107 § 4 Kodeksu postępowania administracyjnego / Dz. U. z 2000 r. Nr 98, poz. 1071 z późn. zm. / odstępuje się od uzasadnienia decyzji.

Zakres nadanych uprawnień budowlanych wskazano na odwrocie decyzji.

POUCZENIE

1. Zgodnie z art. 12 ust. 7 w/w ustawy – Prawo budowlane – podstawę do wykonywania samodzielnych funkcji technicznych w budownictwie stanowi wpis do centralnego rejestru Głównego Inspektora Nadzoru Budowlanego oraz wpis dna listę członków właściwej izby samorządu zawodowego.
2. Od niniejszej decyzji służy odwołanie do Krajowej Komisji Kwalifikacyjnej Polskiej Izby Inżynierów Budownictwa w Warszawie, za pośrednictwem Lubelskiej Okręgowej Izby Inżynierów Budownictwa w Lublinie w terminie 14 dnia od daty jej doręczenia.

Skład orzekający Okręgowej Komisji Kwalifikacyjnej

Członek
mgr inż. Maria Kosler

Członek
mgr inż. Edward Woźniak

Przewodniczący
Składu Orzekającego OKK.
dr inż. Bolesław Horyński

LUBELSKA OKRĘGOWA IZBA INŻYNIERÓW BUDOWNICTWA

Otrzymują:

1. Pan Michał Kowalczyk
   Łucka 105,
   21-100 Lubartów
2. Główny Inspektor
   Nadzoru Budowlanego
3. a/a

14

Szczegółowy zakres uprawnień
do projektowania i kierowania robotami budowlanymi bez ograniczeń
w specjalności instalacyjnej w zakresie sieci, instalacji i urządzeń
elektrycznych i elektroenergetycznych

Pan Michał KOWALCZYK

I. Na mocy art. 12 ust.1 pkt.1 i 2 oraz art.13 ust. 3 i 4 ustawy - Prawo budowlane, w zakresie objętym w/w specjalnością, niniejsze uprawnienia stanowią podstawę do:

- **projektowania, sprawdzania projektów budowlanych w specjalności objętej niniejszymi uprawnieniami i sprawowania nadzoru autorskiego,**
- **kierowania budową lub innymi robotami budowlanymi,**
- **kierowanie wytwarzaniem konstrukcyjnych elementów budowlanych oraz nadzoru i kontroli technicznej wytwarzania tych elementów,**
- **wykonywania nadzoru inwestorskiego**
- **sprawowania kontroli technicznej utrzymania obiektów budowlanych z zastrzeżeniem art. 62 ust. 5 ustawy.**

bez ograniczeń

II. Na mocy § 15 ust.1 i § 24 ust. 1 rozporządzenia Ministra Transportu i Budownictwa z dnia 28 kwietnia 2006 r. w sprawie samodzielnych funkcji technicznych w budownictwie / Dz. U. Nr 83, poz. 578 /, niniejsze uprawnienia uprawniają do:

- **sporządzania projektów zagospodarowania działki lub terenu w zakresie tej specjalności,**
- **projektowania obiektu budowlanego i kierowania robotami budowlanymi związanymi z obiektem budowlanym, takim jak: sieci, instalacje i urządzenia elektryczne i elektroenergetyczne, w tym kolejowe, trolejbusowe i tramwajowe sieci trakcyjne wraz z urządzeniami do zasilania i sterowania.**

Przewodniczący
Składu Orzekającego OKK.

dr inż. Bolesław Horyński

IZBA ARCHITEKTÓW
RZECZYPOSPOLITEJ POLSKIEJ

Lubelska Okręgowa Rada Izby Architektów RP

ZAŚWIADCZENIE - ORYGINAŁ

(wypis z listy architektów)

Lubelska Okręgowa Rada Izby Architektów RP zaświadcza, że:

mgr inż. arch. Michał Zbigniew Wacławski

posiadający kwalifikacje zawodowe do pełnienia samodzielnych funkcji technicznych w budownictwie w specjalności architektonicznej i w zakresie posiadanych uprawnień nr **79/LBOI-OKK/2010**, jest wpisany na listę członków Lubelskiej Okręgowej Izby Architektów RP pod numerem: **LB-0219.**

Członek czynny od: 10-02-2011 r.

Data i miejsce wygenerowania zaświadczenia: 27-12-2016 r. Lublin.

Zaświadczenie jest ważne do dnia: **30-06-2017 r.**

Podpisano elektronicznie w systemie informatycznym Izby Architektów RP przez:
Maria Balawejder-Kantor, Przewodnicząca Okręgowej Rady Izby Architektów RP.

Nr weryfikacyjny zaświadczenia:

LB-0219-F91C-2FY3-F9YC-8292

Dane zawarte w niniejszym zaświadczeniu można sprawdzić podając nr weryfikacyjny zaświadczenia w publicznym serwisie internetowym Izby Architektów: www.izbaarchitektow.pl lub kontaktując się bezpośrednio z właściwą Okręgowa Izbą Architektów RP.

IZBA ARCHITEKTÓW
RZECZYPOSPOLITEJ POLSKIEJ

Lubelska Okręgowa Rada Izby Architektów RP

ZAŚWIADCZENIE - ORYGINAŁ

(wypis z listy architektów)

Lubelska Okręgowa Rada Izby Architektów RP zaświadcza, że:

mgr inż. architekt Tadeusz Krzysztof Bobrowski

posiadający kwalifikacje zawodowe do pełnienia samodzielnych funkcji technicznych w budownictwie w specjalności architektonicznej i w zakresie posiadanych uprawnień nr **1135/Lb/72**, jest wpisany na listę członków Lubelskiej Okręgowej Izby Architektów RP pod numerem: **LB-0156.**

Członek czynny od: 20-02-2003 r.

Data i miejsce wygenerowania zaświadczenia: 27-09-2016 r. Lublin.

Zaświadczenie jest ważne do dnia: **30-06-2017 r.**

Podpisano elektronicznie w systemie informatycznym Izby Architektów RP przez:
Maria Balawejder-Kantor, Przewodnicząca Okręgowej Rady Izby Architektów RP.

Nr weryfikacyjny zaświadczenia:

LB-0156-E1EB-DEBY-3YAE-2812

Dane zawarte w niniejszym zaświadczeniu można sprawdzić podając nr weryfikacyjny zaświadczenia w publicznym serwisie internetowym Izby Architektów: www.izbaarchitektow.pl lub kontaktując się bezpośrednio z właściwą Okręgowa Izbą Architektów RP.

POLSKA
IZBA
INŻYNIERÓW
BUDOWNICTWA

Zaświadczenie

o numerze weryfikacyjnym:

LUB-4X1-1S4-Q4Y *

Pani Elżbieta Kaca o numerze ewidencyjnym LUB/BO/0076/10
adres zamieszkania ul. PCK 9/1, 24-100 Puławy
jest członkiem Lubelskiej Okręgowej Izby Inżynierów Budownictwa i posiada wymagane ubezpieczenie od odpowiedzialności cywilnej.
Niniejsze zaświadczenie jest ważne od 2016-04-01 do 2017-03-31.

Zaświadczenie zostało wygenerowane elektronicznie i opatrzone bezpiecznym podpisem elektronicznym weryfikowanym przy pomocy ważnego kwalifikowanego certyfikatu w dniu 2016-03-17 roku przez:

Wojciech Szewczyk, Przewodniczący Rady Lubelskiej Okręgowej Izby Inżynierów Budownictwa.

(Zgodnie art. 5 ust 2 ustawy z dnia 18 września 2001 r. o podpisie elektronicznym (Dz. U. 2001 Nr 130 poz. 1450) dane w postaci elektronicznej opatrzone bezpiecznym podpisem elektronicznym weryfikowanym przy pomocy ważnego kwalifikowanego certyfikatu są równoważne pod względem skutków prawnych dokumentom opatrzonym podpisami własnoręcznymi.)

* Weryfikację poprawności danych w niniejszym zaświadczeniu można sprawdzić za pomocą numeru weryfikacyjnego zaświadczenia na stronie Polskiej Izby Inżynierów Budownictwa www.piib.org.pl lub kontaktując się z biurem właściwej Okręgowej Izby Inżynierów Budownictwa.

Podpis jest prawidłowy

POLSKA
IZBA
INŻYNIERÓW
BUDOWNICTWA

Zaświadczenie

o numerze weryfikacyjnym:

LUB-Z9V-QV8-KDA *

Pani Elżbieta Kaca o numerze ewidencyjnym LUB/BO/0076/10
adres zamieszkania ul. PCK 9/1, 24-100 Puławy
jest członkiem Lubelskiej Okręgowej Izby Inżynierów Budownictwa i posiada wymagane ubezpieczenie od odpowiedzialności cywilnej.
Niniejsze zaświadczenie jest ważne od 2017-04-01 do 2018-03-31.

Zaświadczenie zostało wygenerowane elektronicznie i opatrzone bezpiecznym podpisem elektronicznym weryfikowanym przy pomocy ważnego kwalifikowanego certyfikatu w dniu 2017-03-15 roku przez:

Wojciech Szewczyk, Przewodniczący Rady Lubelskiej Okręgowej Izby Inżynierów Budownictwa.

(Zgodnie art. 5 ust 2 ustawy z dnia 18 września 2001 r. o podpisie elektronicznym (Dz. U. 2001 Nr 130 poz. 1450) dane w postaci elektronicznej opatrzone bezpiecznym podpisem elektronicznym weryfikowanym przy pomocy ważnego kwalifikowanego certyfikatu są równoważne pod względem skutków prawnych dokumentom opatrzonym podpisami własnoręcznymi.)

* Weryfikację poprawności danych w niniejszym zaświadczeniu można sprawdzić za pomocą numeru weryfikacyjnego zaświadczenia na stronie Polskiej Izby Inżynierów Budownictwa www.piib.org.pl lub kontaktując się z biurem właściwej Okręgowej Izby Inżynierów Budownictwa.

Podpis jest prawidłowy

POLSKA
IZBA
INŻYNIERÓW
BUDOWNICTWA

Zaświadczenie

o numerze weryfikacyjnym:

LUB-X4X-YQL-SJS *

Pan Tomasz Chabros o numerze ewidencyjnym LUB/BO/0094/13
adres zamieszkania ul. Lessla 3/6, 24-100 Puławy
jest członkiem Lubelskiej Okręgowej Izby Inżynierów Budownictwa i posiada wymagane ubezpieczenie od odpowiedzialności cywilnej.
Niniejsze zaświadczenie jest ważne od 2016-11-01 do 2017-04-30.

Zaświadczenie zostało wygenerowane elektronicznie i opatrzone bezpiecznym podpisem elektronicznym weryfikowanym przy pomocy ważnego kwalifikowanego certyfikatu w dniu 2016-12-27 roku przez:

Wojciech Szewczyk, Przewodniczący Rady Lubelskiej Okręgowej Izby Inżynierów Budownictwa.

(Zgodnie art. 5 ust 2 ustawy z dnia 18 września 2001 r. o podpisie elektronicznym (Dz. U. 2001 Nr 130 poz. 1450) dane w postaci elektronicznej opatrzone bezpiecznym podpisem elektronicznym weryfikowanym przy pomocy ważnego kwalifikowanego certyfikatu są równoważne pod względem skutków prawnych dokumentom opatrzonym podpisami własnoręcznymi.)

* Weryfikację poprawności danych w niniejszym zaświadczeniu można sprawdzić za pomocą numeru weryfikacyjnego zaświadczenia na stronie Polskiej Izby Inżynierów Budownictwa www.piib.org.pl lub kontaktując się z biurem właściwej Okręgowej Izby Inżynierów Budownictwa.

Podpis jest prawidłowy

20

POLSKA
IZBA
INŻYNIERÓW
BUDOWNICTWA

Zaświadczenie

o numerze weryfikacyjnym:

LUB-NFY-BE4-6ZY *

Pan Tomasz Chabros o numerze ewidencyjnym LUB/BO/0094/13
adres zamieszkania ul. Lessla 3/6, 24-100 Puławy
jest członkiem Lubelskiej Okręgowej Izby Inżynierów Budownictwa i posiada wymagane ubezpieczenie od odpowiedzialności cywilnej.
Niniejsze zaświadczenie jest ważne od 2017-05-01 do 2018-04-30.

Zaświadczenie zostało wygenerowane elektronicznie i opatrzone bezpiecznym podpisem elektronicznym weryfikowanym przy pomocy ważnego kwalifikowanego certyfikatu w dniu 2017-04-26 roku przez:

Wojciech Szewczyk, Przewodniczący Rady Lubelskiej Okręgowej Izby Inżynierów Budownictwa.

(Zgodnie art. 5 ust 2 ustawy z dnia 18 września 2001 r. o podpisie elektronicznym (Dz. U. 2001 Nr 130 poz. 1450) dane w postaci elektronicznej opatrzone bezpiecznym podpisem elektronicznym weryfikowanym przy pomocy ważnego kwalifikowanego certyfikatu są równoważne pod względem skutków prawnych dokumentom opatrzonym podpisami własnoręcznymi.)

* Weryfikację poprawności danych w niniejszym zaświadczeniu można sprawdzić za pomocą numeru weryfikacyjnego zaświadczenia na stronie Polskiej Izby Inżynierów Budownictwa www.piib.org.pl lub kontaktując się z biurem właściwej Okręgowej Izby Inżynierów Budownictwa.

Podpis jest prawidłowy

POLSKA
IZBA
INŻYNIERÓW
BUDOWNICTWA

Zaświadczenie

o numerze weryfikacyjnym:

LUB-LRT-UN4-IQJ *

Pan Janusz Lis o numerze ewidencyjnym LUB/IS/2630/01
adres zamieszkania ul. Skowieszyńska 33A, 24-100 Puławy
jest członkiem Lubelskiej Okręgowej Izby Inżynierów Budownictwa i posiada wymagane ubezpieczenie od odpowiedzialności cywilnej.
Niniejsze zaświadczenie jest ważne od 2017-01-01 do 2017-12-31.

Zaświadczenie zostało wygenerowane elektronicznie i opatrzone bezpiecznym podpisem elektronicznym weryfikowanym przy pomocy ważnego kwalifikowanego certyfikatu w dniu 2016-12-21 roku przez:

Wojciech Szewczyk, Przewodniczący Rady Lubelskiej Okręgowej Izby Inżynierów Budownictwa.

(Zgodnie art. 5 ust 2 ustawy z dnia 18 września 2001 r. o podpisie elektronicznym (Dz. U. 2001 Nr 130 poz. 1450) dane w postaci elektronicznej opatrzone bezpiecznym podpisem elektronicznym weryfikowanym przy pomocy ważnego kwalifikowanego certyfikatu są równoważne pod względem skutków prawnych dokumentom opatrzonym podpisami własnoręcznymi.)

* Weryfikację poprawności danych w niniejszym zaświadczeniu można sprawdzić za pomocą numeru weryfikacyjnego zaświadczenia na stronie Polskiej Izby Inżynierów Budownictwa www.piib.org.pl lub kontaktując się z biurem właściwej Okręgowej Izby Inżynierów Budownictwa.

POLSKA
IZBA
INŻYNIERÓW
BUDOWNICTWA

Zaświadczenie

o numerze weryfikacyjnym:

SWK-KMJ-ZRJ-ZZY *

Pan Bogdan Wiśniewski o numerze ewidencyjnym SWK/IS/1581/01
adres zamieszkania ul. Kosynierów 1/7, 28-230 Połaniec
jest członkiem Świętokrzyskiej Okręgowej Izby Inżynierów Budownictwa i posiada wymagane ubezpieczenie od odpowiedzialności cywilnej.
Niniejsze zaświadczenie jest ważne od 2017-01-01 do 2017-12-31.

Zaświadczenie zostało wygenerowane elektronicznie i opatrzone bezpiecznym podpisem elektronicznym weryfikowanym przy pomocy ważnego kwalifikowanego certyfikatu w dniu 2017-01-10 roku przez:

Wojciech Płaza, Przewodniczący Okręgowej Rady Świętokrzyskiej Okręgowej Izby Inżynierów Budownictwa.

(Zgodnie art. 5 ust 2 ustawy z dnia 18 września 2001 r. o podpisie elektronicznym (Dz. U. 2001 Nr 130 poz. 1450) dane w postaci elektronicznej opatrzone bezpiecznym podpisem elektronicznym weryfikowanym przy pomocy ważnego kwalifikowanego certyfikatu są równoważne pod względem skutków prawnych dokumentom opatrzonym podpisami własnoręcznymi.)

* Weryfikację poprawności danych w niniejszym zaświadczeniu można sprawdzić za pomocą numeru weryfikacyjnego zaświadczenia na stronie Polskiej Izby Inżynierów Budownictwa www.piib.org.pl lub kontaktując się z biurem właściwej Okręgowej Izby Inżynierów Budownictwa.

POLSKA
IZBA
INŻYNIERÓW
BUDOWNICTWA

Zaświadczenie

o numerze weryfikacyjnym:

LUB-F65-AFN-PWI *

Pan Adam Kowalski o numerze ewidencyjnym LUB/IE/0286/10
adres zamieszkania ul. Osiedlowa 36, 26-720 Policzna
jest członkiem Lubelskiej Okręgowej Izby Inżynierów Budownictwa i posiada wymagane ubezpieczenie od odpowiedzialności cywilnej.
Niniejsze zaświadczenie jest ważne od 2016-10-01 do 2017-09-30.

Zaświadczenie zostało wygenerowane elektronicznie i opatrzone bezpiecznym podpisem elektronicznym weryfikowanym przy pomocy ważnego kwalifikowanego certyfikatu w dniu 2016-09-19 roku przez:

Wojciech Szewczyk, Przewodniczący Rady Lubelskiej Okręgowej Izby Inżynierów Budownictwa.

(Zgodnie art. 5 ust 2 ustawy z dnia 18 września 2001 r. o podpisie elektronicznym (Dz. U. 2001 Nr 130 poz. 1450) dane w postaci elektronicznej opatrzone bezpiecznym podpisem elektronicznym weryfikowanym przy pomocy ważnego kwalifikowanego certyfikatu są równoważne pod względem skutków prawnych dokumentom opatrzonym podpisami własnoręcznymi.)

* Weryfikację poprawności danych w niniejszym zaświadczeniu można sprawdzić za pomocą numeru weryfikacyjnego zaświadczenia na stronie Polskiej Izby Inżynierów Budownictwa www.piib.org.pl lub kontaktując się z biurem właściwej Okręgowej Izby Inżynierów Budownictwa.

Podpis jest prawidłowy

POLSKA
IZBA
INŻYNIERÓW
BUDOWNICTWA

Zaświadczenie

o numerze weryfikacyjnym:

LUB-THZ-P5T-E1J *

Pan Michał Kowalczyk o numerze ewidencyjnym LUB/IE/0218/09
adres zamieszkania m. Łucka 105, 21-100 Lubartów
jest członkiem Lubelskiej Okręgowej Izby Inżynierów Budownictwa i posiada wymagane ubezpieczenie od odpowiedzialności cywilnej.
Niniejsze zaświadczenie jest ważne od 2016-09-01 do 2017-08-31.

Zaświadczenie zostało wygenerowane elektronicznie i opatrzone bezpiecznym podpisem elektronicznym weryfikowanym przy pomocy ważnego kwalifikowanego certyfikatu w dniu 2016-08-11 roku przez:

Wojciech Szewczyk, Przewodniczący Rady Lubelskiej Okręgowej Izby Inżynierów Budownictwa.

(Zgodnie art. 5 ust 2 ustawy z dnia 18 września 2001 r. o podpisie elektronicznym (Dz. U. 2001 Nr 130 poz. 1450) dane w postaci elektronicznej opatrzone bezpiecznym podpisem elektronicznym weryfikowanym przy pomocy ważnego kwalifikowanego certyfikatu są równoważne pod względem skutków prawnych dokumentom opatrzonym podpisami własnoręcznymi.)

* Weryfikację poprawności danych w niniejszym zaświadczeniu można sprawdzić za pomocą numeru weryfikacyjnego zaświadczenia na stronie Polskiej Izby Inżynierów Budownictwa www.piib.org.pl lub kontaktując się z biurem właściwej Okręgowej Izby Inżynierów Budownictwa.

Podpis jest prawidłowy

25

ZDP LUBLIN

ZARZĄD DRÓG POWIATOWYCH W LUBLINIE

Z SIEDZIBĄ W BEŁŻYCACH

24-200 Bełżyce ul. Żeromskiego 3 tel. 81 516 24 75; fax 81 516 24 78;

DR.4334-89/17

Bełżyce 17.03.2017 r.

Urząd Gminy Jastków
ul. Chmielowa 3, 21-002 Jastków
830.17.DG
Wpłynęło dn. 23-03-2017
Przyjęło przez:
Dorota Nowakowska
00G00E9SF

Urząd Gminy Jastków
ul. Chmielowa 3
21- 002 Jastków

W odpowiedzi na pismo SI.7013.15.2017.MAD.2 dotyczące rozbudowy budynku GOPS na działce nr ew. 10/31 i 10/46 w miejscowości Panieńszczyzna, gmina Jastków wyrażam zgodę na rozbudowę w/w budynku w odległości minimum 14,59 m od krawędzi jezdni drogi powiatowej nr 2213 L Jastków - Wygoda.

DYREKTOR
Zarządu Dróg Powiatowych
w Lublinie z/s w Bełżycach
Janusz Wakas

26

URZĄD GMINY
Jastków
Panieńszczyzna, ul. Chmielowa 3
21-002 Jastków
NIP 713-10-30-382

PM.6727.168.2016.AM.2

Jastków, dn. 25.11.2016r.

WYPIS

z Miejscowego Planu Zagospodarowania Przestrzennego

Na podstawie:
- art. 30 ustawy z dnia 27 marca 2003r. o planowaniu i zagospodarowaniu przestrzennym (tekst jednolity Dz.U. z 2015r. poz. 199 z późn. zm.)
- miejscowego planu zagospodarowania przestrzennego gm. Jastków zatwierdzonego uchwałą Rady Gminy Nr XVI/118/2000 z dnia 12.12.2000r. (ogłoszonego w Dzienniku Urzędowym Województwa Lubelskiego Nr 32 z dnia 30.05.2001r. poz. 500) z późniejszymi zmianami

Po rozpatrzeniu wniosku: z urzędu

w sprawie: **wydania wypisu i wyrysu z miejscowego planu zagospodarowania przestrzennego dla działek nr 10/31, 10/46, 10/43 położonych w miejscowości Panieńszczyzna, gm. Jastków,**

przedstawiam

warunki wynikające z ustaleń miejscowego planu zagospodarowania przestrzennego **dla działek nr 10/31, 10/46, 10/43 położonych w miejscowości Panieńszczyzna, gm. Jastków,**

1. Działki nr 10/31, 10/46, 10/43 zlokalizowane w miejscowości Panieńszczyzna, gm. Jastków znajduje się na terenach usług publicznych oznaczonych symbolem UP. Szczegółowe ustalenia planu dla terenów usług publicznych UP, zawarte są w załączniku nr 1.
2. Działka nr 10/43 zlokalizowana w miejscowości Panieńszczyzna, gm. Jastków przylega od strony północnej dla terenów dróg lokalnych oznaczonych symbolem KDL. Szczegółowe ustalenia planu zawarte są w załączniku nr 1.
3. Działki nr 10/46, 10/31 zlokalizowane w miejscowości Panieńszczyzna, gm. Jastków przylegają od strony południowej dla terenów dróg lokalnych oznaczonych symbolem KDL. Szczegółowe ustalenia planu dla terenów dróg lokalnych KDL zawarte są w załączniku nr 1.
4. Działki nr 10/46, 10/31 zlokalizowane w miejscowości Panieńszczyzna, gm. Jastków przylegają od strony zachodniej dla terenów dróg powiatowych oznaczonych symbolem KDP. Szczegółowe ustalenia planu dla terenów dróg powiatowych KDP zawarte są w załączniku nr 1.
5. Zgodnie z § 2 pkt. 3 tekstu miejscowego planu zagospodarowania przestrzennego, w poszczególnych terenach dopuszcza się lokalizację w sposób nie kolidujący z podstawowym ich przeznaczeniem, nie przedstawionych na rysunku planu obiektów i sieci infrastruktury technicznej (wodociągowej , kanalizacyjnej, energetycznej, telekomunikacyjnej i gazowej) służących bezpośredniej obsłudze tych terenów.

Z up. Wójta
mgr inż. Marcin Alter
Inspektor ds. gospodarki przestrzennej

Otrzymują:
1. z urzędu
   ul. Chmielowa 3, 21-002 Jastków
2. a/a

Załączniki:
1. Załącznik Nr 1 – szczegółowe ustalenia planu dla terenów UP, KDP, KDL.
2. Załącznik Nr 2 - wyrys z miejscowego planu zagospodarowania przestrzennego gm. Jastków w skali 1: 10 000

UCHWAŁA Nr XVI/118/2000
Rady Gminy Jastków
z dnia 12 grudnia 2000 roku
w sprawie zmiany miejscowego planu zagospodarowania przestrzennego gminy Jastków

Na podstawie art. 18 ust. 2 pkt. 5 ustawy z dnia 8 marca 1990 roku o samorządzie gminnym (tj. Dz.U. 1996 Nr 13, poz. 74), art. 18 ust. 1, art. 26 i art. 28 ustawy z dnia 7 lipca 1994 roku o zagospodarowaniu przestrzennym (Dz. U. Nr 15 z 1999 r. poz. 139 - tekst jednolity), oraz uchwały Rady Gminy Jastków nr XXII/145/97 z dnia 20.03.1997 r. w sprawie przystąpienia do zmiany miejscowego planu ogólnego zagospodarowania przestrzennego gminy Jastków, Rada Gminy uchwala co następuje:

§ 1

1. Uchwala się zmiany miejscowego planu zagospodarowania przestrzennego gminy Jastków, w obszarach określonych załącznikiem graficznym nr 1 i 2 położonych w granicach administracyjnych gminy.
2. Plan powstały w wyniku uchwalanej zmiany stanowią:
   1) ustalenia planu - będące treścią niniejszej uchwały;
   2) rysunek planu gminy Jastków w skali 1:10.000 - będący załącznikiem nr 1 do niniejszej uchwały;
   3) rysunek planu obszaru zespołu budownictwa jednorodzinnego „Na Wzgórzu" w Jastkowie w skali 1:1.000 - będący załącznikiem nr 2 do niniejszej uchwały;

§ 2
Przepisy ogólne

1. Zmiany zagospodarowania przestrzennego obszaru gminy uwzględniają zasady rozwoju zrównoważonego. W szczególności nie naruszają walorów przyrodniczych i krajobrazowych gminy, stanowiących elementy krajowego systemu obszarów chronionych.
2. Dopuszcza się, z zastrzeżeniem ust. 1, inwestowanie jedynie zgodne z ustalonym w niniejszej uchwale przeznaczeniem (funkcją) oraz zasadami zabudowy i zagospodarowania poszczególnych terenów - oznaczonych na rysunkach planu stanowiących załączniki do niniejszej uchwały odrębnymi symbolami i ograniczonych za pomocą linii rozgraniczających.
3. W poszczególnych terenach dopuszcza się lokalizację, w sposób nie kolidujący z podstawowym przeznaczeniem tych terenów, nie przedstawionych na rysunkach planu obiektów i sieci infrastruktury gazowej, kanalizacyjnej, telekomunikacyjnej energetycznej i wodnej oraz obiektów gospodarki odpadami nie związanych z podłożem, służących bezpośredniej obsłudze tych terenów. Tego typu obiekty i sieci infrastruktury mogą być także lokalizowane wewnątrz linii rozgraniczających dróg publicznych.
4. Tereny, dla których miejscowy plan przewiduje przeznaczenie inne od dotychczasowego, mogą być do czasu zagospodarowania zgodnie z planem użytkowane w sposób dotychczasowy. Na terenach tych zakazuje się rozbudowy istniejących obiektów sprzecznych z funkcją przewidzianą w planie.

Załącznik Nr 1
do wypisu z miejscowego planu
zagospodarowania
przestrzennego gm. Jastków
Nr PM. 6727.168.2016.AM.2
z dnia 15.11.2016r.

28

2. Tereny usługowe

2.1. R - usługi rzemiosła - z podstawowym przeznaczeniem gruntów pod zakłady rzemiosła usługowego nieuciążliwego - o ustaleniach:

1) zakazuje się lokalizowania obiektów szczególnie uciążliwych dla środowiska i zdrowia ludzi oraz obiektów mogących pogorszyć stan środowiska;
2) dopuszcza się lokalizowanie obiektów o potencjalnej uciążliwości mieszczącej się w granicach władania terenem przez dysponenta tych obiektów;
3) dopuszcza się lokalizowanie budynków usługowych o wysokości do 2 kondygnacji z których druga stanowi poddasze użytkowe;
4) dopuszcza się lokalizowanie obiektów o funkcji mieszkaniowej, na warunkach jak dla terenów MN, po uzyskaniu przez inwestora pozytywnej opinii właściwego organu państwowej inspekcji sanitarnej;
5) wprowadza się obowiązek zapewnienia w obrębie każdej wydzielonej działki miejsc parkingowych w ilości w pełni zaspokajającej potrzeby wynikające ze sposobu zagospodarowania działki;
6) wprowadza się obowiązek wprowadzenia pasów zieleni izolacyjnej o szerokości minimum 5 metrów, pomiędzy działkami o różnych funkcjach;
7) **dopuszcza się nadto lokalizację:**
   a) terenów zieleni (ZP, ZI),
   b) usług publicznych (UP),
   c) usług komercyjnych (UC),
   d) urządzeń komunikacyjnych (KS),
   e) urządzeń infrastruktury technicznej,
   f) nieuciążliwych zakładów produkcyjnych,
8) obiekty lub urządzenia, o których mowa w pkt. 7 można lokalizować pod warunkiem:
   a) że stanowią one uzupełnienie lub wzbogacenie przeznaczenia podstawowego,
   b) zachowania zasady, aby takie obiekty lub urządzenia projektowane i istniejące z zakresu przeznaczenia dopuszczalnego łącznie nie zajmowały więcej niż 20% danego obszaru,
   c) nienaruszenia ustaleń obowiązujących dla wiodącej funkcji terenu,

2.2. UP - usługi publiczne - z podstawowym przeznaczeniem gruntów pod:

a) usługi oświaty, kultury, a także zdrowia i opieki społecznej,
b) obiekty administracji publicznej,
c) obiekty sakralne,
d) inne usługi publiczne i administracyjne,

o ustaleniach:

1) dopuszcza się budynki o wysokości do 3 kondygnacji,
2) w lokalizowanych obiektach usług dla funkcji kulturowej i oświaty wprowadza się obowiązek zapewnienia terenów zielonych dla celów rekreacyjnych i sportowych,
3) wprowadza się obowiązek tworzenia zieleni izolacyjnej, rozdzielającej tereny o odmiennych funkcjach,
4) dopuszcza się rozbudowę istniejących obiektów,
5) dopuszcza się zmianę funkcji o charakterze usług publicznych,
6) **dopuszcza się ponadto lokalizację:**
   a) terenów zieleni i urządzeń sportu (US),
   b) urządzeń infrastruktury technicznej oraz urządzeń komunikacji z wyjątkiem obiektów usług technicznych i stacji paliw,
   c) usług komercyjnych (UC),
   d) usług turystycznych (UT),

e) mieszkań na wyższych kondygnacjach oraz obiektów mieszkalnych związanych z użytkowaniem określonym w ust. 2.2.
f) terenów targowych i wystawowych.

7) obiekty lub urządzenia, o których mowa w pkt. 6 można lokalizować pod warunkiem:
   a) że stanowią one uzupełnienie lub wzbogacenie przeznaczenia podstawowego,
   b) zachowania zasady, aby takie obiekty lub urządzenia z zakresu przeznaczenia dopuszczalnego łącznie nie zajmowały więcej niż 20% danego obszaru (w/w współczynnik nie obowiązuje przy zmianie istniejących pojedynczych obiektów zakwalifikowanych jako UP na usługi komercyjne (UC) oraz w przypadku zajęcia całości terenów UP na użytkowanie określone w pkt. 6 lit.e)
   c) nienaruszenia ustaleń obowiązujących dla wiodącej funkcji terenu;

2.3. UC - usługi komercyjne - z podstawowym przeznaczeniem gruntów pod:
a) banki, instytucje ubezpieczeń, dyrekcje lub zarządy jednostek gospodarczych, obiekty jednostek projektowych,
b) obiekty handlu detalicznego i hurtowego, obiekty gastronomii, nieuciążliwych zakładów produkcyjnych oraz rzemiosła,
c) obiekty turystyki, tereny koncentracji usług,
d) usługi łączności.

o ustaleniach:
1) dopuszcza się budynki o wysokości do 2 kondygnacji w tym druga może stanowić użytkowe poddasze,
2) wprowadza się obowiązek tworzenia zieleni izolacyjnej rozdzielającej tereny o odmiennych funkcjach,
3) dopuszcza się rozbudowę istniejących obiektów,
4) **dopuszcza się nadto lokalizację:**
   a) terenów zieleni publicznej (ZP, ZI),
   b) usług publicznych (UP),
   c) urządzeń komunikacyjnych za wyjątkiem obiektów usług technicznych i stacji paliw,
   d) urządzeń infrastruktury technicznej,
   e) zabudowy mieszkaniowej związanej z podstawowym przeznaczeniem terenu;
5) Obiekty lub urządzenia, o których mowa w pkt. 4 można lokalizować pod warunkiem:
   a) że stanowią one uzupełnienie lub wzbogacenie przeznaczenia podstawowego,
   b) zachowania zasady, aby takie obiekty lub urządzenia projektowane i istniejące z zakresu przeznaczenia dopuszczalnego łącznie nie zajmowały więcej niż 20% danego obszaru przeznaczenia (w/w współczynnik nie obowiązuje przy zmianie użytkowania istniejących pojedynczych obiektów zakwalifikowanych jako UC na usługi publiczne UP),
   c) w zlokalizowanych obiektach usług publicznych wprowadza się obowiązek zapewnienia terenów zielonych w wielkości co najmniej 20% powierzchni terenu,
   d) nienaruszania ustaleń obowiązujących dla wiodącej funkcji terenu.

2.4. US - usługi sportowe z podstawowym przeznaczeniem gruntów pod urządzenia sportowe - o ustaleniach:
1) dopuszcza się lokalizowanie budynków i obiektów sportowych związanych z podstawowym przeznaczeniem terenu;
2) wprowadza się obowiązek tworzenia zieleni izolacyjnej i krajobrazowej rozdzielającej tereny o odmiennych funkcjach użytkowych;
3) wprowadza się obowiązek wydzielenia miejsc parkingowych zabezpieczających potrzeby obiektu

30

7) obsługa komunikacyjna nowych terenów przeznaczonych dla działalności inwestycyjnej przyległych do drogi krajowej winna odbywać się poprzez lokalne układy komunikacyjne opisane w pkt. 7.2.1.d). Ewentualne odstępstwa od w/w warunku mogą nastąpić tylko w drodze uzyskania pozytywnej opinii i uzgodnienia z zarządcą drogi krajowej tj. GDDP Oddział Wschodni w Lublinie,
8) decyzje dotyczące podziału działek budowlanych i decyzje o warunkach zabudowy i zagospodarowania terenów sąsiadujących z drogą krajową nr 17 i w strefie przyszłej drogi ekspresowej S 17 oraz terenów, których sposób zagospodarowania jest związany z w/w drogami lub których zagospodarowanie mogłoby mieć wpływ na drogi krajowe istniejące i planowane - mogą być wydane po uzyskaniu uzgodnienia z GDDP Oddział Wschodni w Lublinie w zakresie obsługi komunikacyjnej i określenia miejsca włączenia ruchu drogowego spowodowanego zmianą zagospodarowania do drogi krajowej.

5.2. KDW - drogi wojewódzkie (w klasie techn. „G" i „Z")- o ustaleniach:
1) ustala się następujące parametry techniczne dróg:
   a) szerokość jezdni 7 - 14 m,
   b) szerokość w liniach rozgraniczających 20 - 25 metrów,
   c) dostępność na skrzyżowaniach,
2) ustala się minimalne odległości budynków przeznaczonych na pobyt ludzi od krawędzi jezdni:
   a) domy mieszkalne i obiekty usługowe 1 i 2-kondygnacyjne - 30 metrów,
   b) domy mieszkalne i obiekty usługowe o większej liczbie kondygnacji - 40 metrów,
   c) szpitale, sanatoria i inne obiekty wymagające szczególnej ochrony - 130 metrów;
3) ustala się minimalne odległości od krawędzi jezdni obiektów budowlanych nie przeznaczonych na pobyt ludzi:
   a) na wyznaczonych obszarach zabudowy - 10 metrów,
   b) poza terenami zabudowanymi - 25 metrów;
4) wprowadza się konieczność nasadzania zieleni izolacyjnej, w szczególności krzewów, wzdłuż nowobudowanych dróg krajowych, a także budowy przepustów dla migracji zwierząt pod drogą;
5) do dróg wojewódzkich stosuje się odpowiednio ustalenia dla terenów KDG - pkt. 4, 5, 6;
6) wyłącza się z uchwalenia zmian miejscowego planu zagospodarowania przestrzennego gminy Jastków projektowanego odcinka drogi wojewódzkiej w rejonie przejazdu kolejowego w Miłocinie.

5.3. KDP - drogi powiatowe (w klasie tech. „Z" i „L") - o ustaleniach:
1) ustala się następujące parametry techniczne dróg:
   a) szerokość jezdni- 5,5 -7,0 metrów,
   b) szerokość w liniach rozgraniczających 15 - 20 metrów,
   c) dostępność na skrzyżowaniach i przez wjazdy bramowe,
2) ustala się minimalne odległości budynków przeznaczonych na pobyt ludzi od krawędzi jezdni dróg:
   a) domy mieszkalne i obiekty usługowe 1 i 2-kondygnacyjne - 20 metrów,
   b) domy mieszkalne i obiekty usługowe o większej liczbie kondygnacji - 30 metrów,
   c) szpitale, sanatoria i inne obiekty wymagające szczególnej ochrony - 130 metrów;
3) ustala się minimalne odległości od krawędzi jezdni dróg powiatowych obiektów budowlanych nie przeznaczonych na pobyt ludzi:
   a) na wyznaczonych obszarach zabudowy - 8 metrów,
   b) poza terenami zabudowanymi - 20 metrów;
4) do dróg powiatowych stosuje się odpowiednio ustalenia dla terenów KDG - pkt. 4, 5, 6;

URZĄD GMINY
Jastków

31 A

5) wyłącza się z uchwalenia zmiany miejscowego planu zagospodarowania przestrzennego gminy Jastków obwodnicę ośrodka gminnego Jastków na odcinkach projektowanych w funkcji kategorii drogi powiatowej.

5.4. KDG - drogi gminne (w klasie techn. „L" i „D") - o ustaleniach:

1) ustala się następujące parametry techniczne dróg:
   a) szerokość jezdni - 5,5 metrów,
   b) szerokość w liniach rozgraniczających - 10 - 15 metrów,
   c) dostępność nieograniczona;
2) ustala się minimalne odległości budynków od krawędzi jezdni:
   a) domy mieszkalne i obiekty usługowe 1- i 2-kondygnacyjne - 15 metrów,
   b) domy mieszkalne i obiekty usługowe o większej liczbie kondygnacji - 20 metrów,
   c) szpitale, sanatoria i inne obiekty wymagające szczególnej ochrony - 80 metrów
3) ustala się minimalne odległości od krawędzi jezdni dróg gminnych budynków nie przeznaczonych na pobyt ludzi:
   a) na wyznaczonych obszarach zabudowy - 6 metrów,
   b) poza terenami zabudowanymi - 15 metrów
4) w terenach zwartej zabudowy, gdzie wykształcona została linia zabudowy, dopuszcza się lokalizowanie budynków w odległości od krawędzi jezdni wyznaczonej przez tę linię, lecz w odległościach nie mniejszych niż określone w ustawie o drogach publicznych;
5) określenie granic obszarów zabudowanych następuje zgodnie z przepisami o ruchu drogowym;
6) podane odległości nie dotyczą ogrodzeń, obiektów wodnych melioracji oraz budownictwa komunikacyjnego (w tym chodników, zatok i wiat przystankowych); nie dopuszcza się jednak lokalizowania ogrodzeń wewnątrz linii rozgraniczających dróg szerokość których ustala się wg punktu 1 lit b) dla całego odcinka drogi o danej funkcji.

5.5. KDL - drogi lokalne utwardzone - o ustaleniach:

a) ustala się następujące parametry techniczne utwardzonych dróg lokalnych:
   – szerokość jezdni - 3,0 - 5,0 metrów,
   – szerokość w liniach rozgraniczających 6,0 - 10,0 metrów,
   – dostępność nieograniczona
b) pozostałe wymogi ustala się analogicznie jak dla dróg gminnych z zastrzeżeniem, że odległość linii zabudowy wynosi 6 - 10 m liczonej od krawędzi jezdni dla obiektów przeznaczonych na pobyt ludzi;

5.6. KDX - ciągi pieszo-jezdne - o ustaleniach dla parametrów technicznych:

– szerokość jezdni 3 - 5 metrów;
– szerokość w liniach rozgraniczających 5 - 8 metrów;
– dostępność nieograniczona;

31 B

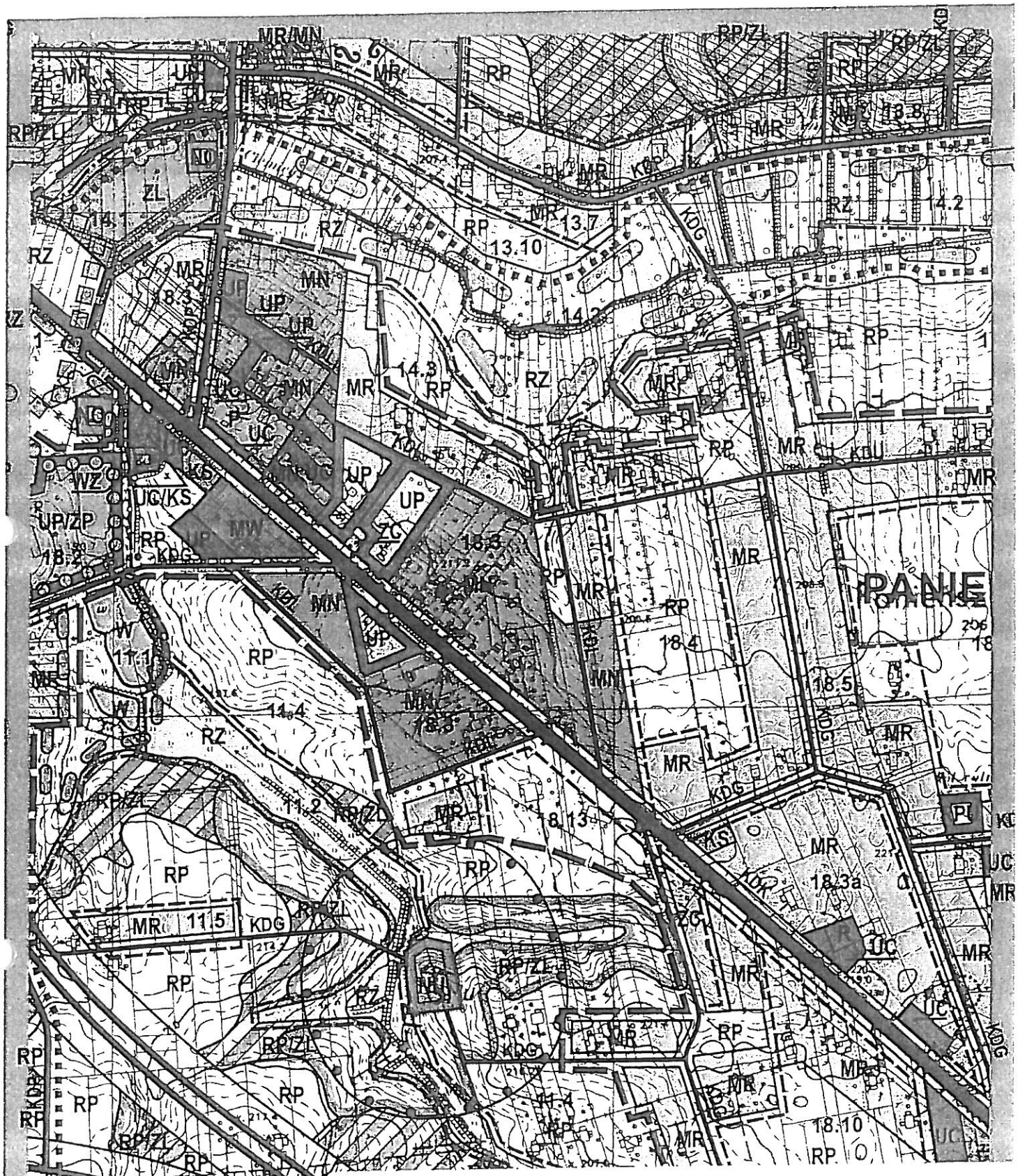

Załącznik nr. 2
Wyrys
Z Miejscowego Planu Zagospodarowania Przestrzennego
gm. Jastków
Nr PM.6727.168.2016.AM.2 z dnia 25.11.2016

Z up. Wójta Gminy

32

CZĘŚĆ 1

- OPIS TECHNICZNY DO PROJEKTU ZAGOSPODAROWANIA TERENU -

Temat: Rozbudowa, nadbudowa i przebudowa (modernizacja) budynku Gminnego Ośrodka Pomocy Społecznej (dawna Agronomówka) wraz ze zmianą sposobu użytkowania na Zakład Usług Komunalnych i Świetlicę Środowiskową

Obiekt: Budynek administracji publicznej, budynek kultury

Adres: Panieńszczyzna, ul. Legionistów, działki nr 10/31, 10/46, gmina Jastków

Inwestor: Urząd Gminy Jastków

Adres: Panieńszczyzna, ul. Chmielowa 3, 21-002 Jastków

Jednostka projektowa:

Elżbieta Kaca Pracownia Projektowa
BDB Projekt
ul. Polskiego Czerwonego Krzyża 9/1, 24-100 Puławy
tel. 0 506 726 149

Puławy, 15.III.2017 r.

Przedmiot inwestycji

Przedmiotem inwestycji jest rozbudowa, nadbudowa i przebudowa (modernizacja) budynku Gminnego Ośrodka Pomocy Społecznej (dawna Agronomówka) wraz ze zmianą sposobu użytkowania na Zakład Usług Komunalnych i Świetlicę Środowiskową.

Ponadto zakres inwestycji obejmuje:

- wykonanie placu zabaw
- budowę zjazdu oraz 29-ciu miejsc parkingowych
- przebudowę przyłącza kanalizacji sanitarnej.

Inwestycja zlokalizowana jest w miejscowości Panieńszczyzna na działkach nr 10/31 i 10/46, w gminie Jastków.

Przedmiotowy budynek Gminnego Ośrodka Pomocy Społecznej to obiekt parterowy z częściowo użytkowanym piętrem oraz częściowym podpiwniczeniem, kryty niesymetrycznym dachem dwuspadowym. Budynek ten obecnie pełni funkcję budynku administracji publicznej.

Planowana inwestycja ma na celu dostosowanie budynku do rosnących potrzeb Inwestora w zakresie administracji publicznej, a także ma na celu wzbogacenie funkcji dostępnych dla mieszkańców gminy poprzez wygospodarowanie pomieszczeń na Świetlicę Środowiskową. Ponadto doprojektowano klatkę schodową wraz z dźwigiem osobowym, aby umożliwić dostęp osobom niepełnosprawnym poruszającym się na wózkach inwalidzkich, jak również osobom niewidomym, niedosłyszącym czy z inną dysfunkcją.

Inwestycja obejmuje również wykonanie placu zabaw, który objęty jest osobnym opracowaniem projektowym załączonym w dalszej części dokumentacji.

Przed budynkiem zaprojektowano miejsca parkingowe dla użytkowników budynku i interesantów.

Istniejący stan zainwestowania działki

Projektuje się kompleksową rewitalizację przedmiotowych działek. Działki przeznaczone pod inwestycję to teren zabudowany budynkiem Gminnej Opieki Społecznej przeznaczonym do rozbudowy, nadbudowy i przebudowy oraz budynkiem gospodarczym. Stan techniczny budynku gospodarczego jest zły, a jego remont nieopłacalny, w związku tym obiekt przeznaczony jest do rozbiórki.

Działki posiadają pełne uzbrojenie techniczne:

- przyłącze do sieci wodociągowej – na działce Inwestora
- przyłącze do sieci kanalizacji sanitarnej – na działce Inwestora
- przyłącze do sieci gazowej – na działce Inwestora
- przyłącze do sieci energetycznej – na działce Inwestora
- przyłącze do sieci teletechnicznej – na działce Inwestora
- działka, na której planowana jest inwestycja posiada dostęp do drogi publicznej.

Projektowane zagospodarowanie działki

Na działce projektuje się:

- rozbudowę, nadbudowę oraz przebudowę istniejącego budynku administracji publicznej
- rozbiórkę istniejącego budynku gospodarczego
- plac zabaw
- zjazd oraz 29 miejsc parkingowych
- przebudowę przyłącza kanalizacji sanitarnej.

Istniejący budynek administracji publicznej wyposażony jest w pełne uzbrojenie techniczne. W związku z kolizją istniejącego przyłącza z projektowaną rozbudową zachodzi konieczność przebudowy przyłącza kanalizacji sanitarnej.

Na działkach od strony północnej zaprojektowano nowy zjazd na działkę oraz plac z miejscami parkingowymi dla samochodów osobowych. Przewidziano 29 miejsc parkingowych dla użytkowników i interesantów obiektu, w tym dwa miejsca przeznaczone do korzystania przez osoby niepełnosprawne.

Drogę pożarową do budynku stanowią ulice wzdłuż trzech boków budynku, tj. ulica Legionistów, Motylowa oraz II Armii W.P.

Woda do celów przeciwpożarowych zapewniona jest przez hydrant zlokalizowany na sieci wodociągowej WA75, znajdujący się w odległości około 32m od budynku.

Teren w miejscu projektowanych parkingów zostanie nieznacznie zniwelowany, uprzątnięty, a także zostanie usuniętych kilka drzew i krzewów.

Na placu zabaw projektuje się nowe nasadzenia.

Zaprojektowano zieleń izolacyjną rozdzielającą tereny o różnych funkcjach. Zieleń wokół placu zabaw oddziela go od zabudowy mieszkalnej, usługowej i parkingów.

W późniejszym terminie należy wykonać nasadzenia zielenią izolacyjną np. żywopłot, pomiędzy parkingiem, a terenami przewidzianymi planem pod zabudowę mieszkaniową.

Bilans powierzchni zagospodarowania terenu

budynek administracji publicznej GOPS - istniejący	143,95
budynek gospodarczy - istniejący	42,38
tarasy	10,96
utwardzenia	117,66
Powierzchnia sumaryczna istniejącej zabudowy i utwardzeń:	**314,95**

budynek gospodarczy - istniejący	42,38
tarasy	10,96
utwardzenia	117,66
Powierzchnia sumaryczna zabudowy i utwardzeń do rozbiórki:	**171,00**

budynek administracji publicznej - po rozbudowie	184,22
taras, pochylnia przy budynku, schody zewnętrzne	51,65
opaska wokół budynku	40,98
parkingi	330,55
place	368,78
chodniki	296,51
nawierzchia bezpieczna - plac zabaw	168,31
piasek - plac zabaw	90,00
komunikacja - plac zabaw	172,52
zieleń urządzona	866,48
Powierzchnia sumaryczna projektowanej zabudowy i utwardzeń:	**2 570,00**
Powierzchnia działek	**2 570,00**

Szczególne warunki lokalizacji inwestycji

- teren lokalizacji nie znajduje się w strefie ochrony konserwatorskiej
- teren lokalizacji nie znajduje się w strefie ochrony parków krajobrazowych
- teren zamierzenia inwestycyjnego znajduje się poza obszarem oddziaływania szkód górniczych, osuwiska mas ziemnych oraz melioracji wodnych.
- inwestycja nie stwarza zagrożenia dla środowiska oraz higieny i zdrowia użytkowników i ich otoczenia.

MAPA DO CELÓW PROJEKTOWYCH		
Oznaczenie kancelaryjne zgłoszenia pracy geodezyjnej		GGO.6640.3073.2016
Miejscowość		Jastków
Jednostka ewidencyjna	identyfikator	060907_2
	nazwa	Jastków
Obręb ewidencyjny	identyfikator	060907_2.0014
	nazwa	Panieńszczyzna
Skala mapy		1:500
Sekcja		135.244.081
Nazwa układu współrzędnych	prostokątnych płaskich	1965 (1)
	wysokości	Kronsztadt 60
Mapa aktualna wg stanu na dzień		06.06.2016r.
Oznaczenie działki oraz granic obszaru, który był przedmiotem aktualizacji		działki nr 10/46, 10/31
		zakres w kolorze żółtym
Służebności gruntowe mające wpływ na zagospodarowanie gruntów zlokalizowanych w granicach projektowanej inwestycji		nie dotyczy
Nie wyklucza się istnienia w terenie innych nie wykazanych na niniejszej mapie urządzeń podziemnych, które nie były zgłoszone do inwentaryzacji.		
Kontur użytku gruntowego, który nie jest ujawniony		nie dotyczy
Nr licencji na wykorzystanie danych zasobu geodezyjnego		GGO.6640.3073.2016_0609_K05

GEO PRINT
Jawidz 5/1, 21-077 Spiczyn
NIP 713-157-27-00
REGON 430999717

Nazwa wykonawcy

GEODETA UPRAWNIONY
inż. TOMASZ MAKUCH
Jawidz 5/1
21-077 Spiczyn tel. 509 716 420
upr. Nr 16859
17-06-2016r.

Imię i nazwisko, nr uprawnień oraz data i podpis geodety uprawnionego,

Zawiadamia się, że dane [illegible] prac geodezyjnych i kartograficznych [illegible] zasobu geodezyjnego i kartograficznego

STAROSTA LUBELSKI

P.0609. 2016-3465
Identyfikator ewidencyjny [illegible] zasobu

30-06-2016
Data wpisania operatu technicznego [illegible]

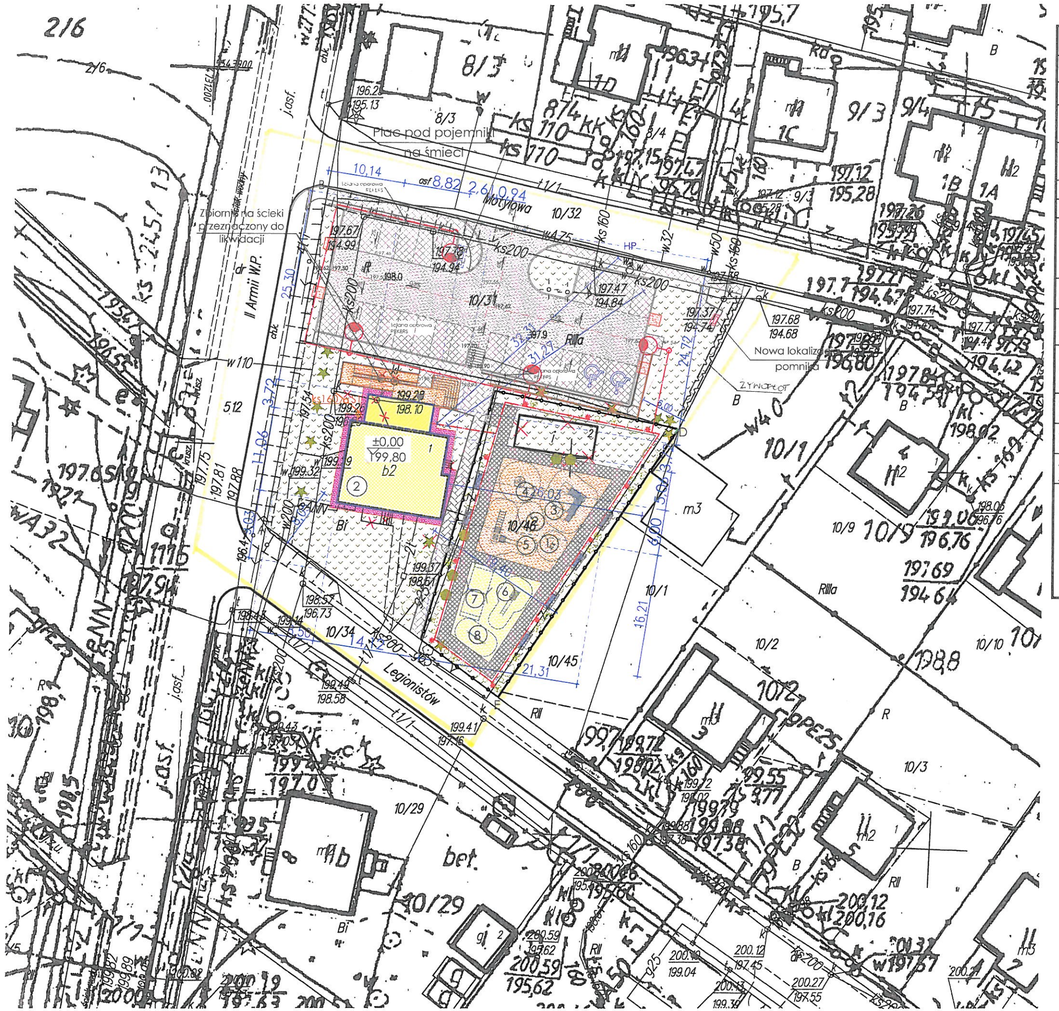

MAPA DO CELÓW PROJEKTOWYCH

Oznaczenie kancelaryjne zgłoszenia pracy geodezyjnej		GGO.6640.3073.2016
Miejscowość		Jastków
Jednostka ewidencyjna	identyfikator	060907_2
	nazwa	Jastków
Obręb ewidencyjny	identyfikator	060907_2.0014
	nazwa	Panieńszczyzna
Skala mapy		1:500
Sekcja		135.244.081
Nazwa układu współrzędnych	prostokątnych płaskich	1965 (1)
	wysokości	Kronsztadt 60
Mapa aktualna wg stanu na dzień:		06.06.2016r.
Oznaczenie działki oraz granic obszaru, który był przedmiotem aktualizacji		działki nr 10/46, 10/31
		zakres w kolorze żółtym
Służebności gruntowe mające wpływ na zagospodarowanie gruntów zlokalizowanych w granicach projektowanej inwestycji		nie dotyczy
Nie wyklucza się istnienia w terenie innych nie wykazanych na niniejszej mapie urządzeń podziemnych, które nie były zgłoszone do inwentaryzacji.		
Kontur użytku gruntowego, który nie jest ujawniony		nie dotyczy
Nr licencji na wykorzystanie danych zasobu geodezyjnego		GGO.6640.3073.2016_0609_K05

GEO PRINT
Jawidz 5/1, 21-077 Spiczyn
NIP: 713-157-27-01
REGON: 030950717

Nazwa wykonawcy

GEODETA UPRAWNIONY
inż. TOMASZ MAKUCH
Jawidz 5/1
21-077 Spiczyn, tel. 509 716 420
upr. Nr 16859
17-06-2016r.

Imię i nazwisko, nr uprawnień oraz data i podpis geodety uprawnionego,

Potwierdza się, że dokumentacja będąca przedmiotem pracy geodezyjnej i kartograficznej ... istotnej treści tej pracy do zasobów geodezyjnego i kartograficznego.
STAROSTA LUBELSKI
P.0609. 2016-3465
Identyfikator ewidencyjny dokumentu zasobu
30-06-2016
Data wpisania operatu technicznego do ewidencji materiałów zasobu

LEGENDA:

- Projektowana rozbudowa
- Część istniejąca budynku
- Miejsce parkingowe
- Dojazdy
- Chodniki
- Tarasy, podjazdy
- Opaska przy budynku
- Zieleń
- 600 Wymiar wiążący
- 600 Wymiar wynikowy
- 600 Wymiar dodatkowy
- ±0.00 Poziom posadowienia parteru
- (2) Liczba kondygnacji
- ▲ Wejście do budynku
- A,B,C.. Zakres opracowania
- Ogrodzenie
- Obiekt przeznaczony do rozbiórki

LEGENDA DLA PLACU ZABAW:

- Zieleń urządzona
- Komunikacja, kostka brukowa - kolor szary
- Strefa zabawy, nawierzchnia bezpieczna - kolor pomarańczowy
- Strefa zabawy, nawierzchnia bezpieczna piaszczysta (oznaczona kolorem żółtym)
- zieleń projektowana - klon
- zieleń projektowana - forsycja
- zieleń projektowana - krzewy iglaste (cyprysik tępołuskowy)
- drzewa istniejące
- drzewa istniejące do wycinki
- kosz na śmieci z pokrywą
- lampa
- ławka
- (1) bujak autko
- (2) bujak konik
- (3) domki z piaskownicą dla małych dzieci
- (4) karuzela krzyżowa z 4 siedziskami i kierownicą
- (5) zestaw zabawowy
- (6) zjeżdżalnia ze schodami
- (7) huśtawka wahadłowa dwuosobowa
- (8) huśtawka wagowa dwuosobowa

PROJEKT ZAGOSPODAROWANIA TERENU
skala 1:500

Za zgodność z oryginałem
Kaca
mgr inż. Elżbieta Kaca

PRZEDŁOŻONA DO OPINII ZAKŁADOWI PRZECIWPOŻAROWYCH
mgr inż. ... 28.04.2017
Lublin, ...
Zgodność projektu z wymogami ochrony przeciwpożarowej stwierdza się bez uwag

Stwierdza się, że rozwiązania niniejszego projektu zostały uzgodnione i koordynowane międzybranżowo z następującymi opracowaniami.

PRACOWNIA PROJEKTOWA
BDB PROJEKT

mgr inż. Elżbieta Kaca
ul. PCK 9/1
24-100 Puławy
tel. 506 726 149
bdb.projekt@wp.pl

INWESTOR:	Urząd Gminy Jastków Panieńszczyzna, ul. Chmielowa 3, 21-002 Jastków			
TYTUŁ PROJEKTU:	Rozbudowa, nadbudowa i przebudowa (modernizacja) budynku Gminnego Ośrodka Pomocy Społecznej (dawna Agronomówka) wraz ze zmianą sposobu użytkowania na Zakład Usług Komunalnych i Świetlicę Środowiskową w ramach działania 13.8 RPO WL 2014-2020 „Poprawa spójności przestrzennej, społecznej i kulturowej Lubelskiego Obszaru Funkcjonalnego poprzez rewitalizację"			
TYTUŁ RYSUNKU:	Panieńszczyzna, ul. Legionistów, dz. nr 10/31, 10/46, gmina Jastków			
PROJEKT ZAGOSPODAROWANIA TERENU				
BRANŻA	IMIĘ I NAZWISKO	NR UPRAWNIEŃ	PODPIS	SKALA: 1:500
ARCHITEKTURA	mgr inż. arch. Michał Wacławski	79/LBOIA-OOK/2010		STADIUM: PZ
OPRACOWAŁA	mgr inż. Elżbieta Kaca	LUB/0033/ZOOA/10		DATA: 15.III.2017
ARCHITEKTURA	mgr inż. arch. Tadeusz Babrowski	1135/Lb/72		NR RYSUNKU:
INSTALACJE SANITARNE	inż. Janusz Lis	2835/Lb/94 LUB/IS/2630/01		
INSTALACJE SANITARNE	mgr inż. Bogdan Wiśniewski	197/Tbg/98		
INSTALACJE ELEKTRYCZNE	mgr inż. Adam Kowalski	LUB/0027/PWOE/10		
INSTALACJE ELEKTRYCZNE	mgr inż. Michał Kowalczyk	LUB/0002/PWOE/09		
BRANŻA DROGOWA	mgr inż. Robert Śpiewak	LUB/0052/PWOD/10		PZ-1/1

40

Elżbieta Kaca Pracownia Projektowa BDB PROJEKT
ul. Polskiego Czerwonego Krzyża 9/1, 24-100 Puławy, tel. 506 726 149, e-mail: bdb.projekt@wp.pl

CZĘŚĆ 2.1.

- INWENTARYZACJA BUDYNKU ADMINISTRACJI PUBLICZNEJ WRAZ Z OCENĄ STANU TECHNCZNEGO I ZALECENIAMI -

Obiekt: Budynek administracji publicznej

Adres: Panieńszczyzna, ul. Legionistów, działki nr 10/31, 10/46, gmina Jastków

Inwestor: Urząd Gminy Jastków

Adres: Panieńszczyzna, ul. Chmielowa 3, 21-002 Jastków

Jednostka projektowa:

Elżbieta Kaca Pracownia Projektowa BDB Projekt
ul. Polskiego Czerwonego Krzyża 9/1
24-100 Puławy
e-mail: bdb.projekt@wp.pl
tel. 506 726 149

Puławy, 15.III.2017 r.

1. CEL OPRACOWANIA

Celem opracowania jest sporządzenie dokumentacji opisującej stan techniczny istniejącego budynku administracji publicznej zlokalizowanego w miejscowości Panieńszczyzna na działkach nr 10/31, 10/46, w gminie Jastków. Dokumentacja ta, jest niezbędna do opracowania projektu jego rozbudowy, nadbudowy i przebudowy.

2. UWAGI WSTĘPNE

Inwentaryzację wykonano na podstawie:

- wizji lokalnej
- pomiarów wykonanych we własnym zakresie
- informacji otrzymanych od Inwestora
- udostępnionej przez Inwestora inwentaryzacji opracowanej przez Biuro Projektowo-Badawcze Budownictwa Ogólnego „Miastoprojekt – Lublin" (brak daty opracowania).

Ze względu na to, że budynek był użytkowany podczas opracowywania dokumentacji i nie było możliwości wykonania niezbędnych odkrywek, należy na etapie budowy dokonać dodatkowej oceny stanu technicznego stropów nad piwnicą i parterem. W przypadku stwierdzenia rozbieżności pomiędzy stanem faktycznym, a dokumentacją, niezwłocznie powiadomić o tym fakcie projektantów.
Całość robót związanych z planowaną inwestycją należy wykonywać zgodnie z dokumentacją projektową, sztuką budowlaną, aktualnie obowiązującymi przepisami, pod nadzorem osób posiadających odpowiednie uprawnienia oraz zgodnie z zasadami BHP.
Wszystkie wymiary należy sprawdzić i skorygować na budowie przed przystąpieniem do prac budowlanych lub w ich trakcie.

3. ANALIZA STANU TECHNICZNEGO BUDYNKU

PROGRAM UŻYTKOWY ORAZ OGÓLNA CHARAKTERYSTYKA BUDYNKU

Budynek administracji publicznej wykonany jest w technologii tradycyjnej, murowanej z elementami prefabrykowanymi. Jest to budynek dwukondygnacyjny, z częściowym podpiwniczeniem, przykryty dachem dwuspadowym o niesymetrycznym układzie połaci dachowych.
Budynek posiada pełne uzbrojenie w instalacje techniczne.

PARAMETRY TECHNICZNE I ZESTAWIENIE POWIERZCHNI POMIESZCZEŃ

Powierzchnia zabudowy	143,95 m^2
Powierzchnia użytkowa	171,33 m^2
Powierzchnia netto	237,56 m^2
Kubatura	843 m^3

	Nr	Pomieszczenie	Netto	Użytkowa
			[m^2]	[m^2]
PIWNICA	-1.1	Pom. techniczne	14,68	14,68

	-1.2	Schody	2,36	2,36
			17,04	**17,04**

	Nr	Pomieszczenie	Netto	Użytkowa
			[m²]	[m²]
PARTER	0.1	Wiatrołap	1,43	1,43
	0.2	Korytarz	9,05	9,05
	0.3	Pom. biurowe	14,27	14,27
	0.4	Pom. biurowe	19,63	19,63
	0.5	WC	3,17	3,17
	0.6	Schody	6,42	6,42
	0.7	Korytarz	5,46	5,46
	0.8	Archiwum	7,17	7,17
	0.9	Pom. biurowe	9,98	9,98
	0.10	Wiatrołap	1,07	1,07
	0.11	Pom. biurowe	19,61	19,61
	0.12	Pom. biurowe	14,38	14,38
			111,64	**111,64**

	Nr	Pomieszczenie	Netto	Użytkowa
			[m²]	[m²]
PIĘTRO	1.1	Korytarz	5,68	5,68
	1.2	Pom. biurowe	19,07	19,07
	1.3	Pom. biurowe	13,16	13,16
	1.4	Pom. biurowe	6,20	6,20
	1.5	WC	3,31	3,31
	1.6	Sala	14,97	12,27
	1.7	Strych	21,07	0,00
	1.8	Strych	25,42	0,00
			108,88	**59,69**

CHARAKTERYSTYKA KONSTRUKCYJNA OBIEKTU WRAZ Z ZALECENIAMI

Posadowienie i ściany fundamentowe

Według informacji otrzymanych od Inwestora ławy fundamentowe wykonane są z betonu, a poziom ich posadowienia w piwnicy wynosi około 0,50m poniżej posadzki. Brak informacji o poziomie posadowienia części niepodpiwniczonej.
Ściany fundamentowe i ściany piwnicy murowane z cegły ceramicznej pełnej.
W części cokołowej widoczne są liczne uszkodzenia tynków.

Zalecenia:

- Wykonać podbicie ścian fundamentowych zewnętrznych i wewnętrznych według części konstrukcyjnej.

- Sprawdzić stan izolacji pionowej i poziomej na fundamentach i ścianach fundamentowych. W przypadku stwierdzenia braku tych izolacji wykonać nowe stosując systemowe rozwiązania firm dostępnych na rynku.
- Ocieplić ściany fundamentowe warstwą styroduru.
- Wykończyć cokół tynkiem mozaikowym koloru grafitowego.

Ściany zewnętrze

Ściany zewnętrzne budynku murowane są z cegły ceramicznej pełnej, od wewnątrz wykończone tynkiem, malowane, od zewnątrz wykończone tynkiem.
Od strony południowej widoczne jest zarysowanie na ścianie piętra pomiędzy częścią niższą i wyższą budynku.

Na ścianach zewnętrznych widoczne są liczne ubytki i odspojenia tynków, łuszczenia farby oraz liczne oznaki wandalizmu w postaci graffiti.

Zalecenia:

- Ściany zewnętrzne zaizolować termicznie wełną mineralną. Ściany od zewnątrz otynkować tynkiem mineralnym koloru białego. Wszystkie ściany od wewnątrz

otynkować tynkiem cementowo-wapiennym (po uprzednim skuciu tynków istniejących) i pomalować.

Ściany wewnętrzne

Ściany wewnętrzne budynku murowane z cegły ceramicznej pełnej, wykończone tynkiem, malowane (farby akrylowe/lamperia).

Zalecenia:

- Wszystkie ściany od wewnątrz otynkować tynkiem cementowo wapiennym (po uprzednim skuciu tynków istniejących) i pomalować.

Posadzki

Wszystkie posadzki należy rozebrać i wykonać od nowa.

Konstrukcja dachowa

Dach nad budynkiem wykonany jest jako dwuspadowy o połaciach niesymetrycznych. Spadek połaci wynosi około 7 i 14°.
Konstrukcję dachu nad częścią użytkową stanowi stropodach niewentylowany wykonany z belek prefabrykowanych DZ-3, kryty papą.
Konstrukcję dachu nad częścią nie użytkową stanowią belki prefabrykowane DZ-3 oraz ułożone na nich płytki pełne żelbetowe, pokryte papą.

Zalecenia:

- Zdemontować istniejącą konstrukcję dachu oraz wykonać nową konstrukcję stropodachu według opracowanej dokumentacji.

Stolarka okienna i drzwiowa

Istniejącą stolarkę okienną i drzwiową należy zdemontować i wymienić na nową.

Rynny i rury spustowe

Istniejące rynny i rury spustowe ze względu na swój zły stan techniczny należy zdemontować i wykonać nowe.

Opaska wokół budynku

Brak jest opaski wokół budynku zapewniającej odprowadzenie wody opadowej od budynku. Należy wykonać opaskę z kostki betonowej o szerokości minimum 80cm wokół budynku z nadaniem spadku około 3% od muru.

OCENA STANU TECHNICZNEGO

Podczas wizji lokalnej dokonano oględzin poszczególnych elementów konstrukcji budynku. Analizując ogólny stan techniczny obiektu należy stwierdzić, że jest on w dobrym stanie technicznym w zakresie konstrukcji. Niemniej jednak w przypadku planowanej inwestycji należy uwzględnić zalecenia analizy stanu technicznego.

Zalecenia dotyczące planowanej inwestycji:

- zdemontować konstrukcję dachu, ścian piętra oraz fragment stropu nad parterem według załączonych rysunków dotyczących zakresu tych robót
- podczas prowadzenia robót w przypadku stwierdzenia występowania na ścianach fundamentowych zawilgoceń należy je osuszyć
- sprawdzić stan izolacji pionowej i poziomej przeciwwilgociowej na ścianach fundamentowych i ścianach piwnic – w przypadku występowania jakichkolwiek uszkodzeń wykonać nowe izolacje (w projekcie założono wykonanie nowej izolacji poziomej w formie przepony oraz izolacji pionowych przeciwwilgociowych)
- w przypadku niezgodnego z normą posadowienia budynku należy podbić ławy fundamentowe budynku istniejącego do żądanego poziomu.
- zapewnić wentylację pomieszczeń zgodnie z obowiązującymi przepisami.

Zgodnie z powyższą analizą, ogólny stan techniczny budynku pozwala na jego rozbudowę, nadbudowę i przebudowę w zakresie opracowanym w części architektonicznej i konstrukcyjnej.

RZUT PIWNICY

SKALA 1:50

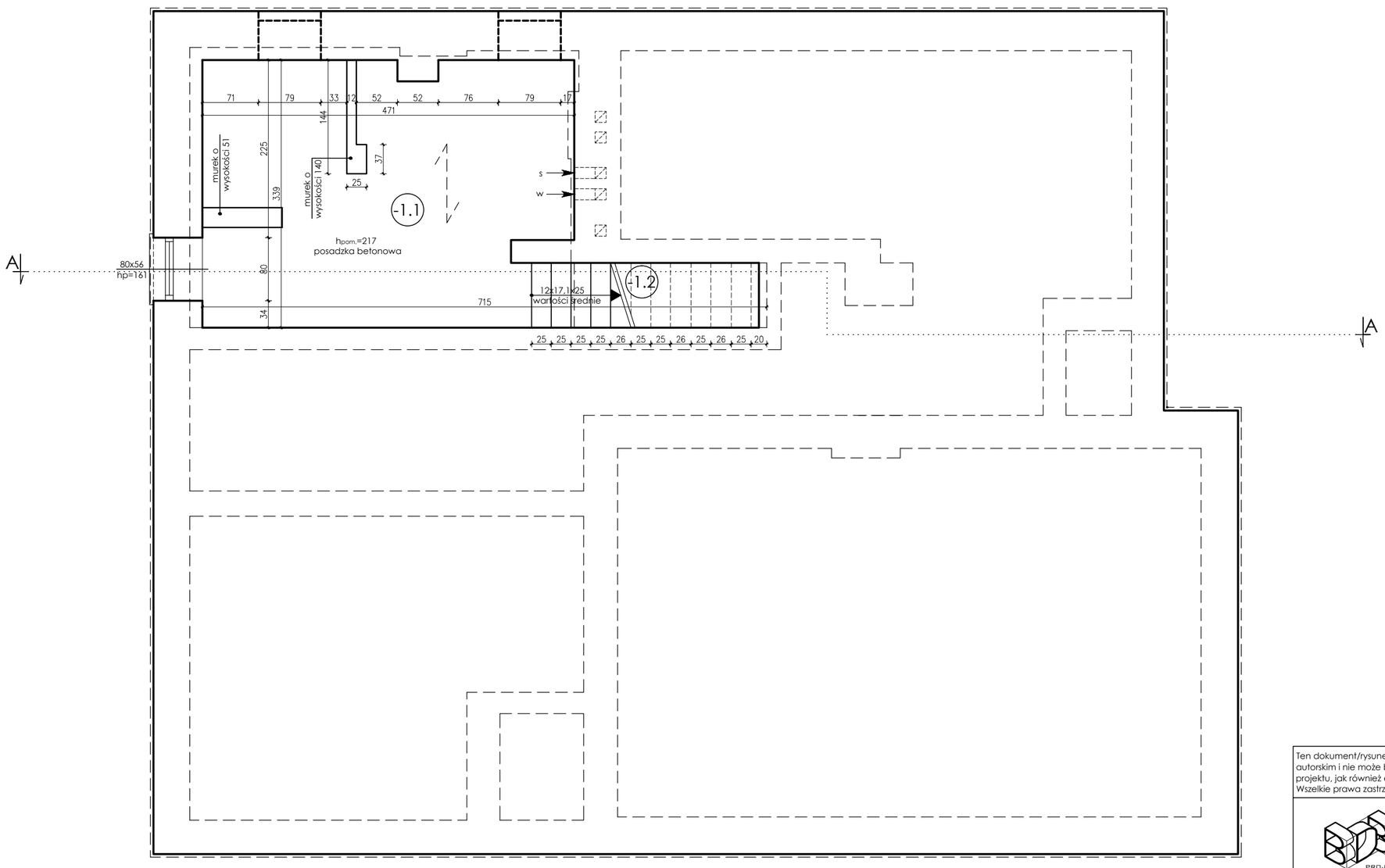

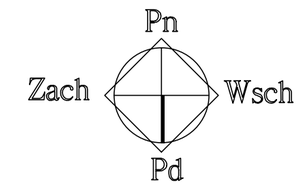

Ten dokument/rysunek łącznie z przedstawionymi w nim ideami i projektami stanowi własność intelektualną chronioną prawem autorskim i nie może być używany do innych celów w całości lub części bez pisemnej zgody autora. Wszelkie zmiany merytoryczne projektu, jak również estetyczne, wynikające z napotkanych problemów technicznych muszą być zatwierdzone przez autora. Wszelkie prawa zastrzeżone. Właściciel Elżbieta Kaca BDB Projekt.

PRACOWNIA PROJEKTOWA
BDB PROJEKT
mgr inż. Elżbieta Kaca
ul. PCK 9/1
24-100 Puławy
tel. 506 726 149
e-mail: bdb.projekt@wp.pl

INWESTOR:	Urząd Gminy Jastków Panieńszczyzna, ul. Chmielowa 3, 21-002 Jastków			
OBIEKT:	Inwentaryzacja budynku administracji publicznej - GOPS			
ADRES:	Panieńszczyzna, ul. Legionistów, dz. nr 10/31, 10/46, gmina Jastków			
TYTUŁ PROJEKTU:	Poprawa spójności przestrzennej, społecznej i kulturowej Lubelskiego Obszaru Funkcjonalnego poprzez rewitalizację			
TYTUŁ RYSUNKU:	RZUT PIWNICY			SKALA: 1:50
FUNKCJA	IMIĘ i NAZWISKO	NR UPRAWNIEŃ	PODPIS	STADIUM: IN
OPRACOWAŁA	mgr inż. Elżbieta Kaca	LUB/00214/ POOK/09 LUB/0033 ZOOA/10		DATA: 15.III.2017
				NR RYSUNKU: IN-1/9

RZUT PARTERU

SKALA 1:50

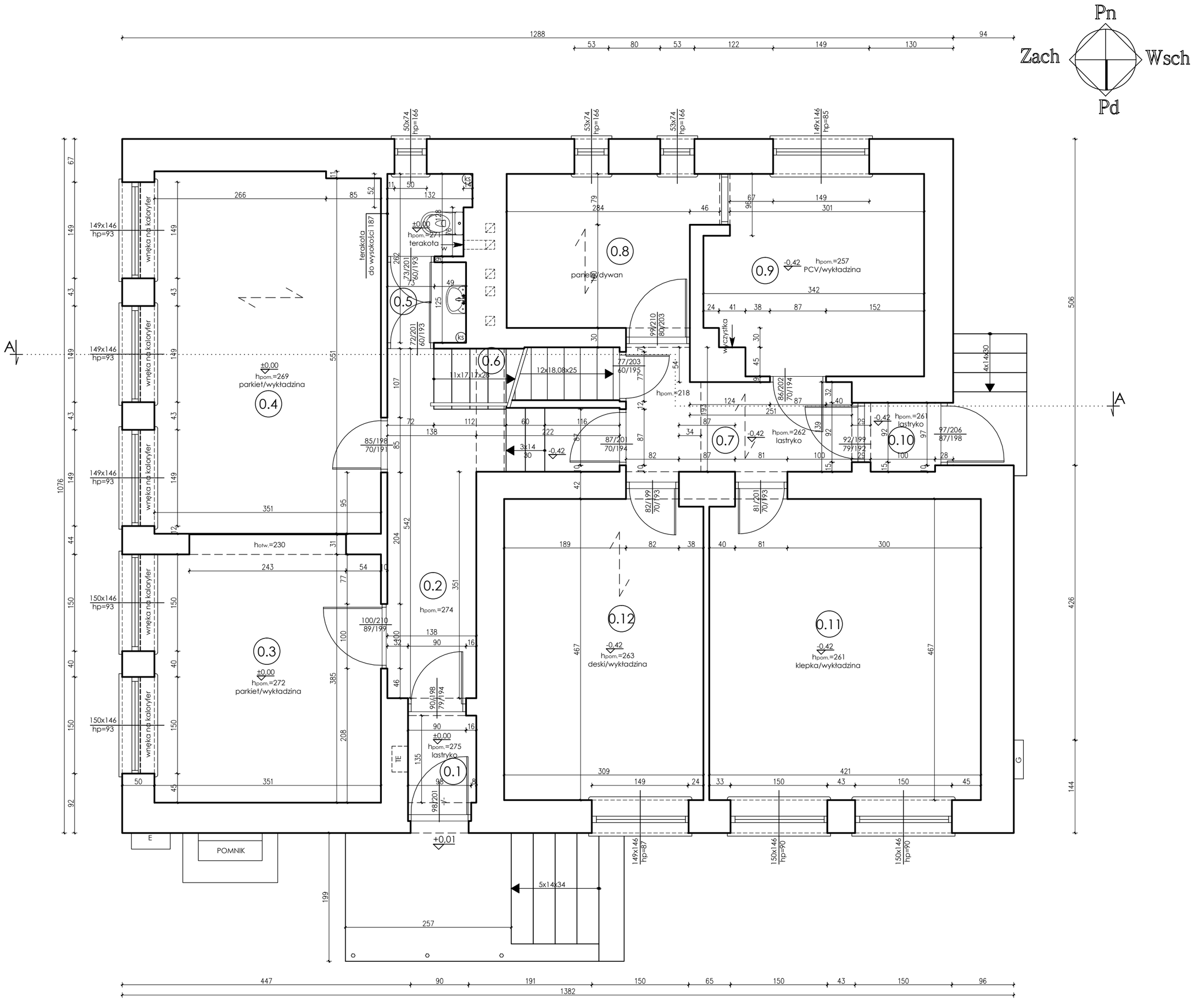

Ten dokument/rysunek łącznie z przedstawionymi w nim ideami i projektami stanowi własność intelektualną chronioną prawem autorskim i nie może być używany do innych celów w całości lub części bez pisemnej zgody autora. Wszelkie zmiany merytoryczne projektu, jak również estetyczne, wynikające z napotkanych problemów technicznych muszą być zatwierdzone przez autora. Wszelkie prawa zastrzeżone. Właściciel Elżbieta Kaca BDB Projekt.

PRACOWNIA PROJEKTOWA
BDB PROJEKT
mgr inż. Elżbieta Kaca
ul. PCK 9/1
24-100 Puławy
tel. 506 726 149
e-mail: bdb.projekt@wp.pl

INWESTOR:	Urząd Gminy Jastków Panieńszczyzna, ul. Chmielowa 3, 21-002 Jastków			
OBIEKT:	Inwentaryzacja budynku administracji publicznej - GOPS			
ADRES:	Panieńszczyzna, ul. Legionistów, dz. nr 10/31, 10/46, gmina Jastków			
TYTUŁ PROJEKTU:	Poprawa spójności przestrzennej, społecznej i kulturowej Lubelskiego Obszaru Funkcjonalnego poprzez rewitalizację			
TYTUŁ RYSUNKU:	RZUT PARTERU			SKALA: 1:50
FUNKCJA	IMIĘ i NAZWISKO	NR UPRAWNIEŃ	PODPIS	STADIUM: IN
OPRACOWAŁA	mgr inż. Elżbieta Kaca	LUB/00214/ POOK/09 LUB/0033 ZOOA/10		DATA: 15.III.2017
				NR RYSUNKU: IN-2/9

RZUT PIĘTRA

SKALA 1:50

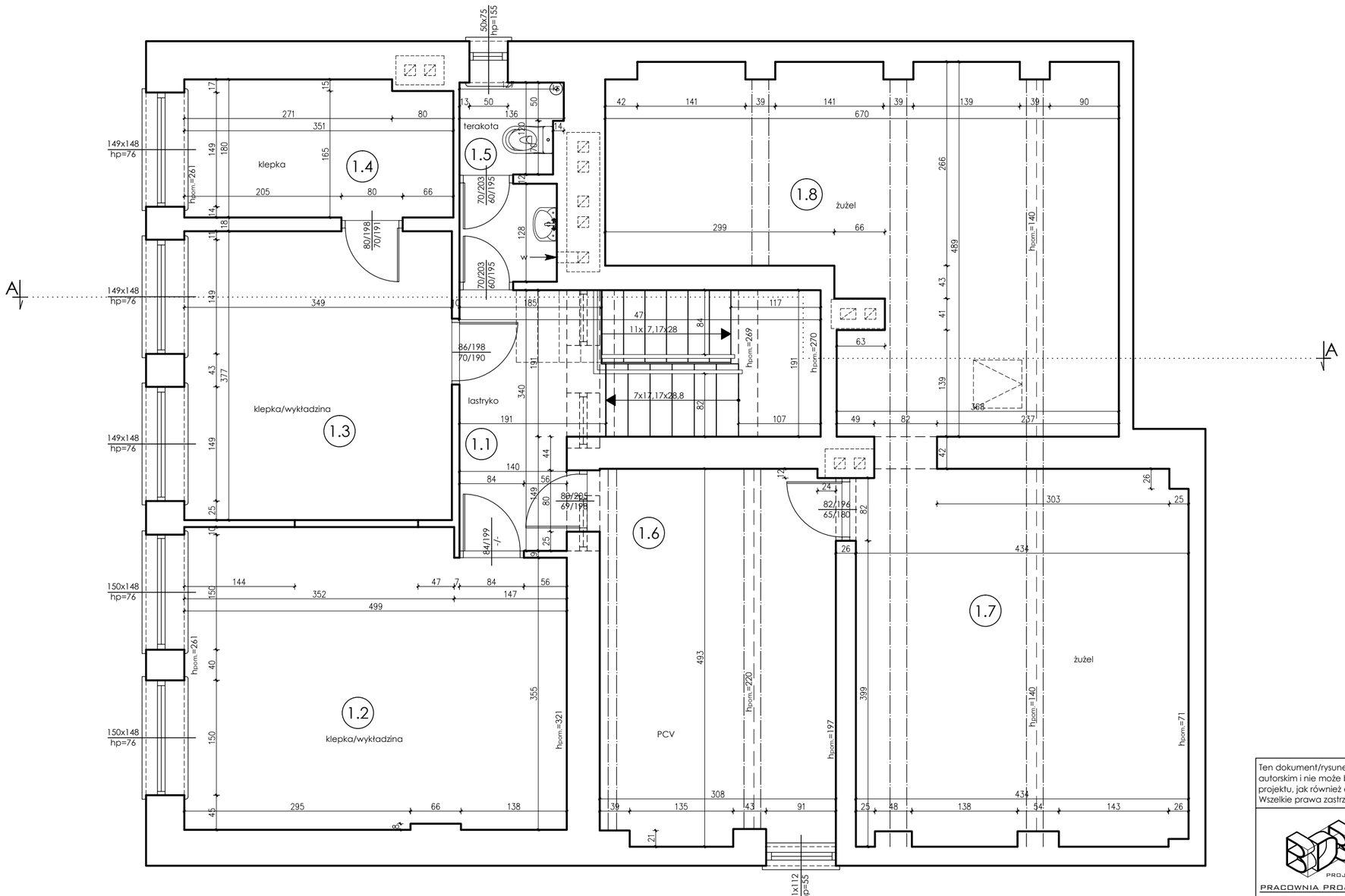

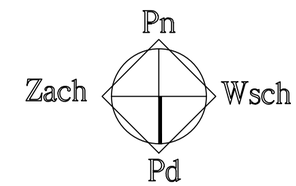

Ten dokument/rysunek łącznie z przedstawionymi w nim ideami i projektami stanowi własność intelektualną chronioną prawem autorskim i nie może być używany do innych celów w całości lub części bez pisemnej zgody autora. Wszelkie zmiany merytoryczne projektu, jak również estetyczne, wynikające z napotkanych problemów technicznych muszą być zatwierdzone przez autora. Wszelkie prawa zastrzeżone. Właściciel Elżbieta Kaca BDB Projekt.

PRACOWNIA PROJEKTOWA
BDB PROJEKT
mgr inż. Elżbieta Kaca
ul. PCK 9/1
24-100 Puławy
tel. 506 726 149
e-mail: bdb.projekt@wp.pl

INWESTOR:	Urząd Gminy Jastków Panieńszczyzna, ul. Chmielowa 3, 21-002 Jastków			
OBIEKT:	Inwentaryzacja budynku administracji publicznej - GOPS			
ADRES:	Panieńszczyzna, ul. Legionistów, dz. nr 10/31, 10/46, gmina Jastków			
TYTUŁ PROJEKTU:	Poprawa spójności przestrzennej, społecznej i kulturowej Lubelskiego Obszaru Funkcjonalnego poprzez rewitalizację			
TYTUŁ RYSUNKU:	RZUT PIĘTRA			SKALA: 1:50
FUNKCJA	IMIĘ i NAZWISKO	NR UPRAWNIEŃ	PODPIS	STADIUM: IN
OPRACOWAŁA	mgr inż. Elżbieta Kaca	LUB/00214/ POOK/09 LUB/0033 ZOOA/10		DATA: 15.III.2017
				NR RYSUNKU: IN-3/9

RZUT POŁACI DACHOWYCH

SKALA 1:50

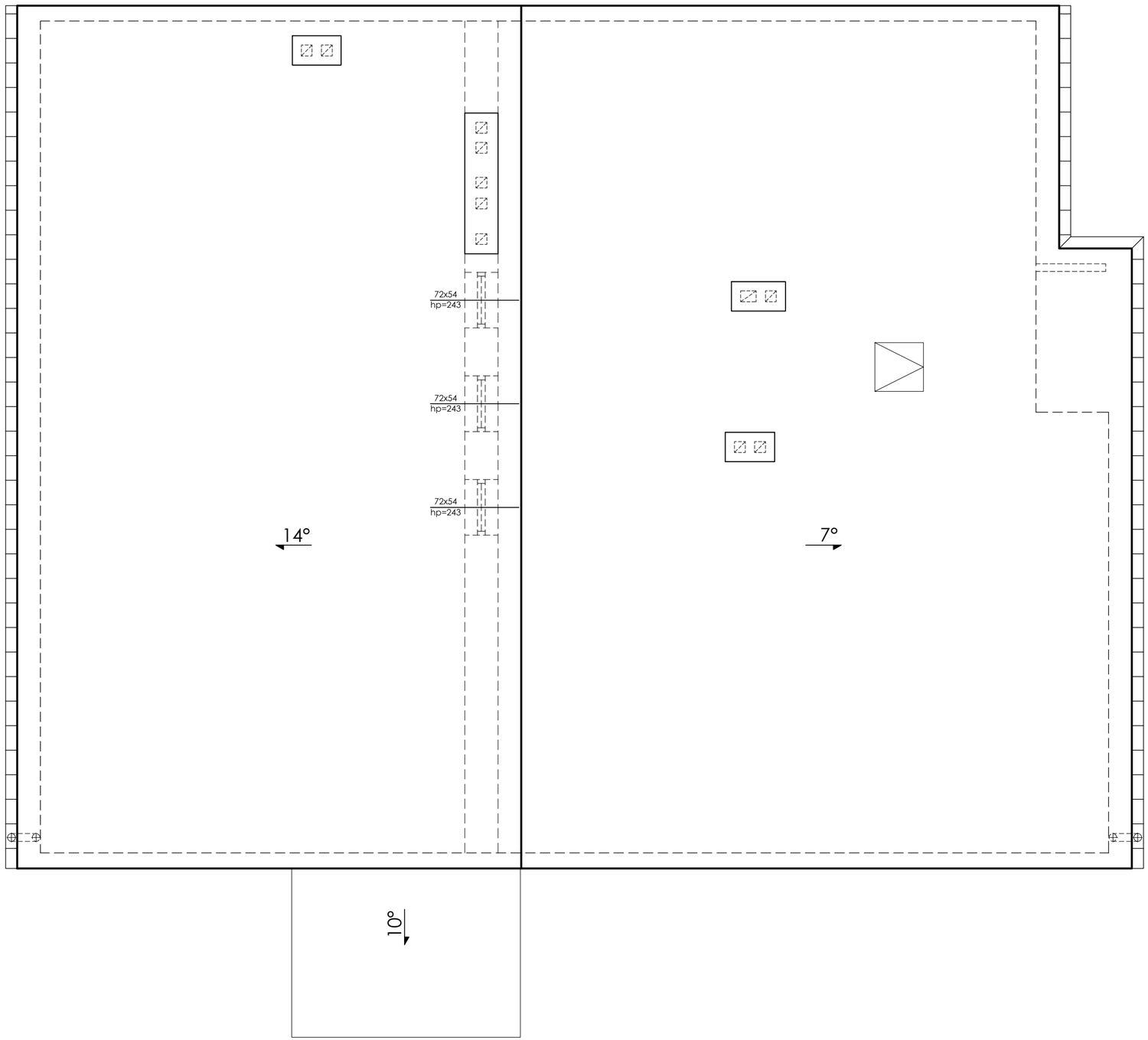

Ten dokument/rysunek łącznie z przedstawionymi w nim ideami i projektami stanowi własność intelektualną chronioną prawem autorskim i nie może być używany do innych celów w całości lub części bez pisemnej zgody autora. Wszelkie zmiany merytoryczne projektu, jak również estetyczne, wynikające z napotkanych problemów technicznych muszą być zatwierdzone przez autora. Wszelkie prawa zastrzeżone. Właściciel Elżbieta Kaca BDB Projekt.

PROJEKT
PRACOWNIA PROJEKTOWA
BDB PROJEKT
mgr inż. Elżbieta Kaca
ul. PCK 9/1
24-100 Puławy
tel. 506 726 149
e-mail: bdb.projekt@wp.pl

INWESTOR:	Urząd Gminy Jastków Panieńszczyzna, ul. Chmielowa 3, 21-002 Jastków			
OBIEKT: ADRES:	Inwentaryzacja budynku administracji publicznej - GOPS Panieńszczyzna, ul. Legionistów, dz. nr 10/31, 10/46, gmina Jastków			
TYTUŁ PROJEKTU:	Poprawa spójności przestrzennej, społecznej i kulturowej Lubelskiego Obszaru Funkcjonalnego poprzez rewitalizację			
TYTUŁ RYSUNKU:	RZUT POŁACI DACHOWYCH			SKALA: 1:50
FUNKCJA	IMIĘ i NAZWISKO	NR UPRAWNIEŃ	PODPIS	STADIUM: IN
OPRACOWAŁA	mgr inż. Elżbieta Kaca	LUB/00214/ POOK/09 LUB/0033 ZOOA/10		DATA: 15.III.2017
				NR RYSUNKU: IN-4/9

PRZEKRÓJ A-A
skala 1:50

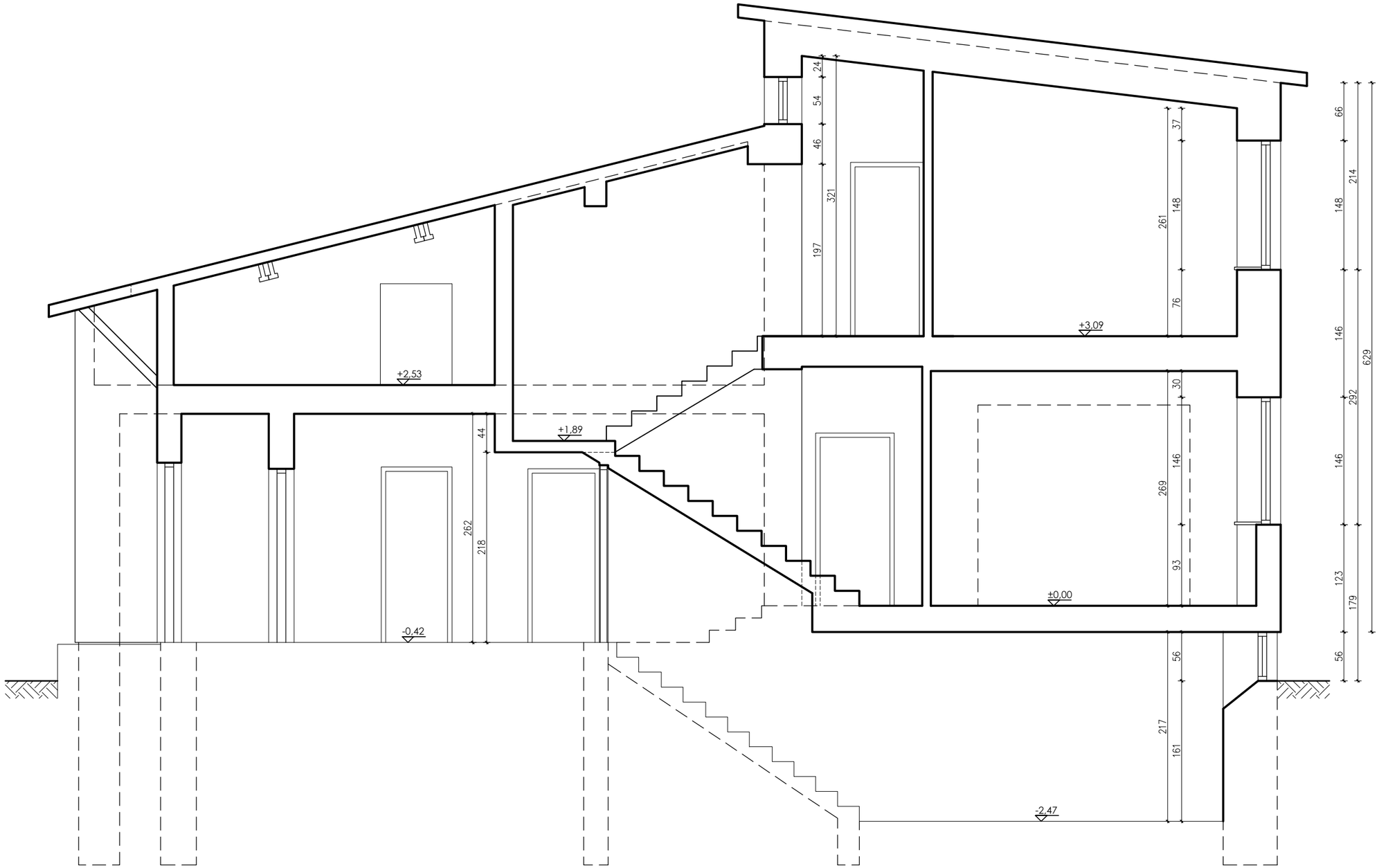

Ten dokument/rysunek łącznie z przedstawionymi w nim ideami i projektami stanowi własność intelektualną chronioną prawem autorskim i nie może być używany do innych celów w całości lub części bez pisemnej zgody autora. Wszelkie zmiany merytoryczne projektu, jak również estetyczne, wynikające z napotkanych problemów technicznych muszą być zatwierdzone przez autora. Wszelkie prawa zastrzeżone. Właściciel Elżbieta Kaca BDB Projekt.

PRACOWNIA PROJEKTOWA
BDB PROJEKT
mgr inż. Elżbieta Kaca
ul. PCK 9/1
24-100 Puławy
tel. 506 726 149
e-mail: bdb.projekt@wp.pl

INWESTOR:	Urząd Gminy Jastków Panieńszczyzna, ul. Chmielowa 3, 21-002 Jastków			
OBIEKT: ADRES:	Inwentaryzacja budynku administracji publicznej - GOPS Panieńszczyzna, ul. Legionistów, dz. nr 10/31, 10/46, gmina Jastków			
TYTUŁ PROJEKTU:	Poprawa spójności przestrzennej, społecznej i kulturowej Lubelskiego Obszaru Funkcjonalnego poprzez rewitalizację			
TYTUŁ RYSUNKU:	PRZEKRÓJ A-A			SKALA: 1:50
FUNKCJA	IMIĘ i NAZWISKO	NR UPRAWNIEŃ	PODPIS	STADIUM: IN
OPRACOWAŁA	mgr inż. Elżbieta Kaca	LUB/00214/ POOK/09 LUB/0033 ZOOA/10		DATA: 15.III.2017
				NR RYSUNKU: IN-5/9

ELEWACJA WSCHODNIA

skala 1:50

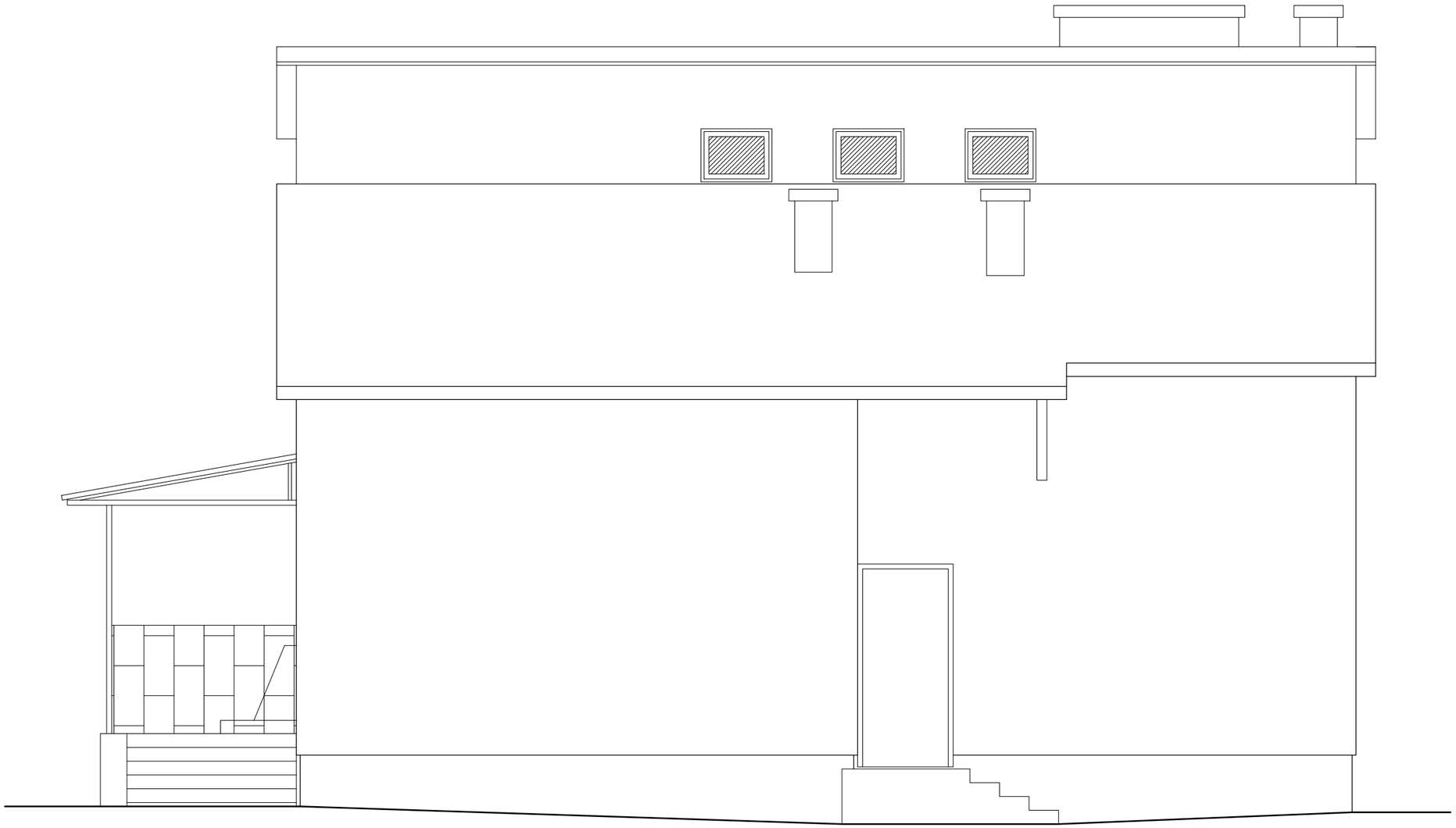

Ten dokument/rysunek łącznie z przedstawionymi w nim ideami i projektami stanowi własność intelektualną chronioną prawem autorskim i nie może być używany do innych celów w całości lub części bez pisemnej zgody autora. Wszelkie zmiany merytoryczne projektu, jak również estetyczne, wynikające z napotkanych problemów technicznych muszą być zatwierdzone przez autora. Wszelkie prawa zastrzeżone. Właściciel Elżbieta Kaca BDB Projekt.

PROJEKT
PRACOWNIA PROJEKTOWA
BDB PROJEKT
mgr inż. Elżbieta Kaca
ul. PCK 9/1
24-100 Puławy
tel. 506 726 149
e-mail: bdb.projekt@wp.pl

INWESTOR:	Urząd Gminy Jastków Panieńszczyzna, ul. Chmielowa 3, 21-002 Jastków			
OBIEKT: ADRES:	Inwentaryzacja budynku administracji publicznej - GOPS Panieńszczyzna, ul. Legionistów, dz. nr 10/31, 10/46, gmina Jastków			
TYTUŁ PROJEKTU:	Poprawa spójności przestrzennej, społecznej i kulturowej Lubelskiego Obszaru Funkcjonalnego poprzez rewitalizację			
TYTUŁ RYSUNKU:	ELEWACJA WSCHODNIA			SKALA: 1:50
FUNKCJA	IMIĘ i NAZWISKO	NR UPRAWNIEŃ	PODPIS	STADIUM: IN
OPRACOWAŁA	mgr inż. Elżbieta Kaca	LUB/00214/ POOK/09 LUB/0033 ZOOA/10		DATA: 15.III.2017
				NR RYSUNKU: IN-6/9

ELEWACJA ZACHODNIA

skala 1:50

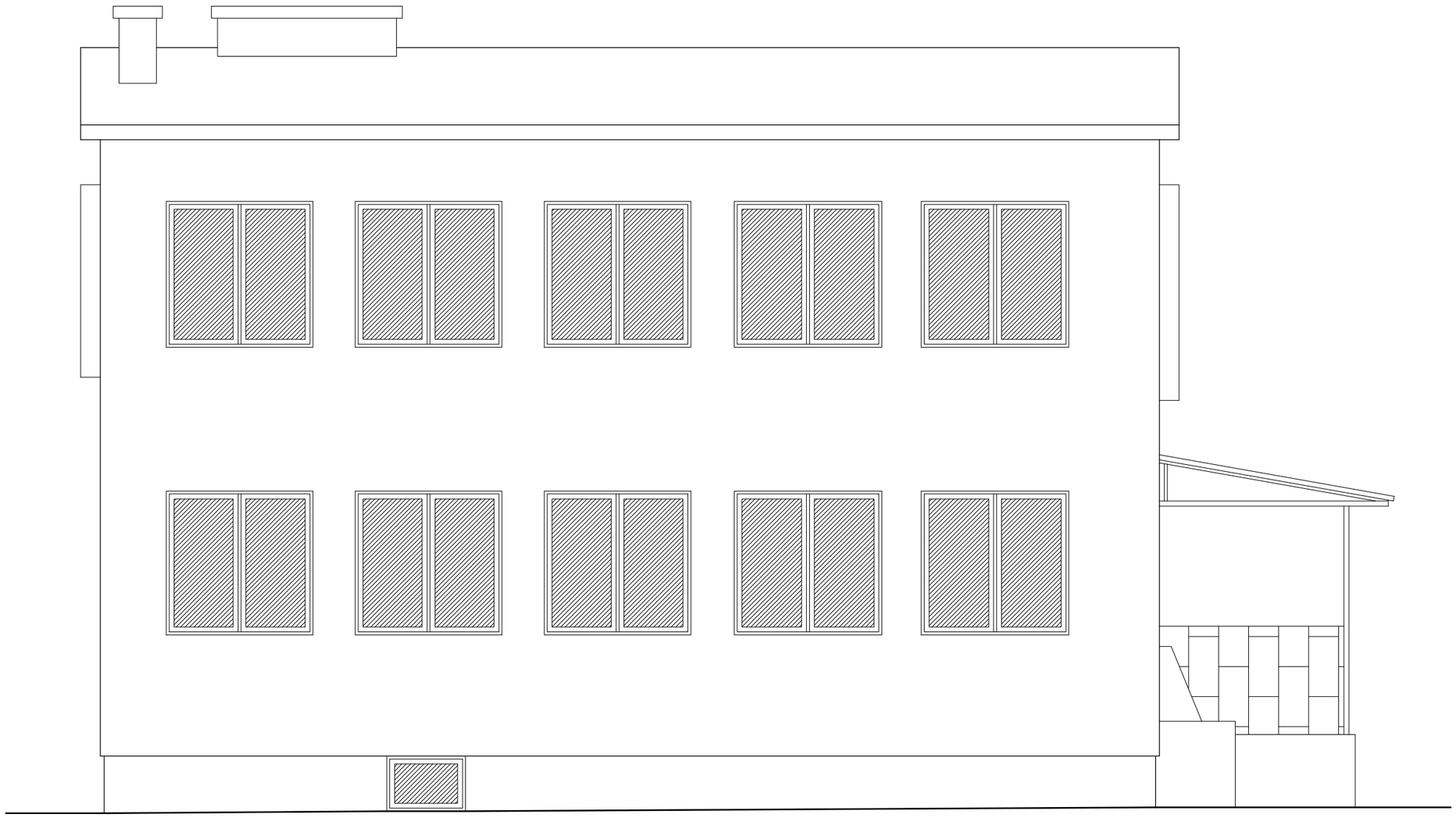

Ten dokument/rysunek łącznie z przedstawionymi w nim ideami i projektami stanowi własność intelektualną chronioną prawem autorskim i nie może być używany do innych celów w całości lub części bez pisemnej zgody autora. Wszelkie zmiany merytoryczne projektu, jak również estetyczne, wynikające z napotkanych problemów technicznych muszą być zatwierdzone przez autora. Wszelkie prawa zastrzeżone. Właściciel Elżbieta Kaca BDB Projekt.

PRACOWNIA PROJEKTOWA
BDB PROJEKT
mgr inż. Elżbieta Kaca
ul. PCK 9/1
24-100 Puławy
tel. 506 726 149
e-mail: bdb.projekt@wp.pl

INWESTOR:	Urząd Gminy Jastków Panieńszczyzna, ul. Chmielowa 3, 21-002 Jastków			
OBIEKT: ADRES:	Inwentaryzacja budynku administracji publicznej - GOPS Panieńszczyzna, ul. Legionistów, dz. nr 10/31, 10/46, gmina Jastków			
TYTUŁ PROJEKTU:	Poprawa spójności przestrzennej, społecznej i kulturowej Lubelskiego Obszaru Funkcjonalnego poprzez rewitalizację			
TYTUŁ RYSUNKU:	ELEWACJA ZACHODNIA			SKALA: 1:50
FUNKCJA	IMIĘ i NAZWISKO	NR UPRAWNIEŃ	PODPIS	STADIUM: IN
OPRACOWAŁA	mgr inż. Elżbieta Kaca	LUB/00214/ POOK/09 LUB/0033 ZOOA/10		DATA: 15.III.2017
				NR RYSUNKU: IN-7/9

ELEWACJA PÓŁNOCNA

skala 1:50

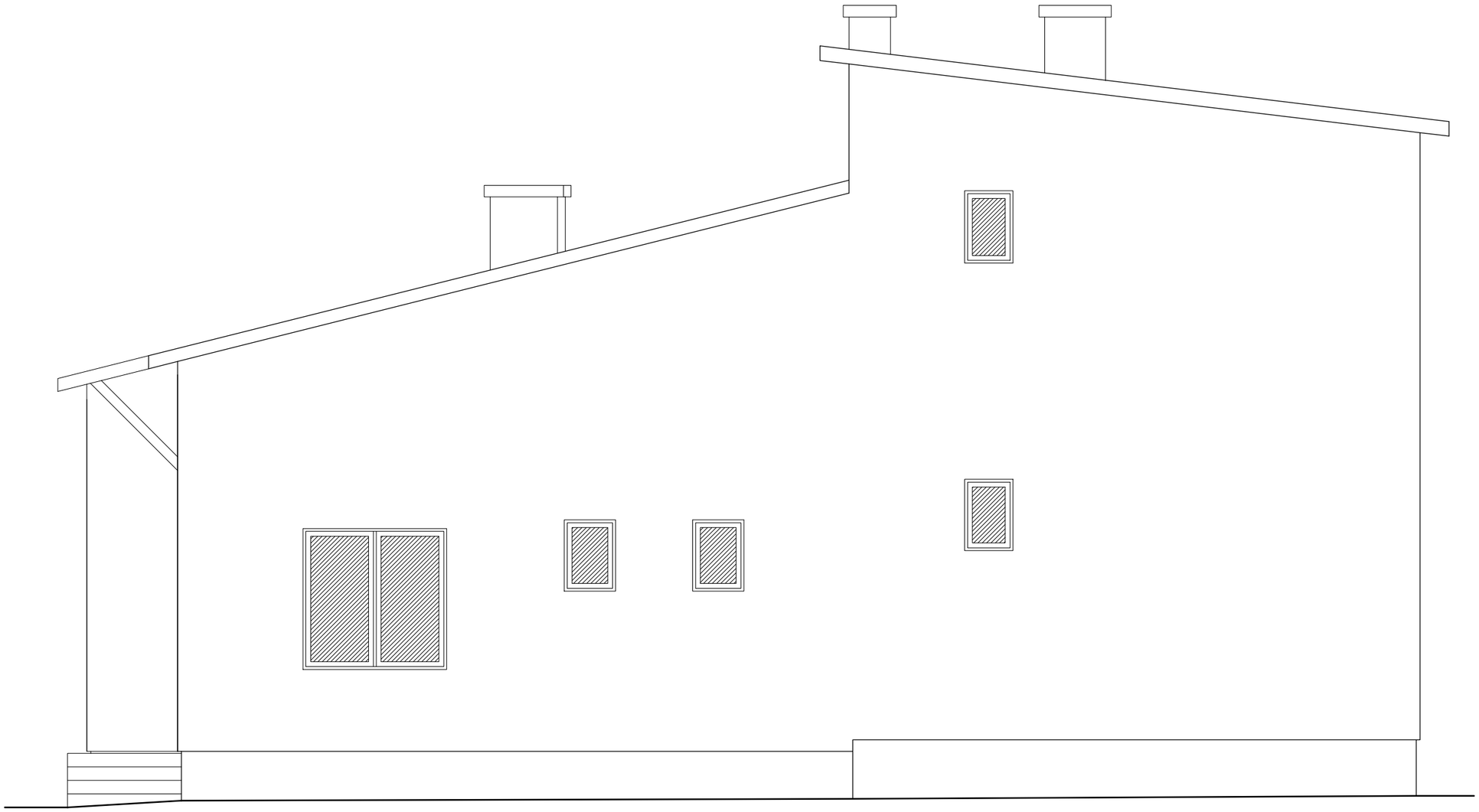

Ten dokument/rysunek łącznie z przedstawionymi w nim ideami i projektami stanowi własność intelektualną chronioną prawem autorskim i nie może być używany do innych celów w całości lub części bez pisemnej zgody autora. Wszelkie zmiany merytoryczne projektu, jak również estetyczne, wynikające z napotkanych problemów technicznych muszą być zatwierdzone przez autora. Wszelkie prawa zastrzeżone. Właściciel Elżbieta Kaca BDB Projekt.

PRACOWNIA PROJEKTOWA
BDB PROJEKT
mgr inż. Elżbieta Kaca
ul. PCK 9/1
24-100 Puławy
tel. 506 726 149
e-mail: bdb.projekt@wp.pl

INWESTOR:	Urząd Gminy Jastków Panieńszczyzna, ul. Chmielowa 3, 21-002 Jastków			
OBIEKT: ADRES:	Inwentaryzacja budynku administracji publicznej - GOPS Panieńszczyzna, ul. Legionistów, dz. nr 10/31, 10/46, gmina Jastków			
TYTUŁ PROJEKTU:	Poprawa spójności przestrzennej, społecznej i kulturowej Lubelskiego Obszaru Funkcjonalnego poprzez rewitalizację			
TYTUŁ RYSUNKU:	ELEWACJA PÓŁNOCNA			SKALA: 1:50
FUNKCJA	IMIĘ i NAZWISKO	NR UPRAWNIEŃ	PODPIS	STADIUM: IN
OPRACOWAŁA	mgr inż. Elżbieta Kaca	LUB/00214/ POOK/09 LUB/0033 ZOOA/10		DATA: 15.III.2017
				NR RYSUNKU: IN-8/9

ELEWACJA POŁUDNIOWA

skala 1:50

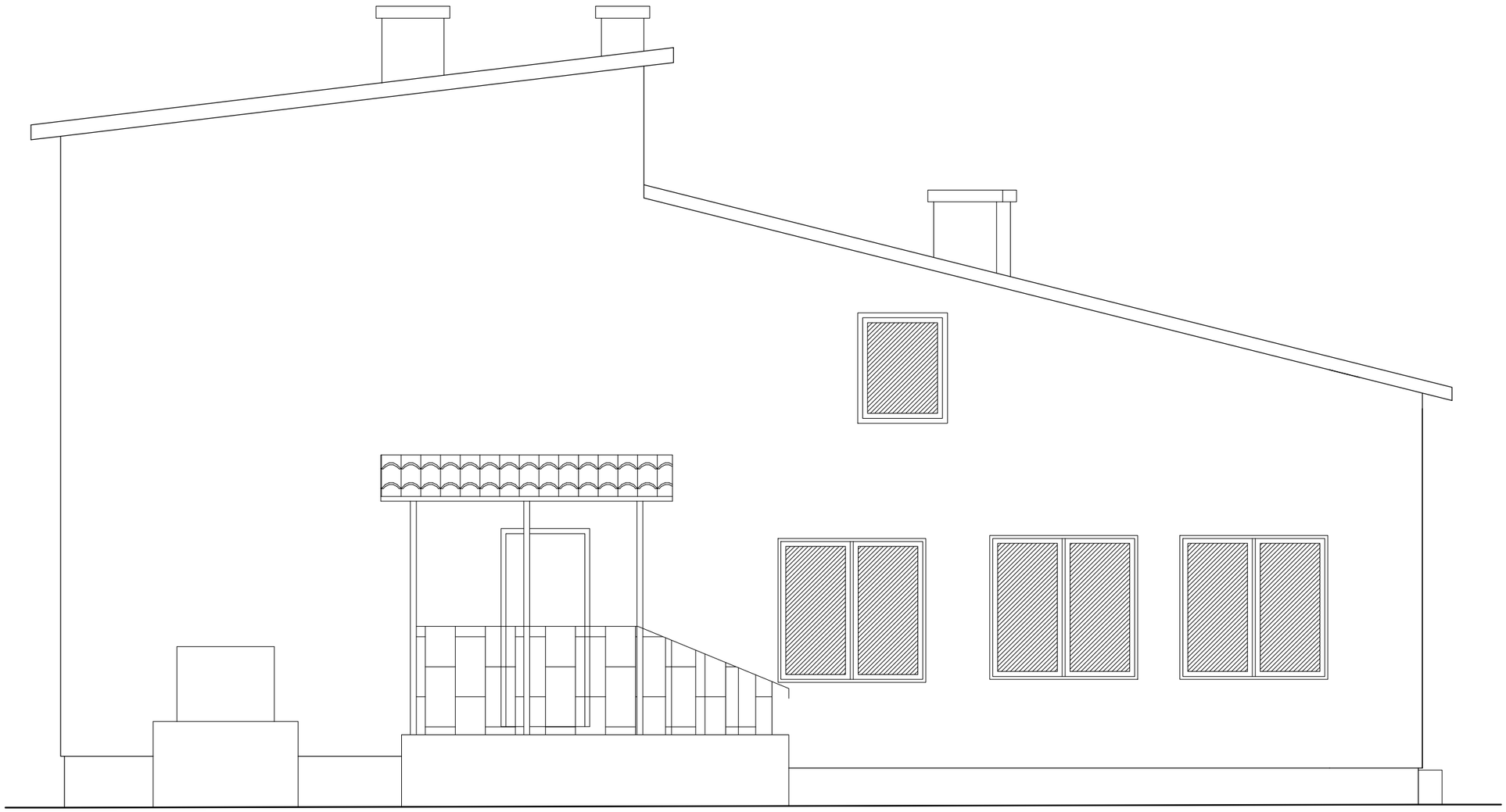

Ten dokument/rysunek łącznie z przedstawionymi w nim ideami i projektami stanowi własność intelektualną chronioną prawem autorskim i nie może być używany do innych celów w całości lub części bez pisemnej zgody autora. Wszelkie zmiany merytoryczne projektu, jak również estetyczne, wynikające z napotkanych problemów technicznych muszą być zatwierdzone przez autora. Wszelkie prawa zastrzeżone. Właściciel Elżbieta Kaca BDB Projekt.

PRACOWNIA PROJEKTOWA
BDB PROJEKT
mgr inż. Elżbieta Kaca
ul. PCK 9/1
24-100 Puławy
tel. 506 726 149
e-mail: bdb.projekt@wp.pl

INWESTOR:	Urząd Gminy Jastków Panieńszczyzna, ul. Chmielowa 3, 21-002 Jastków			
OBIEKT: ADRES:	Inwentaryzacja budynku administracji publicznej - GOPS Panieńszczyzna, ul. Legionistów, dz. nr 10/31, 10/46, gmina Jastków			
TYTUŁ PROJEKTU:	Poprawa spójności przestrzennej, społecznej i kulturowej Lubelskiego Obszaru Funkcjonalnego poprzez rewitalizację			
TYTUŁ RYSUNKU:	ELEWACJA POŁUDNIOWA			SKALA: 1:50
FUNKCJA	IMIĘ i NAZWISKO	NR UPRAWNIEŃ	PODPIS	STADIUM: IN
OPRACOWAŁA	mgr inż. Elżbieta Kaca	LUB/00214/ POOK/09 LUB/0033 ZOOA/10		DATA: 15.III.2017
				NR RYSUNKU: IN-9/9

CZĘŚĆ 2.2

- OPIS TECHNICZNY -

Temat: Rozbudowa, nadbudowa i przebudowa (modernizacja) budynku Gminnego Ośrodka Pomocy Społecznej (dawna Agronomówka) wraz ze zmianą sposobu użytkowania na Zakład Usług Komunalnych i Świetlicę Środowiskową

Obiekt: Budynek administracji publicznej, budynek kultury

Adres: Panieńszczyzna, ul. Legionistów, działka nr 10/43, gmina Jastków

Inwestor: Urząd Gminy Jastków

Adres: Panieńszczyzna, ul. Chmielowa 3, 21-002 Jastków

Jednostka projektowa:

Elżbieta Kaca Pracownia Projektowa BDB Projekt
ul. Polskiego Czerwonego Krzyża 9/1
24-100 Puławy
e-mail: bdb.projekt@wp.pl
tel. 506 726 149

Puławy, 15.III.2017 r.

I. WARUNKI GEOTECHNICZNE GRUNTU

W trakcie opracowania projektu budowlanego dostarczono dokumentację geotechniczną dotyczącą rozpoznania warunków gruntowo-wodnych podłoża gruntowego. Stwierdzono proste warunki gruntowe. Budynek posadowiony będzie na fundamentach bezpośrednich. Przyjęto, że poziom posadowienia nastąpi w warstwie pyłu i gliny pylastej. W związku z tym przyjęto dopuszczalne naprężenia na grunt równe 260kPa. Stwierdzono również, że woda gruntowa występuje poniżej poziomu posadowienia.

Po wykonaniu wykopów pod ławy fundamentowe bezwzględnie zasięgnąć opinii geotechnika o właściwościach gruntu i dokonać wpisu do Dziennika Budowy. W przypadku wystąpienia miejscowo gruntów słabych, nienośnych należy je usunąć, a przestrzeń wypełnić chudym betonem, pospółką lub piaskiem gruboziarnistym dobrze ubitym warstwami, stabilizowanym cementem. W przypadku stwierdzenia niekorzystnych warunków gruntowo-wodnych do posadowienia obiektu należy konstrukcję odpowiednio przeprojektować.

Projektowany obiekt zaliczono do I kategorii geotechnicznej.

II. ZAŁOŻENIA KONSTRUKCYJNE PRZYJĘTE DO PROJEKTOWANIA

Projekt rozbudowy, nadbudowy i przebudowy budynku w zakresie konstrukcji opracowano na podstawie:

- uzgodnień ustnych z Inwestorem dotyczących funkcji obiektu oraz zastosowanych materiałów i rozwiązań konstrukcyjnych
- obowiązujących norm do projektowania oraz literatury technicznej.

Obliczenia statyczne wykonano w oparciu o następujące normy:

- PN-82/B-02001 Obciążenia stałe i zmienne
- PN-80/B-02010 Obciążenie śniegiem
- PN-77/B-02011 Obciążenie wiatrem
- PN-81/B-03150:2000 Konstrukcje drewniane
- PN-84/B-03264:2002 Konstrukcje betonowe, żelbetowe i sprężone
- PN-87/B-03002:1999 Konstrukcje murowe
- PN-81/B-03020 Posadowienie bezpośrednie budowli
- PN-EN ISO 6946:1999 Opór cieplny i współczynnik przenikania ciepła

Założenia przyjęte do obliczeń konstrukcji

- Obciążenia śniegiem według PN-80/B-02010/Az1 - strefa III
- Obciążenia wiatrem według PN-B-02001: 1977/Az1 - strefa I
- Posadowienie fundamentów według PN-81/B-03020 - strefa przemarzania hz=1,0m
- Obciążenia użytkowe stropu nad parterem według PN-82/B-02003 - Q=2,5kN/m^2
- Obciążenia stałe według PN-82/B-02001
- Maksymalne obciążenie jednostkowe podłoża gruntowego pod fundamentem nie będzie przekraczać 260kPa.

Układ konstrukcyjny

Budynek zaprojektowany został w technologii tradycyjnej murowanej, strop monolityczny, oparty na ścianach zewnętrznych oraz na ścianach wewnętrznych. Nadproża żelbetowe oparte na ścianach. Posadowienie bezpośrednie na ławach fundamentowych i płycie fundamentowej.

Zastosowane schematy statyczne

Stropy monolityczne o schemacie płyt krzyżowo zbrojonych. Nadproża nad otworami o schematach belek jednoprzęsłowych lub wieloprzęsłowych wolnopodpartych na końcach.

Materiały konstrukcyjne

Przyjęto następujące materiały konstrukcyjne:
Beton C20/25 - fundamenty, stropy, nadproża, wieńce;
Beton C8/10 - beton podkładowy pod fundamenty;
Stal zbrojeniowa A-IIIN (RB500W), A-0 (St0S) w elementach żelbetowych;
Bloczki gazobetonowe klasy I, wytrzymałość 6MPa, grubości 24cm, murowane na cienką zaprawę, kategoria wykonania robót „A"
Dopuszczalne odchyłki dla poszczególnych rodzaju robót (murowych, żelbetowych oraz ciesielskich) należy przyjąć zgodnie z Polskimi Normami oraz Warunkami Technicznymi Wykonania i Odbioru Robót Budowlano-Montażowych.

III. ROZWIĄZANIA BUDOWLANE KONSTRUKCYJNO-MATERIAŁOWE

Prace rozbiórkowe

Projekt zakłada częściową rozbiórkę budynku. Podczas prac rozbiórkowych należy zwrócić szczególną uwagę aby nie uszkodzić elementów nie przewidzianych do rozbiórki.
Przed przystąpieniem do bezpośrednich robót rozbiórkowych należy wykonać wszystkie niezbędne zabezpieczenia, a więc ogrodzenie terenu, wzmocnienie części budynku zagrażających runięciem itp.
Roboty rozbiórkowe należy wykonywać z zachowaniem wszelkiej ostrożności, dokładnie przestrzegając przepisów bezpieczeństwa pracy.
Roboty rozbiórkowe należy wykonywać sposobem ręcznym za pomocą tradycyjnych narzędzi ręcznych.
Zabrania się magazynowania gruzu i innych materiałów na stropach istniejących.

Fundamenty projektowane

Projektowana część budynku została posadowiona bezpośrednio na płycie fundamentowej grubości 40cm wylewanej z betonu klasy minimum C20/25, zbrojona prętami #14 (stal A-IIIN RB500W). Płytę fundamentową wykonać na podkładzie z betonu C8/10 grubości minimum 10cm. Otulina zbrojenia musi wynosić minimum 5cm.
Bardzo ważne jest niedopuszczenie do zawilgocenia podłoża przed wykonaniem robót fundamentowych w gruntach spoistych. Roboty te najlepiej wykonywać w

porze suchej, a ostatnią warstwę wykopu (około 10cm) wybrać bezpośrednio przed wykonaniem podkładu betonowego. W przypadku natrafienia w poziomie posadowienia na grunty słabonośne należy je wymienić na chudy beton. Należy wykonać geotechniczny odbiór wykopów przez uprawnionego geologa.
Ze względu na możliwą kolizję projektowanej części budynku z istniejącym zbiornikiem na nieczystości ciekłe należy bezwzględnie usunąć wszelkie jego elementy oraz zanieczyszczony grunt.

Fundamenty istniejące

Ze względu na projektowaną rozbudowę zachodzi konieczność podbicia ścian fundamentowych w budynku istniejącym.
Podbijanie fundamentów jako praca bardzo odpowiedzialna powinna być wykonywana siłami doświadczonych rzemieślników. Prace winny być wykonywane w porze suchej przy temperaturach dodatnich pod stałym nadzorem osób posiadających niezbędne uprawnienia budowlane, doświadczenie i w sposób bardzo rzetelny. W czasie wykonywania podbijania należy prowadzić obserwacje istniejącej konstrukcji ścian. Bezzwłocznie wstrzymać roboty, odnotowywać w dzienniku budowy ujawnione nieprawidłowości w pracy konstrukcji.
W pierwszej kolejności należy naprawić wszystkie ubytki, a także zarysowania w spoinach muru wypełniając je zaprawą cementową i/lub dodatkowo stosując obejmy stalowe. Przed rozpoczęciem robót należy zabezpieczyć ściany budynku poprzez podparcie zastrzałami.
Podbijany fragment ściany podzielić na odcinki, nie dłuższe niż 1,00m. Po wykonaniu odcinka wykopu pod fundamentem należy wykonać na dnie podkład betonowy z betonu C8/10 (B10) grubości 10cm. Pod żadnym pozorem nie wolno wyrównywać dna wykopu piaskiem nasypowym w przypadku przebrania poziomu posadowienia. Ewentualny ubytek należy wypełnić betonem stykającym się z gruntem rodzimym. Na podkładzie betonowym wykonać ławę fundamentową o wysokości 40cm, zbrojoną prętami 2#12 dołem i 2#12 górą ze stali A-III N, strzemiona ϕ8 stal A-I co 20cm. Pręty układać jako ciągłe lub łączone na zakład długości 70cm. Podbijanie wykonywać fragmentami o długości odcinka nieprzekraczającej 1,0m. Podbijać nie więcej jak jeden odcinek jednocześnie.
Wykonany odcinek ławy fundamentowej należy zabezpieczyć przeciwwilgociowo poprzez wykonanie na nim poziomej izolacji przeciwwilgociowej np. 2 x pas papy asfaltowej układany na zakład około 50cm, na całą szerokość fundamentu lub inne systemowe rozwiązanie firm dostępnych na rynku. Przestrzeń nad izolacją wypełnić gęstą mieszanką betonową lub przemurować z bloczków betonowych na zaprawie cementowej.
W przypadku stosowania szalunku z płyty OSB, płyty nie powinny być zabezpieczane środkami do obniżenia przyczepności betonu. Sama płyta jest fabrycznie zabezpieczona przed przenikaniem wilgoci i jej nadmiernym pęcznieniem. Środki obniżające przyczepność betonu mogą spowodować obniżenie przyczepności kolejnej działki przylegającego fundamentu. Należy stosować szalunki o odpowiedniej nośności do wysokości pogłębiania.

Po wykonaniu jednego odcinka należy go zasypać z odpowiednim zagęszczeniem gruntu.
W celu zabezpieczenia wykopu przed niepożądanym działaniem wodny należy wykonać na dnie wykopu otwór spływowy, umożliwiający awaryjne odprowadzenie wody z pobliża fundamentów. Otwór wykonać przy użyciu kręgu betonowego lub z tworzywa sztucznego o średnicy 60cm. Wykonawca winien przed przystąpieniem do prac umieścić w pobliżu otworu spływowego pompę elektryczną z wężem odprowadzającym wodę. Pompę należy podłączyć do instalacji elektrycznej w sposób uniemożliwiający jej szybkie odłączenie. Fakt zainstalowania zestawu do awaryjnego odprowadzenia wody winien być odnotowany w dzienniku budowy.

Ściany fundamentowe projektowane
Ściany fundamentowe projektowane z bloczków betonowych (klasa betonu C16/20), murowane na zaprawie cementowej marki M8; izolowane przeciwwilgociowo lub izolowane przy zastosowaniu izolacji ciężkiej przeciwwodnej według systemowych rozwiązań firm dostępnych na rynku; izolowane termicznie styrodurem grubości 14cm; cokół wykończony tynkiem mozaikowym. Od zewnątrz ścianę zabezpieczyć warstwą folii kubełkowej.
Ściany fundamentowe wewnętrzne projektowane z bloczków betonowych C16/20, murowane na zaprawie cementowej marki M8, izolowane przeciwwilgociowo lub przeciwwodnie.

Uwaga:
Ściany należy odpowiednio przygotować do nałożenia przeciwwilgociowej lub przeciwwodnej izolacji pionowej. W styku ściany z fundamentem należy wykonać klin pod kątem 45° o wysokości około 5cm dla właściwego spływu wody. Należy zwrócić szczególną uwagę przy obsypywaniu budynku żeby nie uszkodzić izolacji. Ściany izolować przeciwwilgociowo/przeciwwodnie również od wewnątrz. Rodzaj izolacji przeciwwilgociowej/przeciwwodnej ścian i ław fundamentowych skorygować na budowie stosując systemowe rozwiązania izolacji przeciwwilgociowych lub przeciwwodnych firm dostępnych na rynku. Należy bezwzględnie stosować zalecenia producentów oraz przestrzegać technologii wykonania izolacji.

Ściany fundamentowe istniejące
Na ścianach fundamentowych istniejących należy wykonać izolację poziomą i pionową przeciwwilgociową lub izolację przy zastosowaniu izolacji ciężkiej przeciwwodnej według systemowych rozwiązań firm dostępnych na rynku.
W przypadku braku możliwości wykonania izolacji poziomej z dwóch warstw papy dopuszcza się wykonywanie przeciwwilgociowej izolacji poziomej metodą iniekcji krystalicznej. Kolejność pracy przy wykonywaniu tego typu izolacji:
1. Wiercenie otworów iniekcyjnych w murze wykonuje się w jednej linii na wybranym poziomie, równolegle do poziomu posadzki przyziemia. Otwory o średnicy 20 mm wykonuje się przy użyciu młotów udarowo-obrotowych w odstępach co 10 cm. Otwory iniekcyjne wierci się na głębokości grubości muru minus 5 cm oraz pod

kątem 15°-30° do poziomu. Sposób wiercenia otworów wykonać według wytycznych producenta.
2. Przygotowane otwory iniekcyjne przed wprowadzeniem środka iniekcyjnego nawilża się wodą przez skierowanie do otworu strumienia wody około 0,5 l. Woda wypłukuje także z otworów zwiercinę, która mogłaby utrudniać dostęp środkowi iniekcyjnemu. Wodę do otworów można skierować z urządzenia iniekcyjnego pod ciśnieniem grawitacyjnym.
3. W przygotowane otwory iniekcyjne wprowadza się grawitacyjnie (po około 30 minutach od nawilżenia) świeżo przygotowany środek iniekcyjny, składający się z cementu portlandzkiego, aktywatora krzemianowego i wody w odpowiednich proporcjach wagowych. Mieszanina ta w czasie iniekcji powinna mieć konsystencję łatwo samopoziomującą się w naczyniu i łatwo wylewającą się z naczynia przez otwór o średnicy 2 cm. Ilość wprowadzonego grawitacyjnie środka iniekcyjnego równa się objętościowo pojemności otworu iniekcyjnego. Środek iniekcyjny w tej technologii jest jednocześnie środkiem dekującym otwory, które po iniekcji można dodatkowo zaślepić tuż przy wylocie (przy użyciu szpachelki) tym samym środkiem iniekcyjnym, lecz o gęstszej konsystencji. Czynność ta zwiększa estetykę lica muru w strefie iniekcji.
4. Mieszaninę iniekcyjną przygotowuje się bezpośrednio przed jej użyciem i należy ją zastosować do 30 minut od czasu dodania wody do składników mieszanki.

Przepona pozioma, preparat do blokowania kapilarnego pociągania wody oraz do uszczelnień powierzchniowych
Baza: roztwór krzemianów z dodatkami hydrofobowymi
Gęstość: 1,2 kg/dm^3
Orientacyjne zużycie: wykonywanie iniekcji od 10 do 15 kg/m^2 przekroju muru
Atest: Atest higieniczny Państwowego Zakładu Higieny
Wypełnienie otworów poiniekcyjnych zaprawą montażową
Baza: mieszanka cementów z wypełniaczami mineralnymi i modyfikatorami.

Przed rozpoczęciem prac należy zbadać wilgotność muru i obecność szkodliwych soli. Osuszenie muru będzie skuteczne, gdy wcześniej usunięte zostaną jego wady konstrukcyjne, gdy dodatkowo wykonana będzie izolacja pionowa z ewentualnym drenażem.

Izolacja pionowa z masy bitumicznej, dwuskładnikowa, grubowarstwowa, wysokoplastyczna masa uszczelniająca bitumiczno-kauczukowa zbrojona włóknami
Baza: bitumy z dodatkiem kauczuku
Gęstość: 1,0 kg/dm^3
Temperatura stosowania: od +5°C do +25°C
Czas zużycia: ok. 2 godz.
Odporność na deszcz: po ok. 3 godz.
Możliwość obciążania (zasypania gruntem): po ok. 3 dniach
Temperatura mięknienia: > +80°C
Giętkość powłoki w temp. -10°C: brak rys i pęknięć

Wydłużalność: ok. 60%
Wytrzymałość na rozciąganie: ok. 0,26 MPa
Odporność na powstawanie rys: > 2 mm

Ocieplić ściany fundamentowe warstwą styroduru i zabezpieczyć folią kubełkową.

Wykończyć cokół tynkiem mozaikowym koloru grafitowego.

Ściany zewnętrzne kondygnacji nadziemnych - projektowane
Ściany zewnętrzne klatki schodowej wykonane będą z bloczków z betonu komórkowego grubości 24cm (odmiany 600, marki M5, murowane na cienkie spoiny); izolowane termicznie wełną mineralną grubości 18cm, warstwę wykończeniową stanowi cienkowarstwowy tynk mineralny na siatce; od wewnątrz ściana wykończona tynkiem cementowo-wapiennym.

Ściany zewnętrzne kondygnacji nadziemnych - istniejące
Ściany zewnętrzne piętra w części istniejącej wykonane będą z cegły ceramicznej pełnej klasy 15 grubości 38cm; izolowane termicznie wełną mineralną o zmiennej grubości od 22cm tak aby wyrównać lico ściany piętra ze ścianą parteru. Ściany kondygnacji piętra należy murować w osi ściany konstrukcyjnej parteru dlatego też ostateczną grubość warstwy termoizolacyjnej ustalić na budowie. Warstwę wykończeniową stanowi cienkowarstwowy tynk mineralny na siatce; od wewnątrz ściana wykończona tynkiem cementowo-wapiennym.

Uwaga:
Wszystkie wnęki i bruzdy instalacyjne wymiarami dostosować do montowanych w nich elementów i urządzeń.

Ściany wewnętrzne - projektowane
Ściany wewnętrzne klatki schodowej wykonane będą z bloczków z betonu komórkowego grubości 24cm (odmiany 600, marki M5, murowane na cienkie spoiny); wykończone z obu stron tynkiem cementowo-wapiennym.
Uwaga:
Wszystkie wnęki i bruzdy instalacyjne wymiarami dostosować do montowanych w nich elementów i urządzeń.

Ściany wewnętrzne w części istniejącej wykonane będą z cegły ceramicznej pełnej klasy 15 grubości 38cm, murowane na zaprawę cementowo-wapienną. Wykończone z obu stron tynkiem cementowo-wapiennym.

Uwaga:
Wszystkie wnęki i bruzdy instalacyjne wymiarami dostosować do montowanych w nich elementów i urządzeń.

Ściany wewnętrzne – istniejące
Skuć tynki na ścianach wewnętrznych i wykonać nowe tynki cementowo-wapienne.

Uwaga:
Wszystkie wnęki i bruzdy instalacyjne wymiarami dostosować do montowanych w nich elementów i urządzeń.

Stropy projektowane
Nad pomieszczeniami zaprojektowano strop monolityczny o dopuszczalnym obciążeniu użytkowym występującym na piętrze 2,0kN/m^2 oraz na stropodachu 0,5kN/m^2. Strop monolityczny o wysokości konstrukcyjnej 18cm. Oparcie stropu na ścianach za pośrednictwem wieńca opuszczonego. Strop wykonać z betonu C20/25, zbrojonego stalą A-IIIN (RB500W). Kierunek zbrojenia wg rysunków konstrukcyjnych.
W czasie betonowania należy zwracać szczególną uwagę na dokładne wypełnienie mieszanką betonową wszystkich przestrzeni, prawidłowe zagęszczenie betonu i należytą jego pielęgnację szczególnie w okresie podwyższonych lub obniżonych temperatur powietrza.

Strop istniejący
W projekcie, ze względu na konieczność wyrównania poziomów posadzek przewidziano częściową rozbiórkę stropów na parterem. Ponieważ podczas prac nad dokumentacją budynek był stale użytkowany nie było możliwości wykonania niezbędnych odkrywek w celu stwierdzenia przydatności istniejącego stropu na nowe potrzeby. Podczas robót modernizacyjnych należy sprawdzić stan techniczny stropu, który nie podlega rozbiórce. W przypadku stwierdzenia złego stanu technicznego strop należy wzmocnić lub zaprojektować nowy.
Na stropach istniejących dopuszcza się wykonywanie ścianek działowych ale wyłącznie w konstrukcji lekkiej z płyt kartonowo-gipsowych z wypełnieniem wełną mineralną.

Wieńce
Na ścianach w poziomach stropów i z uwzględnieniem informacji zawartych w części konstrukcyjnej, wykonać wieńce żelbetowe wylewane z betonu klasy C20/25, zbrojone podłużnie prętami #12 stalą A-IIIN (RB500WS) oraz strzemionami ø8 stalą A-0 (St0S). Wieńce zewnętrzne ocieplić styrodurem albo wełną mineralną w zależności od miejsca jego wsytępowania. W narożach zapewnić ciągłość zbrojenia wieńców poprzez dodanie dwóch zakrzywionych prętów #12. Murłaty kotwić do wieńców za pomocą śrub M12 w rozstawie co 1,20m.

Nadproża
Nad otworami drzwiowymi w ścianach nośnych wykonać nadproża stalowe lub żelbetowe wylewane na mokro z betonu C20/25, zbrojone podłużnie stalą A-IIIN (RB500W) oraz strzemionami stalą A-0 (St0S), otulina 2cm.

Stropodach

Zaprojektowano stropodach o spadkach 3% w stronę rur spustowych. Odprowadzenie wody rynnami i rurami spustowymi zewnętrznymi, powierzchniowe.

Kominy wentylacyjne

W pomieszczeniach zaprojektowano wentylację mechaniczną nawiewno-wywiewną z centralą zlokalizowaną na dachu budynku. W części pomieszczeń przewidziano wentylację grawitacyjną (w sanitariatach wspomaganą mechanicznie).

Uwagi:

Odległość górnej krawędzi otworu wentylacyjnego od sufitu maksymalnie 15cm.

Izolacje przeciwwilgociowe/przeciwwodne

Izolację przeciwwilgociową/przeciwwodną należy zawsze dostosować do warunków wilgotnościowych gruntu oraz poziomu wody gruntowej. Dla gruntów mało wilgotnych przyjęto następujące rozwiązania.

- Izolacja przeciwwilgociowa pozioma pod ściany fundamentowe - występuje na wszystkich ławach fundamentowych – np. 2 x pas papy asfaltowej układany na zakład około 50cm na całą szerokość fundamentu lub inne systemowe rozwiązanie firm dostępnych na rynku.
- Izolacja przeciwwilgociowa pionowa ścian fundamentowych i parteru - występuje po wewnętrznej i zewnętrznej stronie ściany fundamentowej po obrysie całego budynku i na ścianach wewnętrznych – np. 2x powłoka z dyspersyjnej masy asfaltowo-kauczukowej od poziomu fundamentu do poziomu minimum 50cm nad terenem, do stosowania pod styropian lub inne systemowe rozwiązanie firm dostępnych na rynku.
- Izolacja podłogi na gruncie - np. folia polietylenowa z folii grubości minimum 0,3mm lub papa termozgrzewalna lub inne systemowe rozwiązanie firm dostępnych na rynku.
- Izolacja elementów drewnianych od żelbetowych i murowanych - pas papy asfaltowej.
- Wiatroizolacja - folia o wysokiej paro przepuszczalności.

Uwagi:

Izolację należy dobrać każdorazowo indywidualnie do warunków gruntowo-wodnych oraz ukształtowania terenu.

W styku ze styropianem stosować wyłącznie preparaty nie powodujące rozpuszczania styropianu. Izolację układać z zachowaniem ciągłości, przerw technologicznych oraz zaleceń producentów.

Izolacje termiczne

- Izolacje pionowe
  - na ścianach piwnicy i ścianach fundamentowych - styroduru,
  - na ścianach kondygnacji nadziemnych - wełna mineralna;

Podłogi na gruncie

Wykończenie:
- terakota antypoślizgowa: sanitariaty, aneksy socjalne, komunikacja
- panele: pomieszczenia biurowe, świetlica środowiskową, koło gospodyń wiejskich
- wykładzina antystatyczna: serwerownia

Uwaga:
Posadzkę dylatować po obrysie i w progach pomieszczeń oraz dzielić na fragmenty o wymiarze liniowym nie większym niż 6m.

Stolarka drzwiowa

- Ramy okienne i drzwiowe zewnętrzne aluminiowe.
  Okna wyposażone w okucia obwiedniowe.
  Szklenie: szyby zespolone, bezbarwne, termoizolacyjne.
  Klamki, okucia i inne elementy widoczne od zewnątrz lub wewnątrz w kolorze profilu okiennego.
- Drzwi wewnętrzne. Pełne lub częściowo przeszklone, wykończone okleiną dębową lub bukową; drzwi do łazienek z kratką wentylacyjną lub podcięciem o powierzchni 220cm^2.

Uwaga:
Przed złożeniem zamówienia na stolarkę okienną i drzwiową należy sprawdzić na miejscu wymiary wbudowania stolarki i przeszkleń. Osadzenie okien i drzwi według instrukcji producenta.

Wykończenie elewacji

Wykończenie tynkiem mineralnym na siatce - kolor biały
Częściowo elewacja wykończona płytami włókno cementowymi – kolor grafitowy

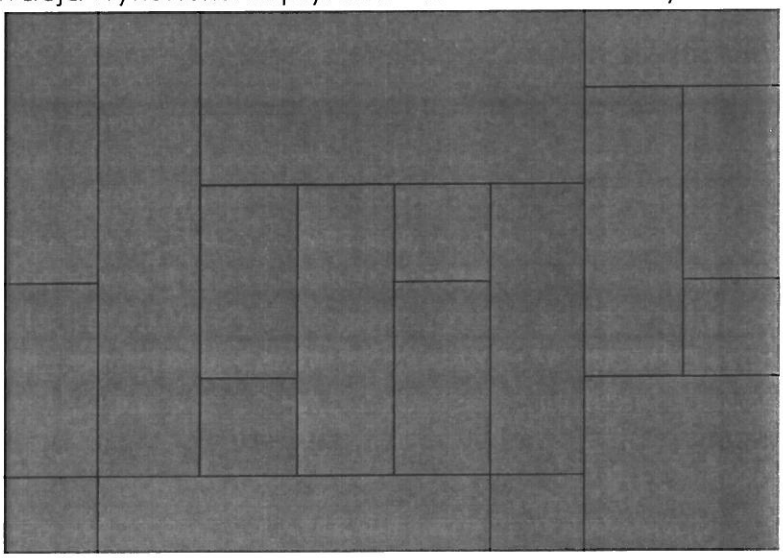

Sposób mocowania płyt:

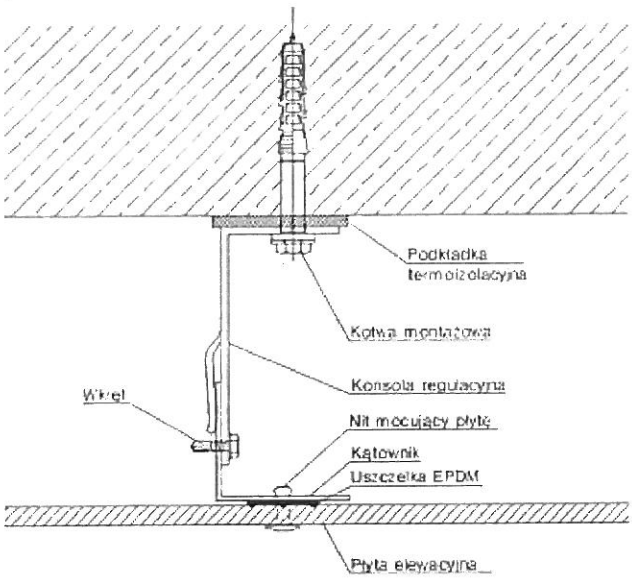

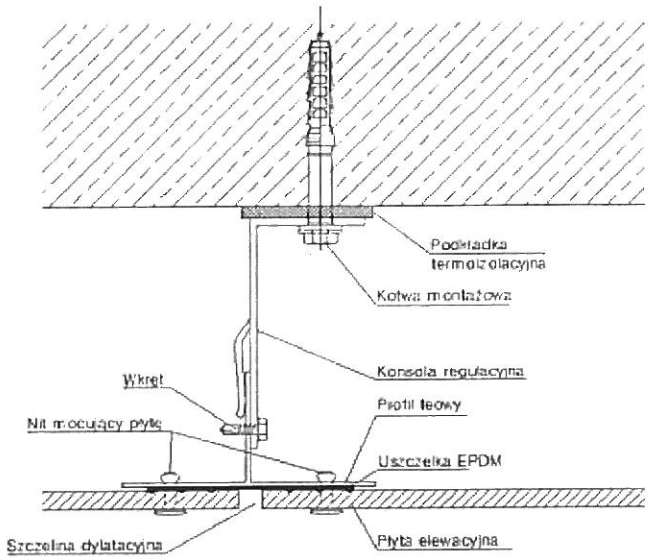

Wykończenie cokołu – tynk żywiczny kolor grafitowy.
Obróbki blacharskie – kolor grafitowy.

Pokrycie dachowe

- Stropodach wykończony papą.
- Pokrycie daszku nad wejściem z blachy płaskiej w kolorze grafitowym.
- Obróbki blacharskie - wykonane będą z blachy stalowej, ocynkowanej, powlekanej, w kolorze grafitowym.
- Rynny i rury spustowe - wykonane będą z blachy stalowej, ocynkowanej, powlekanej koloru grafitowego lub białego (po uzgodnieniu z inwestorem). Rynny prowadzone ze spadkiem 0,5%. Rynny 80x80mm. Rury spustowe 80x80mm.
- Odprowadzenie wody deszczowej – powierzchniowe na nieutwardzony teren działki.

Wykończenie ścian i sufitów

Dla ścian murowanych parteru i piętra oraz stropu nad parterem i piętrem - zaprojektowano tynki mokre cementowo-wapienne kategorii III.
W sanitariatach ściany wykończyć płytkami na wysokość minimum 2,0m.
W aneksach socjalnych, zapleczu i pomieszczeniu porządkowym, przy umywalkach i zlewach, ściany wykończyć płytkami na wysokość 70cm i szerokość blatu roboczego.

Opaska wokół budynku

Opaska przy budynku z kostki betonowej szerokości 80cm na ubitej podsypce piaskowej z nadaniem 3% spadku od lica ścian.

Kolorystyka

- Daszek nad wejściem – blacha płaska koloru grafitowego

- Ściany – tynk mineralny koloru białego
- Cokół – tynk mozaikowy koloru grafitowego
- Stolarka – koloru szarego.

Wszelkie zmiany w kolorystyce obiektu wymagają akceptacji Inwestora oraz Pracowni Projektowej BDB Projekt.

IV. UWAGI DO PROJEKTU

- Wszystkie materiały wykorzystywane do budowy i wykończenia obiektu powinny posiadać odpowiednie atesty. Dopuszcza się stosowanie innych materiałów niż podane w opracowaniu, ale o parametrach technicznych niemniejszych jak zastosowane.
- Wszystkie elementy drewniane i okładziny drewniane przed ułożeniem lub wmontowaniem zabezpieczyć do nierozprzestrzeniających ognia.
- W przypadku wystąpienia jakichkolwiek wątpliwości dotyczących projektu należy zwrócić się do projektanta w celu ich wyjaśnienie przed rozpoczęciem robót budowlanych.

V. ZESTAWIENIE POWIERZCHNI

	Nr	Pomieszczenie	Netto	Użytkowa
			[m²]	[m²]
PIWNICA	-1.1	Klatka schodowa	5,87	5,87
	-1.2	Komunikacja	20,75	22,74
	-1.3	Szyb windowy	3,23	3,23
	-1.4	Pom. techniczne (pom. porządkowe)	14,94	-
			44,79	**31,84**

-

	Nr	Pomieszczenie	Netto	Użytkowa
			[m²]	[m²]
PARTER	0.1	Komunikacja	6,79	6,79
	0.2	Szyb windowy	3,23	3,23
	0.3	Pom. techniczne (serwerownia)	1,88	1,88
	0.4	Klatka schodowa	6,25	6,25
	0.5	Komunikacja	23,53	23,53
	0.6	WC dla osób niepełnosprawnych	5,12	5,12
	0.7	WC dla kobiet	5,68	5,68
	0.8	Pomieszczenie biurowe	19,88	19,88
	0.9	Pomieszczenie biurowe	14,77	14,77
	0.10	Pomieszczenie biurowe	16,81	16,81
	0.11	Schowek	1,43	1,43
	0.12	Sekretariat	7,24	7,24
	0.13	Pomieszczenie biurowe	12,58	12,58
	0.14	Aneks socjalny	3,07	3,07
			128,26	**128,26**

	Nr	Pomieszczenie	Netto	Użytkowa
			[m²]	[m²]
PIĘTRO	1.1	Klatka schodowa	6,25	6,25
	1.2	Komunikacja	5,75	5,75
	1.3	Szyb windowy	3,23	3,23
	1.4	Szatnia	1,88	1,88
	1.5	Komunikacja	14,57	14,57
	1.6	WC dla osób niepełnosprawnych	5,12	5,12
	1.7	WC dla mężczyzn	5,92	5,92
	1.8	Zaplecze	8,45	8,45
	1.9	Świetlica środowiskowa	35,00	35,00
	1.10	Koło gospodyń wiejskich	19,39	19,39
	1.11	Pomieszczenie biurowe	7,66	7,66
	1.12	Pomieszczenie biurowe	11,68	11,68
	1.13	Aneks socjalny	3,50	3,50
			128,40	**128,40**

- powierzchnia zabudowy 151,41 m²
- powierzchnia netto 314,45 m²
- powierzchnia użytkowa 256,66 m²
- powierzchnia całkowita 427,45 m²
- kubatura budynku 1417 m³

VI. TECHNOLOGIA

Projektowany obiekt to budynek administracji publicznej oraz budynek kultury.
Na parterze zaprojektowano pomieszczenia biurowe dla pracowników Zakładu Usług Komunalnych.
Na piętrze zaprojektowano pomieszczenie biurowe dla komisji alkoholowej oraz pomieszczenie biurowe dla zespołu interdyscyplinarnego. Ponadto na piętrze przewidziano świetlicę środowiskową oraz pomieszczenie dla Koła Gospodyń Wiejskich.
Budynek został przystosowany do korzystanie przez osoby niepełnosprawne poruszające się na wózkach inwalidzkich oraz dla osób z dysfunkcją ruchu poprzez zaprojektowanie pochylni zewnętrznej oraz windy.
Ponadto w budynku zaprojektowano na parterze i piętrze sanitariaty dla osób niepełnosprawnych.
Na parterze zaprojektowano sanitariaty dla kobiet, na piętrze dla mężczyzn.
Na każdym Pietrze przewidziano aneks socjalny dla pracowników biurowych. Ponadto przy świetlicy środowiskowej również przewidziano zaplecze ze zleewem i umywalką.

VII. BEZPIECZEŃSTWO POŻAROWE

Projektowany budynek jest obiektem niskim o wysokości 8,22m, wolnostojącym, o dwóch kondygnacjach nadziemnych, oraz z jedną kondygnacją podziemną (częściowe podpiwniczenie).

W obiekcie wydzielono jedną strefę pożarową o powierzchni wewnętrznej:
- piwnica 43,32m^2
- parter 152,10m^2
- piętro 152,78m^2

Budynek zakwalifikowano do kategorii zagrożenia ludzi ZL III.
Przewiduje się, że na parterze jednorazowo może przebywać maksymalnie jedenastu pracowników biurowych (głównie kobiety) oraz około pięciu interesantów.
Przewiduje się, że na piętrze jednorazowo może przebywać około dwunastu osób w świetlicy środowiskowej oraz około ośmiu osób w pomieszczeniu Koła Gospodyń Wiejskich. Ponadto na piętrze znajdują się dwa pomieszczenia biurowe, w których w sumie może przebywać jednorazowo dwóch pracowników oraz dwóch interesantów.
Obciążenie ogniowe w budynku nie przekroczy 500 MJ/m^2.
Budynek zaprojektowany w klasie „D" odporności pożarowej z elementów nierozprzestrzeniających ognia (NRO) o poniższej klasie odporności ogniowej:
- główna konstrukcja nośna R 30,
- strop REI 30
- ściany zewnętrzne EI 30,
- przekrycie dachu NRO.

Zaprojektowano dobre warunki ewakuacji poprzez:
a) zachowanie dopuszczalnej długości przejścia ewakuacyjnego do 40m, przechodząc co najwyżej przez trzy pomieszczenia,
b) zapewnienie awaryjnego oświetlenia ewakuacyjnego
c) zachowanie dopuszczalnej długości dojścia ewakuacyjnego – do 30m w tym do 20m na poziomej drodze ewakuacyjnej
d) zapewniono drzwi ewakuacyjne szerokości w świetle 0,90m; z klatki schodowej.

W budynku będą:
- przeciwpożarowy wyłącznik prądu;
- ochrona odgromowa.

Na czas oddania budynku do eksploatacji należy:
- oznakować znakami bezpieczeństwa;
- wyposażyć w gaśnice

Projektowany budynek jest obiektem użyteczności publicznej (budynek administracji publicznej oraz budynek kultury), wolnostojącym, usytuowanym w odległości:
- około 24,72m od północnej granicy z sąsiednią działką nie budowlaną
- około 8,05m od południowej granicy z sąsiednią działką nie budowlaną
- około 19,40m od wschodniej granicy z sąsiednią działką budowlaną oraz w odległości około 26,03m od murowanego budynku mieszkalnego na niej zlokalizowanego
- około 8,50m od zachodniej granicy z sąsiednią działką nie budowaną.

Droga pożarowa nie jest wymagana.
Zapewniono także wodę do zewnętrznego gaszenia pożaru w ilości 10dm^3/s z sieci wodociągowej pobieranej za pośrednictwem hydrantu zlokalizowanego w odległości maksymalnie około 33m od budynku.

VIII. OBSZAR ODDZIAŁYWANIA INWESTYCJI

Obszar oddziaływania inwestycji opracowano na podstawie rozporządzenia ministra infrastruktury z dnia 12 kwietnia 2002r. w sprawie warunków technicznych jakim powinny odpowiadać budynki i ich usytuowanie Dz. U z 2015 r. poz. 1422 ze zm.
Obszar oddziaływania obiektu, o którym mowa w art. 20 oraz 28 ust 2 ustawy Prawo Budowlane obejmuje działkę wskazaną jako teren inwestycji tj. 10/13, 10/46.
Projektowany budynek zaprojektowano zgodnie z §12 warunków technicznych tj.:
od granicy:
- działki nr 10/32 – 24,72m ścianą z otworami od działki nie budowlanej
- działki nr 10/45 – 19,40m ścianą z otworami od działki budowlanej
- działki nr 10/34 – 8,05m ścianą z otworami od działki nie budowlanej
- działki nr 512 – 8,50m ścianą z otworami od działki nie budowlanej

od budynków zlokalizowanych:
- na działkach nr 10/45 i 10/1 – około 26,03m od murowanego budynku mieszkalnego na niej zlokalizowanego

Zgodnie z §12 ust. 1 warunków technicznych minimalna odległość budynku zwróconego ścianą z otworami okiennymi lub drzwiowymi w stronę granicy działki budowlanej musi wynosić minimum 4,0m – warunek został spełniony.
Zgodnie z §12 ust. 1 warunków technicznych minimalna odległość budynku zwróconego ścianą bez otworów okiennych lub drzwiowych w stronę granicy działki budowlanej musi wynosić minimum 3,0m – warunek został spełniony.
Projektowany budynek nie narusza ustaleń §13 warunków technicznych – obiekt nie powoduje ograniczeń w naturalnym oświetleniu pomieszczeń w budynku mieszkalny znajdującym się na działce sąsiedniej nr 10/1 i 10/45.
Projektowany budynek nie narusza ustaleń §60 warunków technicznych.
Zgodnie z §271 ust. 1 warunków technicznych minimalna odległość między zewnętrznymi ścianami budynków niebędącymi ścianami oddzielenia przeciwpożarowego nie powinna być mniejsza niż 8,0m. Projektowany budynek nie narusza ustaleń §271-273 warunków technicznych. Projektowany obiekt nie jest obiektem rozprzestrzeniającym ogień.
Projektowana budowa nie narusza ustaleń wyżej wymienionego rozporządzenia oraz nie wprowadza ograniczeń w zabudowie działek sąsiednich.
Inwestycja nie zalicza się do przedsięwzięć mogących pogorszyć stan środowiska w rozumieniu przepisów Rozporządzenia Rady Ministrów z dnia 9.11.2004 (Dz. U. Nr 257 poz. 2573).
Teren zamierzenia inwestycyjnego znajduje się poza obszarem oddziaływania szkód górniczych, osuwiska mas ziemnych oraz melioracji wodnych.
Odprowadzenie wód opadowych z dachu rurami i rynnami spustowymi skierowanymi na część działki Inwestora na nieutwardzony grunt. Zabrania się odprowadzania wód opadowych na tern działek sąsiednich.
Inwestycja nie stwarza zagrożenia dla środowiska oraz higieny i zdrowia użytkowników i ich otoczenia.
Humus zostanie na terenie placu budowy i będzie służył do rozplantowania jako ziemia urodzajna. Natomiast ziemia z wykopów zostanie zagospodarowana na terenie działki do ukształtowania terenu po zrealizowaniu stanu surowego budynku.

Projektowany budynek nie powoduje zacienienia budynków sąsiednich.
Obiekt nie wprowadza zakłóceń w ekologicznej charakterystyce powierzchni ziemi, wód powierzchniowych i podziemnych. Charakter użytkowania obiektu pozwala na zachowanie biologicznie czynnego terenu działki poza powierzchnią zabudowy.
Inwestycja nie ma wpływu na istniejący drzewostan, powierzchnię ziemi w tym glebę, wody powierzchniowe i podziemne.
Obiekt nie wytwarza wibracji, a także promieniowania w tym jonizującego, pola elektromagnetycznego i innych zakłóceń.
Inwestycja nie stwarza również zagrożenia zanieczyszczeniami gazowymi, w tym zapachów pyłowych i płynnych.

RZUT PIWNICY
- ROZBIÓRKI -
SKALA 1:50

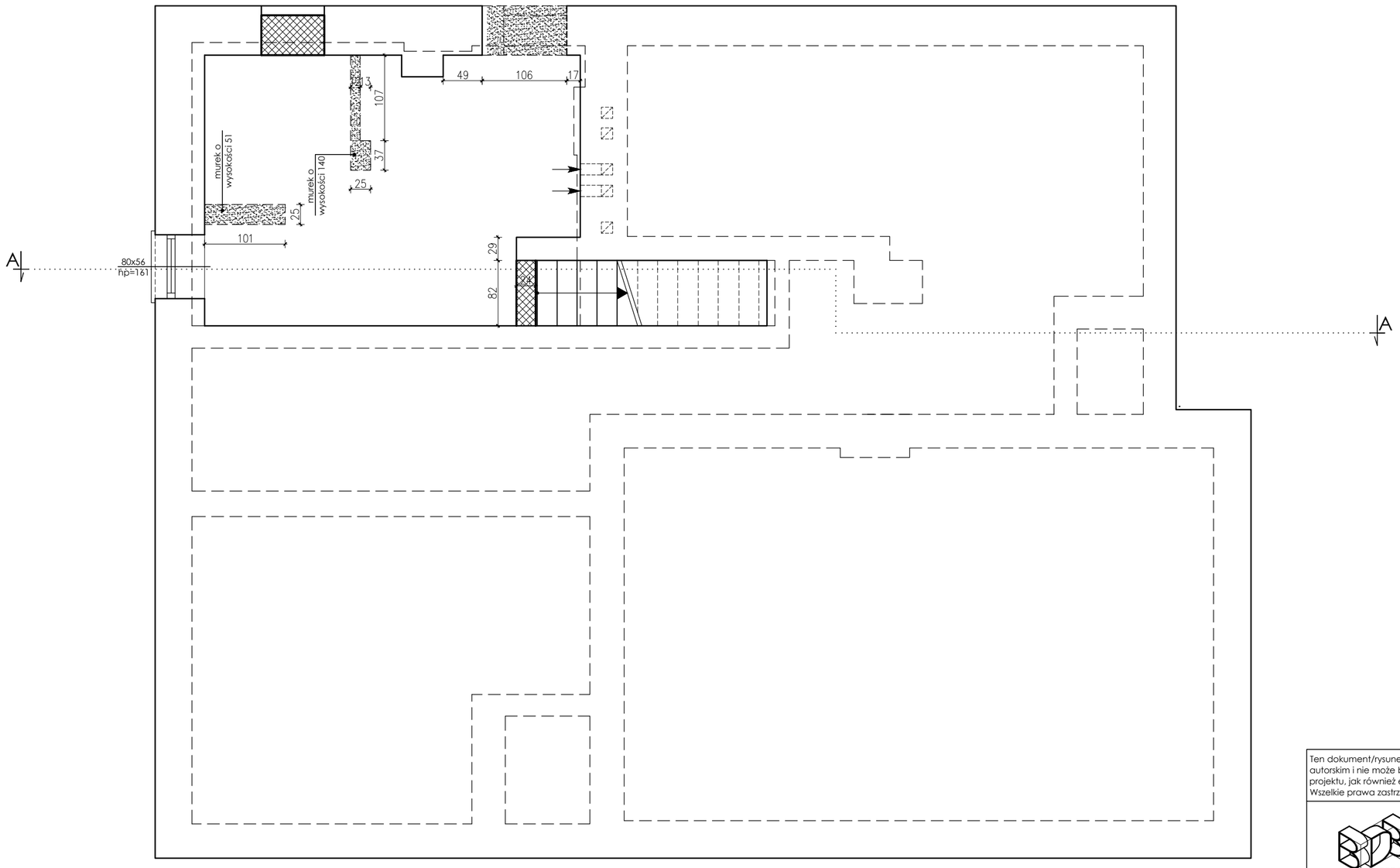

Legenda:

- ściana istniejąca
- ściana do rozebrania/ wykonanie otworu
- zabudowa otworu

Ten dokument/rysunek łącznie z przedstawionymi w nim ideami i projektami stanowi własność intelektualną chronioną prawem autorskim i nie może być używany do innych celów w całości lub części bez pisemnej zgody autora. Wszelkie zmiany merytoryczne projektu, jak również estetyczne, wynikające z napotkanych problemów technicznych muszą być zatwierdzone przez autora. Wszelkie prawa zastrzeżone. Właściciel Elżbieta Kaca BDB Projekt.

PRACOWNIA PROJEKTOWA
BDB PROJEKT
mgr inż. Elżbieta Kaca
ul. PCK 9/1
24-100 Puławy
tel. 506 726 149
e-mail: bdb.projekt@wp.pl

INWESTOR:	Urząd Gminy Jastków Panieńszczyzna, ul. Chmielowa 3, 21-002 Jastków			
OBIEKT: ADRES:	Zakres rozbiórek w budynku administracji publicznej - GOPS Panieńszczyzna, ul. Legionistów, dz. nr 10/31, 10/46, gmina Jastków			
TYTUŁ PROJEKTU:	Poprawa spójności przestrzennej, społecznej i kulturowej Lubelskiego Obszaru Funkcjonalnego poprzez rewitalizację			
TYTUŁ RYSUNKU:	RZUT PIWNICY - ROZBIÓRKI			SKALA: 1:50
FUNKCJA	IMIĘ i NAZWISKO	NR UPRAWNIEŃ	PODPIS	STADIUM: R
OPRACOWAŁA	mgr inż. Elżbieta Kaca	LUB/00214/ POOK/09 LUB/0033 ZOOA/10		DATA: 15.III.2017
				NR RYSUNKU: R-1/4

RZUT PARTERU
- ROZBIÓRKI -
SKALA 1:50

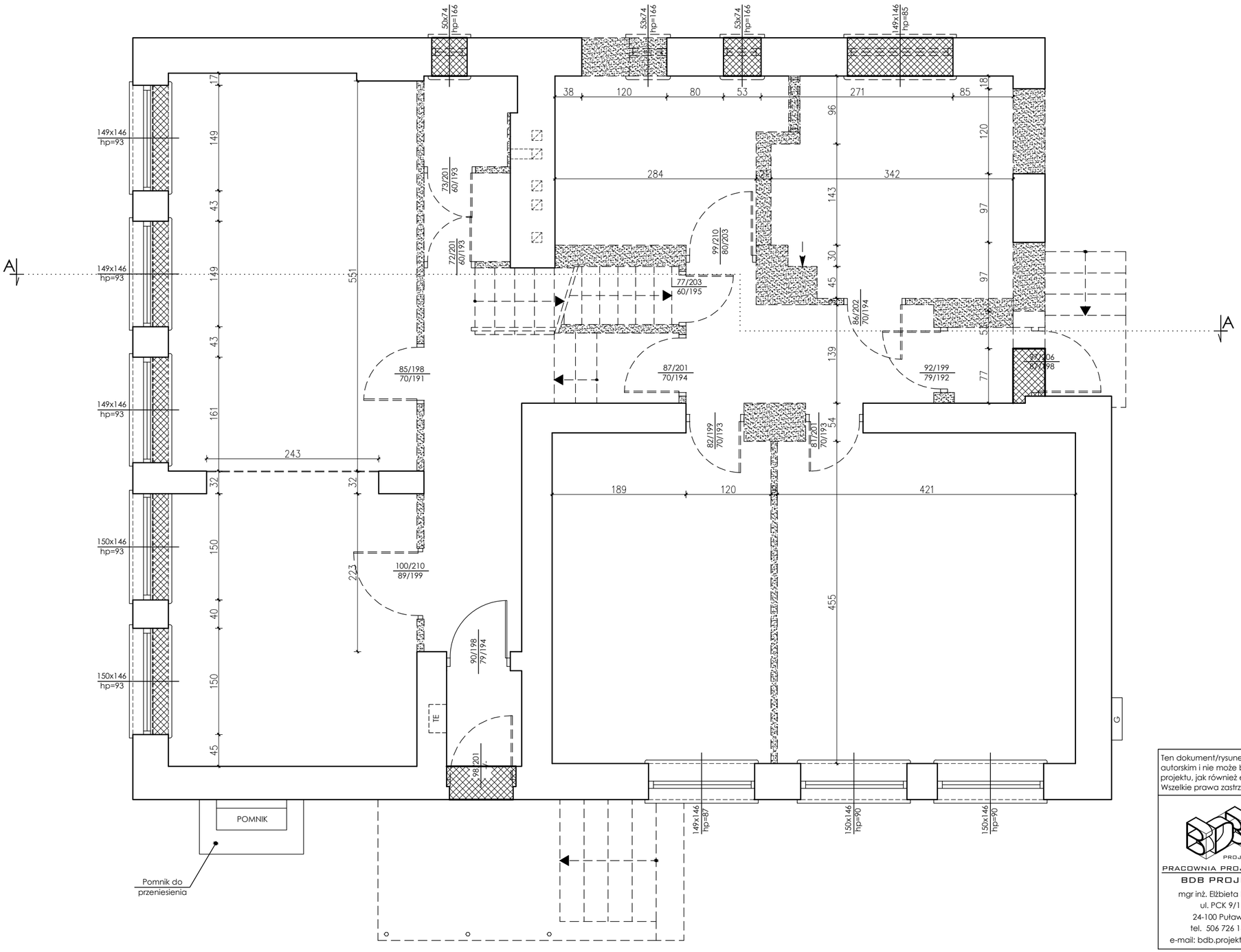

Ten dokument/rysunek łącznie z przedstawionymi w nim ideami i projektami stanowi własność intelektualną chronioną prawem autorskim i nie może być używany do innych celów w całości lub części bez pisemnej zgody autora. Wszelkie zmiany merytoryczne projektu, jak również estetyczne, wynikające z napotkanych problemów technicznych muszą być zatwierdzone przez autora. Wszelkie prawa zastrzeżone. Właściciel Elżbieta Kaca BDB Projekt.

PRACOWNIA PROJEKTOWA
BDB PROJEKT
mgr inż. Elżbieta Kaca
ul. PCK 9/1
24-100 Puławy
tel. 506 726 149
e-mail: bdb.projekt@wp.pl

INWESTOR:	Urząd Gminy Jastków Panieńszczyzna, ul. Chmielowa 3, 21-002 Jastków			
OBIEKT: ADRES:	Zakres rozbiórek w budynku administracji publicznej - GOPS Panieńszczyzna, ul. Legionistów, dz. nr 10/31, 10/46, gmina Jastków			
TYTUŁ PROJEKTU:	Poprawa spójności przestrzennej, społecznej i kulturowej Lubelskiego Obszaru Funkcjonalnego poprzez rewitalizację			
TYTUŁ RYSUNKU:	RZUT PARTERU - ROZBIÓRKI			SKALA: 1:50
FUNKCJA	IMIĘ i NAZWISKO	NR UPRAWNIEŃ	PODPIS	STADIUM: R
OPRACOWAŁA	mgr inż. Elżbieta Kaca	LUB/00214/ POOK/09 LUB/0033 ZOOA/10		DATA: 15.III.2017
				NR RYSUNKU: R-2/4

RZUT PIĘTRA
- ROZBIÓRKI -
SKALA 1:50

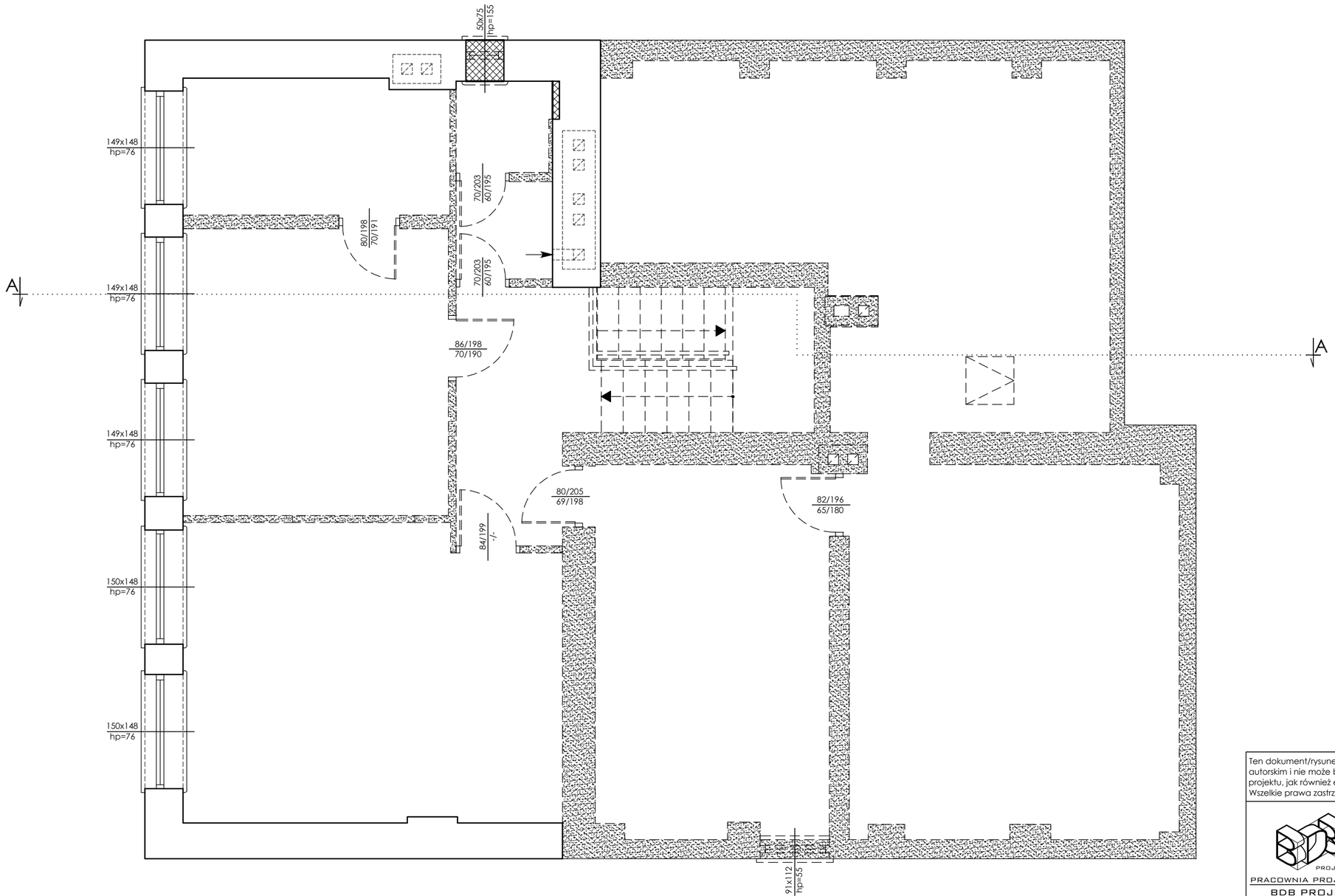

Ten dokument/rysunek łącznie z przedstawionymi w nim ideami i projektami stanowi własność intelektualną chronioną prawem autorskim i nie może być używany do innych celów w całości lub części bez pisemnej zgody autora. Wszelkie zmiany merytoryczne projektu, jak również estetyczne, wynikające z napotkanych problemów technicznych muszą być zatwierdzone przez autora. Wszelkie prawa zastrzeżone. Właściciel Elżbieta Kaca BDB Projekt.

PRACOWNIA PROJEKTOWA
BDB PROJEKT
mgr inż. Elżbieta Kaca
ul. PCK 9/1
24-100 Puławy
tel. 506 726 149
e-mail: bdb.projekt@wp.pl

INWESTOR:	Urząd Gminy Jastków Panieńszczyzna, ul. Chmielowa 3, 21-002 Jastków			
OBIEKT: ADRES:	Zakres rozbiórek w budynku administracji publicznej - GOPS Panieńszczyzna, ul. Legionistów, dz. nr 10/31, 10/46, gmina Jastków			
TYTUŁ PROJEKTU:	Poprawa spójności przestrzennej, społecznej i kulturowej Lubelskiego Obszaru Funkcjonalnego poprzez rewitalizację			
TYTUŁ RYSUNKU:	RZUT PIĘTRA - ROZBIÓRKI			SKALA: 1:50
FUNKCJA	IMIĘ i NAZWISKO	NR UPRAWNIEŃ	PODPIS	STADIUM: R
OPRACOWAŁA	mgr inż. Elżbieta Kaca	LUB/00214/ POOK/09 LUB/0033 ZOOA/10		DATA: 15.III.2017
				NR RYSUNKU: R-3/4

PRZEKRÓJ A-A
- ROZBIÓRKI -
skala 1:50

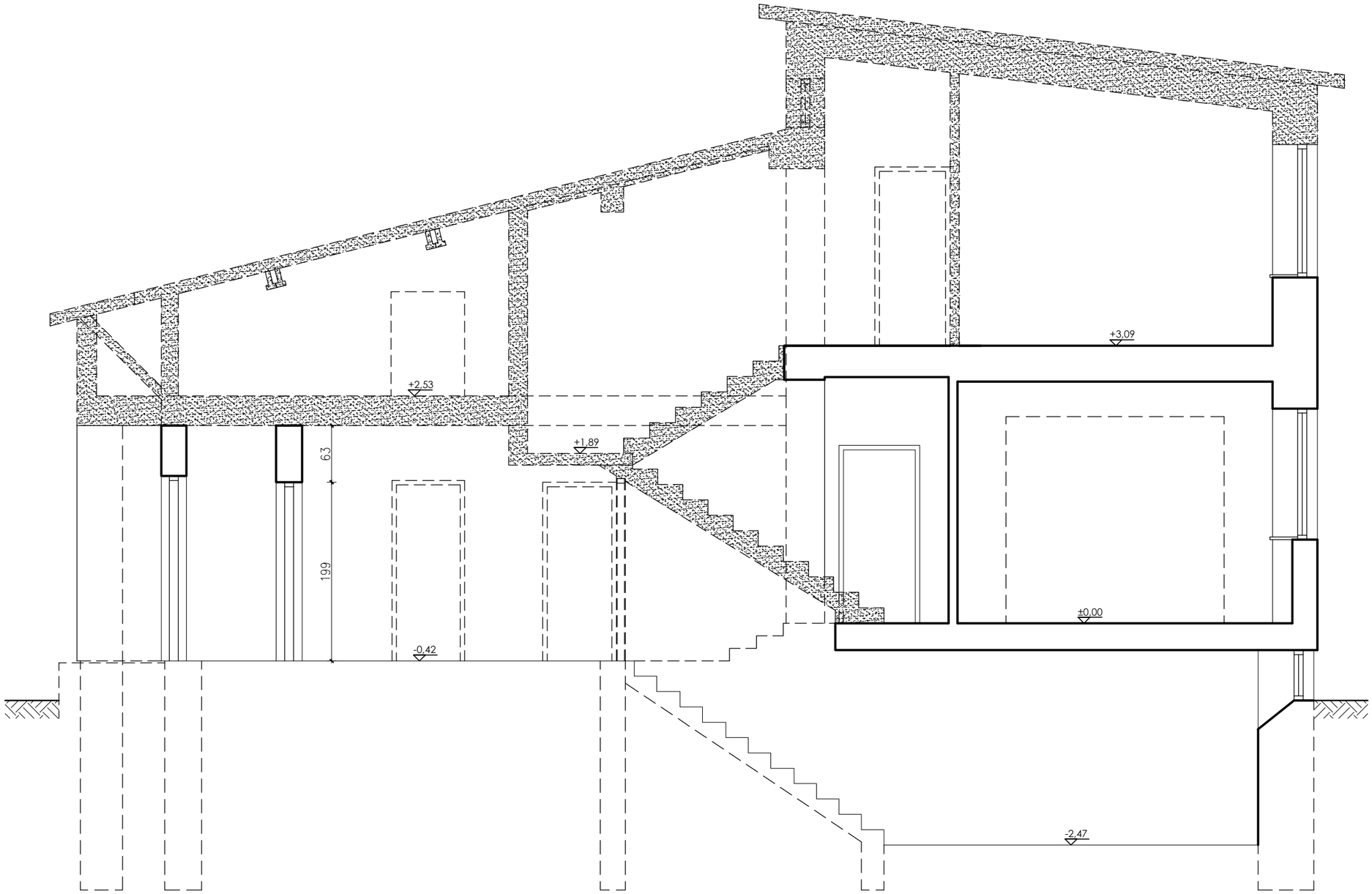

Ten dokument/rysunek łącznie z przedstawionymi w nim ideami i projektami stanowi własność intelektualną chronioną prawem autorskim i nie może być używany do innych celów w całości lub części bez pisemnej zgody autora. Wszelkie zmiany merytoryczne projektu, jak również estetyczne, wynikające z napotkanych problemów technicznych muszą być zatwierdzone przez autora. Wszelkie prawa zastrzeżone. Właściciel Elżbieta Kaca BDB Projekt.

PRACOWNIA PROJEKTOWA
BDB PROJEKT
mgr inż. Elżbieta Kaca
ul. PCK 9/1
24-100 Puławy
tel. 506 726 149
e-mail: bdb.projekt@wp.pl

INWESTOR:	Urząd Gminy Jastków Panieńszczyzna, ul. Chmielowa 3, 21-002 Jastków			
OBIEKT: ADRES:	Zakres rozbiórek w budynku administracji publicznej - GOPS Panieńszczyzna, ul. Legionistów, dz. nr 10/31, 10/46, gmina Jastków			
TYTUŁ PROJEKTU:	Poprawa spójności przestrzennej, społecznej i kulturowej Lubelskiego Obszaru Funkcjonalnego poprzez rewitalizację			
TYTUŁ RYSUNKU:	PRZEKRÓJ A-A - ROZBIÓRKI			SKALA: 1:50
FUNKCJA	IMIĘ i NAZWISKO	NR UPRAWNIEŃ	PODPIS	STADIUM: R
OPRACOWAŁA	mgr inż. Elżbieta Kaca	LUB/00214/ POOK/09 LUB/0033 ZOOA/10		DATA: 15.III.2017
				NR RYSUNKU: R-4/4

RZUT PIWNICY
- UKŁAD FUNKCJONALNY -
SKALA 1:50

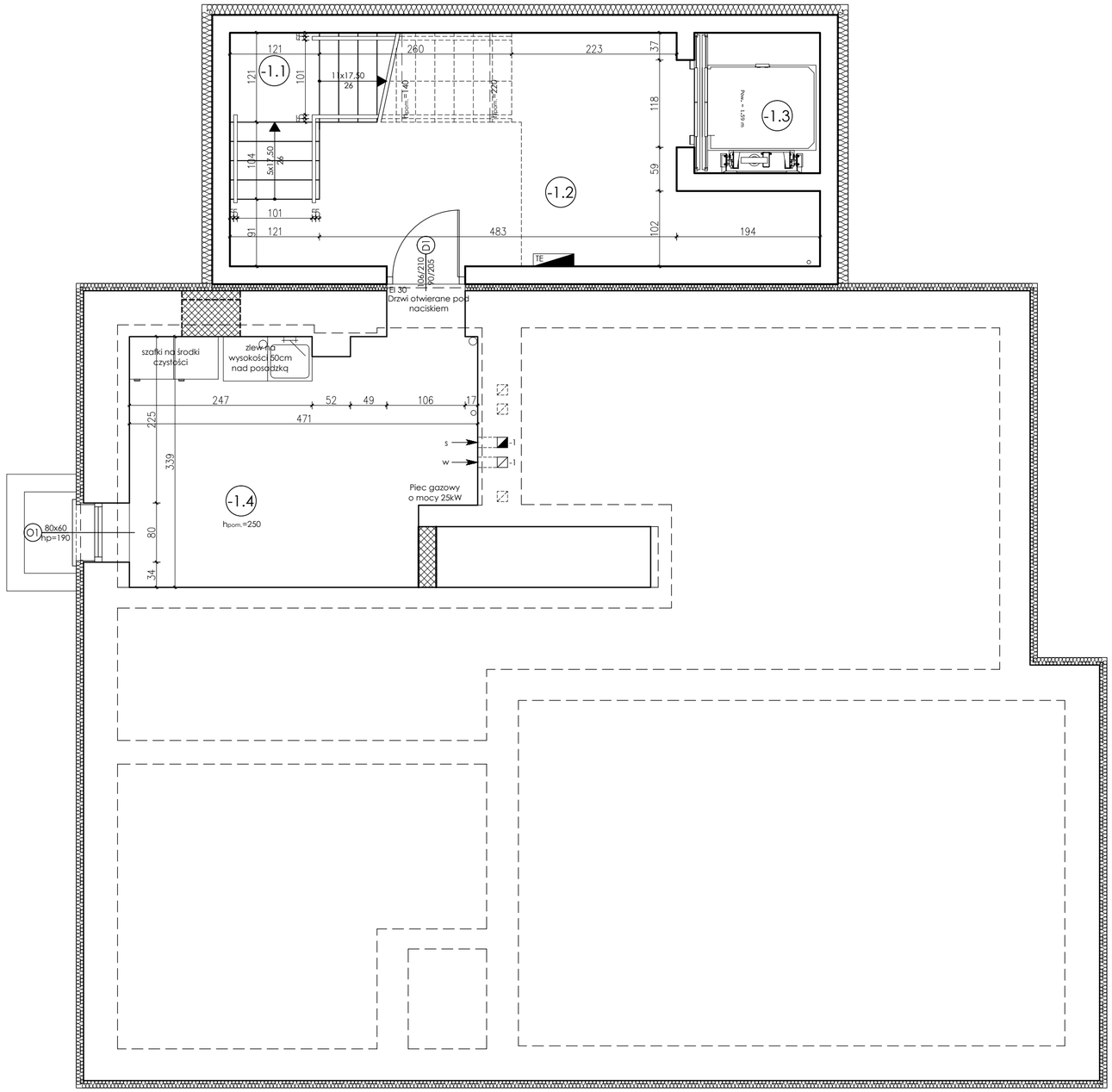

	Nr	Pomieszczenie	Netto [m²]	Użytkowa [m²]
PIWNICA	-1.1	Klatka schodowa	5,87	5,87
	-1.2	Komunikacja	20,75	22,74
	-1.3	Szyb windowy	3,23	3,23
	-1.4	Pom. techniczne (pom. porządkowe)	14,94	-
			44,79	**31,84**

-

	Nr	Pomieszczenie	Netto [m²]	Użytkowa [m²]
PARTER	0.1	Komunikacja	6,79	6,79
	0.2	Szyb windowy	3,23	3,23
	0.3	Pom. techniczne (serwerownia)	1,88	1,88
	0.4	Klatka schodowa	6,25	6,25
	0.5	Komunikacja	23,53	23,53
	0.6	WC dla osób niepełnosprawnych	5,12	5,12
	0.7	WC dla kobiet	5,68	5,68
	0.8	Pomieszczenie biurowe	19,88	19,88
	0.9	Pomieszczenie biurowe	14,77	14,77
	0.10	Pomieszczenie biurowe	16,81	16,81
	0.11	Schowek	1,43	1,43
	0.12	Sekretariat	7,24	7,24
	0.13	Pomieszczenie biurowe	12,58	12,58
	0.14	Aneks socjalny	3,07	3,07
			128,26	**128,26**

-

	Nr	Pomieszczenie	Netto [m²]	Użytkowa [m²]
PIĘTRO	1.1	Klatka schodowa	6,25	6,25
	1.2	Komunikacja	5,75	5,75
	1.3	Szyb windowy	3,23	3,23
	1.4	Szatnia	1,88	1,88
	1.5	Komunikacja	14,57	14,57
	1.6	WC dla osób niepełnosprawnych	5,12	5,12
	1.7	WC dla mężczyzn	5,92	5,92
	1.8	Zaplecze	8,45	8,45
	1.9	Świetlica środowiskowa	35,00	35,00
	1.10	Koło gospodyń wiejskich	19,39	19,39
	1.11	Pomieszczenie biurowe	7,66	7,66
	1.12	Pomieszczenie biurowe	11,68	11,68
	1.13	Aneks socjalny	3,50	3,50
			128,40	**128,40**

UWAGA:
Rozpatrywać łącznie z projektem konstrukcyjnym oraz projekami branżowymi.
Wszelkie wątpliwości dotyczące projektu należy wyjaśnić z Pracownią Projektową BDB Projekt przed rozpoczęciem robót budowlanych.

Legenda:
- ściana istniejąca
- ściana do rozebrania/ wykonanie otworu
- zabudowa otworu

Ten dokument/rysunek łącznie z przedstawionymi w nim ideami i projektami stanowi własność intelektualną chronioną prawem autorskim i nie może być używany do innych celów w całości lub części bez pisemnej zgody autora. Wszelkie zmiany merytoryczne projektu, jak również estetyczne, wynikające z napotkanych problemów technicznych muszą być zatwierdzone przez autora. Wszelkie prawa zastrzeżone. Właściciel Elżbieta Kaca BDB Projekt.

PRACOWNIA PROJEKTOWA
BDB PROJEKT
mgr inż. Elżbieta Kaca
ul. PCK 9/1
24-100 Puławy
tel. 506 726 149
e-mail: bdb.projekt@wp.pl

INWESTOR:	Urząd Gminy Jastków Panieńszczyzna, ul. Chmielowa 3, 21-002 Jastków			
TYTUŁ PROJEKTU:	Rozbudowa, nadbudowa i przebudowa (modernizacja) budynku Gminnego Ośrodka Pomocy Społecznej (dawna Agronomówka) wraz ze zmianą sposobu użytkowania na Zakład Usług Komunalnych i Świetlicę Środowiskową w ramach działania 13.8 RPO WL 2014-2020 „Poprawa spójności przestrzennej, społecznej i kulturowej Lubelskiego Obszaru Funkcjonalnego poprzez rewitalizację”			
ADRES:	Panieńszczyzna, ul. Legionistów, działki nr 10/31, 10/46, gmina Jastków			
RZUT PIWNICY - UKŁAD FUNKCJONALNY				SKALA: 1:50
FUNKCJA	IMIĘ I NAZWISKO	NR UPRAWNIEŃ	PODPIS	
PROJEKTANT	mgr inż. arch. Michał Wacławski	79/LBOIA-OKK/2010		STADIUM: PT
OPRACOWAŁA	mgr inż. Elżbieta Kaca	LUB/0033 ZOOA/10		DATA: 15.III.2017
SPRAWDZAJĄCY	mgr inż. arch. Tadeusz Bobrowski	1135/Lb/72		NR RYSUNKU: T-1/3

RZUT PARTERU
- UKŁAD FUNKCJONALNY -

SKALA 1:50

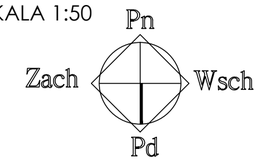

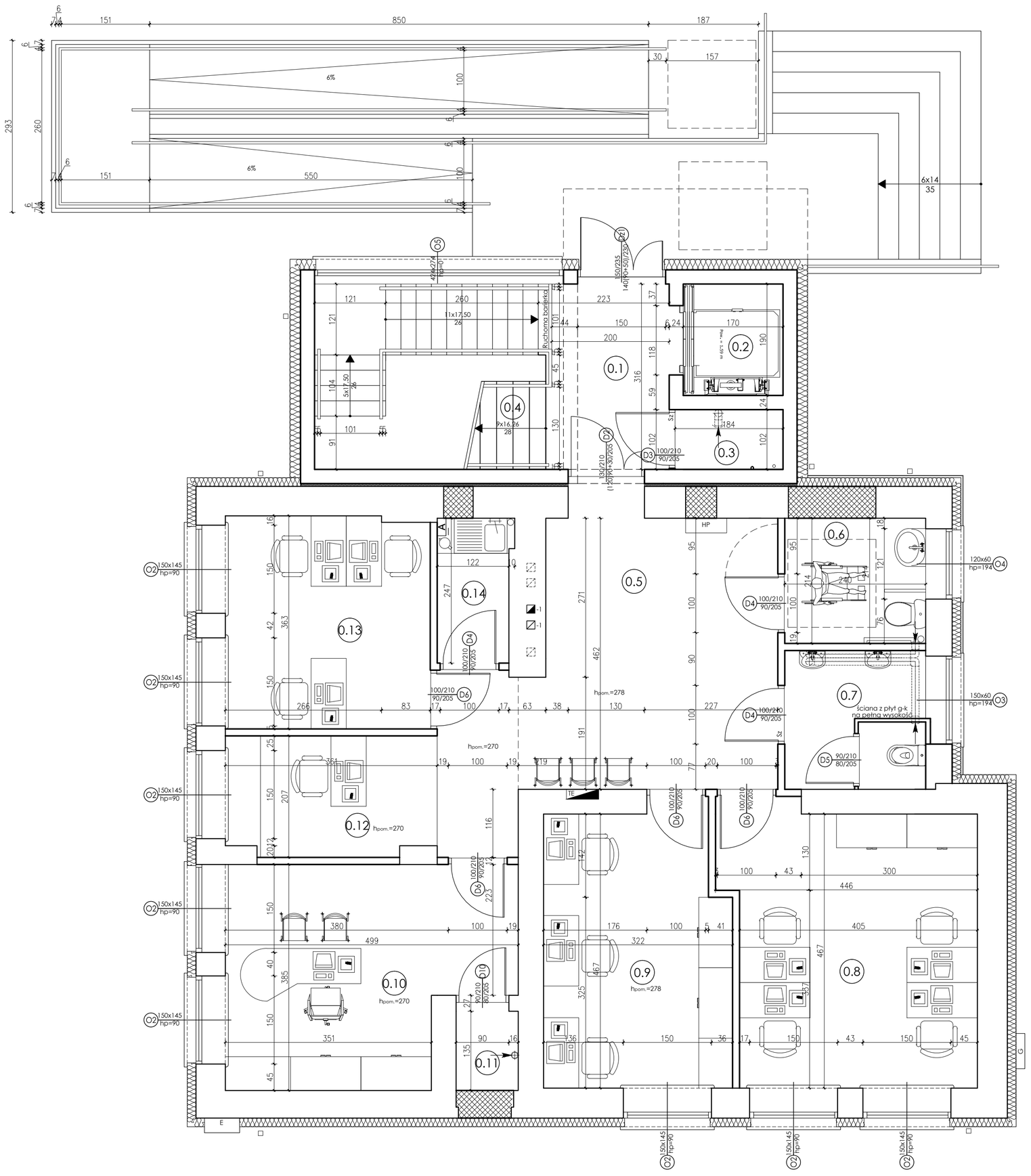

	Nr	Pomieszczenie	Netto [m²]	Użytkowa [m²]
PIWNICA	-1.1	Klatka schodowa	5,87	5,87
	-1.2	Komunikacja	20,75	22,74
	-1.3	Szyb windowy	3,23	3,23
	-1.4	Pom. techniczne (pom. porządkowe)	14,94	-
			44,79	**31,84**

	Nr	Pomieszczenie	Netto [m²]	Użytkowa [m²]
PARTER	0.1	Komunikacja	6,79	6,79
	0.2	Szyb windowy	3,23	3,23
	0.3	Pom. techniczne (serwerownia)	1,88	1,88
	0.4	Klatka schodowa	6,25	6,25
	0.5	Komunikacja	23,53	23,53
	0.6	WC dla osób niepełnosprawnych	5,12	5,12
	0.7	WC dla kobiet	5,68	5,68
	0.8	Pomieszczenie biurowe	19,88	19,88
	0.9	Pomieszczenie biurowe	14,77	14,77
	0.10	Pomieszczenie biurowe	16,81	16,81
	0.11	Schowek	1,43	1,43
	0.12	Sekretariat	7,24	7,24
	0.13	Pomieszczenie biurowe	12,58	12,58
	0.14	Aneks socjalny	3,07	3,07
			128,26	**128,26**

	Nr	Pomieszczenie	Netto [m²]	Użytkowa [m²]
PIĘTRO	1.1	Klatka schodowa	6,25	6,25
	1.2	Komunikacja	5,75	5,75
	1.3	Szyb windowy	3,23	3,23
	1.4	Szatnia	1,88	1,88
	1.5	Komunikacja	14,57	14,57
	1.6	WC dla osób niepełnosprawnych	5,12	5,12
	1.7	WC dla mężczyzn	5,92	5,92
	1.8	Zaplecze	8,45	8,45
	1.9	Świetlica środowiskowa	35,00	35,00
	1.10	Koło gospodyń wiejskich	19,39	19,39
	1.11	Pomieszczenie biurowe	7,66	7,66
	1.12	Pomieszczenie biurowe	11,68	11,68
	1.13	Aneks socjalny	3,50	3,50
			128,40	**128,40**

UWAGA:
Rozpatrywać łącznie z projektem konstrukcyjnym oraz projekami branżowymi.
Wszelkie wątpliwości dotyczące projektu należy wyjaśnić z Pracownią Projektową BDB Projekt przed rozpoczęciem robót budowlanych.

Ten dokument/rysunek łącznie z przedstawionymi w nim ideami i projektami stanowi własność intelektualną chronioną prawem autorskim i nie może być używany do innych celów w całości lub części bez pisemnej zgody autora. Wszelkie zmiany merytoryczne projektu, jak również estetyczne, wynikające z napotkanych problemów technicznych muszą być zatwierdzone przez autora. Wszelkie prawa zastrzeżone. Właściciel Elżbieta Kaca BDB Projekt.

PRACOWNIA PROJEKTOWA
BDB PROJEKT
mgr inż. Elżbieta Kaca
ul. PCK 9/1
24-100 Puławy
tel. 506 726 149
e-mail: bdb.projekt@wp.pl

INWESTOR:	Urząd Gminy Jastków Panieńszczyzna, ul. Chmielowa 3, 21-002 Jastków			
TYTUŁ PROJEKTU:	Rozbudowa, nadbudowa i przebudowa (modernizacja) budynku Gminnego Ośrodka Pomocy Społecznej (dawna Agronomówka) wraz ze zmianą sposobu użytkowania na Zakład Usług Komunalnych i Świetlicę Środowiskową w ramach działania 13.8 RPO WL 2014-2020 „Poprawa spójności przestrzennej, społecznej i kulturowej Lubelskiego Obszaru Funkcjonalnego poprzez rewitalizację"			
ADRES:	Panieńszczyzna, ul. Legionistów, działki nr 10/31, 10/46, gmina Jastków			
RZUT PARTERU - UKŁAD FUNKCJONALNY				SKALA: 1:50
FUNKCJA	IMIĘ I NAZWISKO	NR UPRAWNIEŃ	PODPIS	
PROJEKTANT	mgr inż. arch. Michał Wacławski	79/LBOIA-OKK/2010		STADIUM: PT
OPRACOWAŁA	mgr inż. Elżbieta Kaca	LUB/0033 ZOOA/10		DATA: 15.III.2017
SPRAWDZAJĄCY	mgr inż. arch. Tadeusz Bobrowski	1135/Lb/72		NR RYSUNKU: T-2/3

RZUT PARTERU

SKALA 1:50

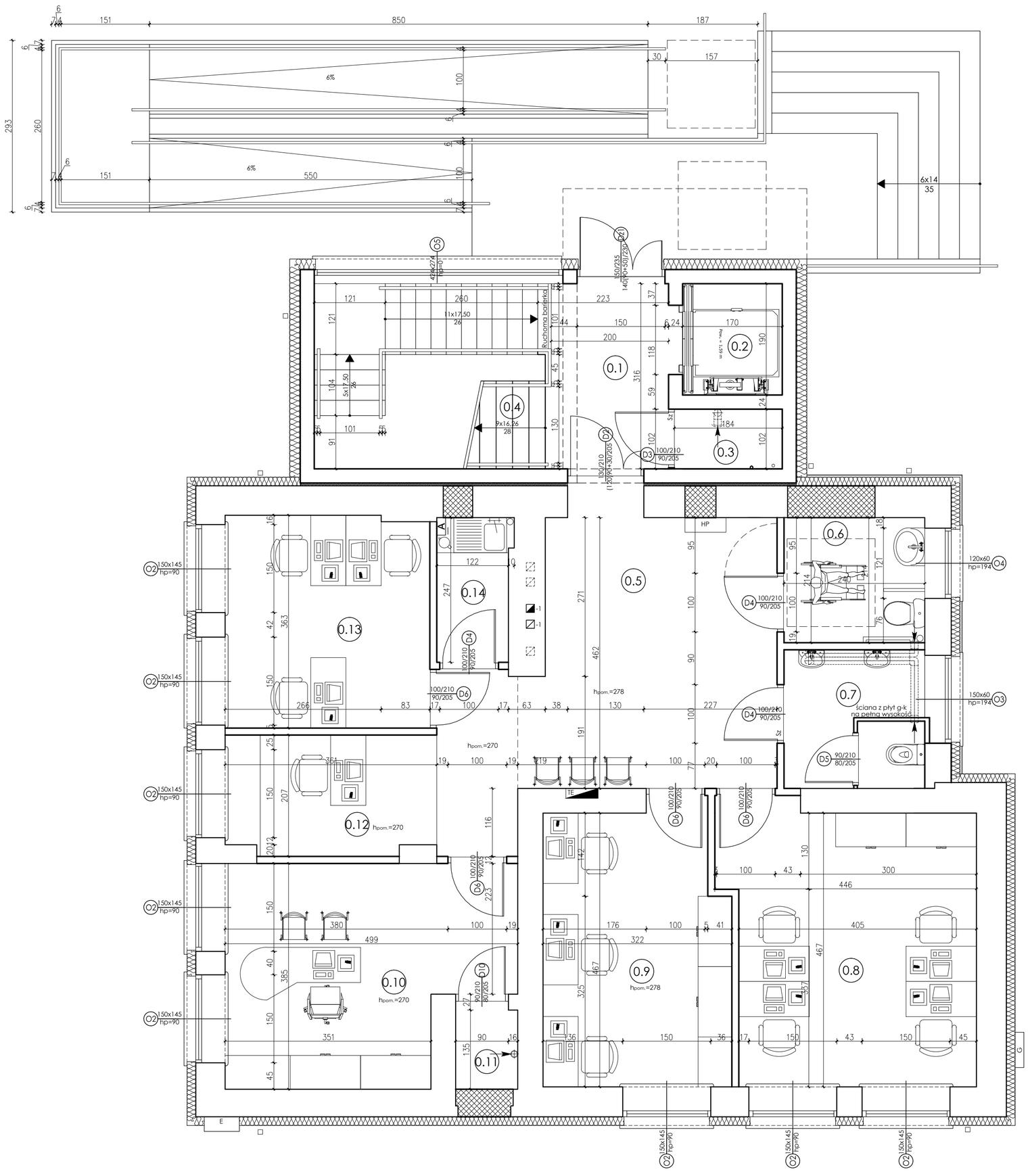

	Nr	Pomieszczenie	Netto [m²]	Użytkowa [m²]
PIWNICA	-1.1	Klatka schodowa	5,87	5,87
	-1.2	Komunikacja	20,75	22,74
	-1.3	Szyb windowy	3,23	3,23
	-1.4	Pom. techniczne (pom. porządkowe)	14,94	-
			44,79	**31,84**

	Nr	Pomieszczenie	Netto [m²]	Użytkowa [m²]
PARTER	0.1	Komunikacja	6,79	6,79
	0.2	Szyb windowy	3,23	3,23
	0.3	Pom. techniczne (serwerownia)	1,88	1,88
	0.4	Klatka schodowa	6,25	6,25
	0.5	Komunikacja	23,53	23,53
	0.6	WC dla osób niepełnosprawnych	5,12	5,12
	0.7	WC dla kobiet	5,68	5,68
	0.8	Pomieszczenie biurowe	19,88	19,88
	0.9	Pomieszczenie biurowe	14,77	14,77
	0.10	Pomieszczenie biurowe	16,81	16,81
	0.11	Schowek	1,43	1,43
	0.12	Sekretariat	7,24	7,24
	0.13	Pomieszczenie biurowe	12,58	12,58
	0.14	Aneks socjalny	3,07	3,07
			128,26	**128,26**

	Nr	Pomieszczenie	Netto [m²]	Użytkowa [m²]
PIĘTRO	1.1	Klatka schodowa	6,25	6,25
	1.2	Komunikacja	5,75	5,75
	1.3	Szyb windowy	3,23	3,23
	1.4	Szatnia	1,88	1,88
	1.5	Komunikacja	14,57	14,57
	1.6	WC dla osób niepełnosprawnych	5,12	5,12
	1.7	WC dla mężczyzn	5,92	5,92
	1.8	Zaplecze	8,45	8,45
	1.9	Świetlica środowiskowa	35,00	35,00
	1.10	Koło gospodyń wiejskich	19,39	19,39
	1.11	Pomieszczenie biurowe	7,66	7,66
	1.12	Pomieszczenie biurowe	11,68	11,68
	1.13	Aneks socjalny	3,50	3,50
			128,40	**128,40**

UWAGA:
Rozpatrywać łącznie z projektem konstrukcyjnym oraz projekami branżowymi.
Wszelkie wątpliwości dotyczące projektu należy wyjaśnić z Pracownią Projektową BDB Projekt przed rozpoczęciem robót budowlanych.

Ten dokument/rysunek łącznie z przedstawionymi w nim ideami i projektami stanowi własność intelektualną chronioną prawem autorskim i nie może być używany do innych celów w całości lub części bez pisemnej zgody autora. Wszelkie zmiany merytoryczne projektu, jak również estetyczne, wynikające z napotkanych problemów technicznych muszą być zatwierdzone przez autora. Wszelkie prawa zastrzeżone. Właściciel Elżbieta Kaca BDB Projekt.

PRACOWNIA PROJEKTOWA
BDB PROJEKT
mgr inż. Elżbieta Kaca
ul. PCK 9/1
24-100 Puławy
tel. 506 726 149
e-mail: bdb.projekt@wp.pl

INWESTOR:	Urząd Gminy Jastków Panieńszczyzna, ul. Chmielowa 3, 21-002 Jastków			
TYTUŁ PROJEKTU:	Rozbudowa, nadbudowa i przebudowa (modernizacja) budynku Gminnego Ośrodka Pomocy Społecznej (dawna Agronomówka) wraz ze zmianą sposobu użytkowania na Zakład Usług Komunalnych i Świetlicę Środowiskową w ramach działania 13.8 RPO WL 2014-2020 „Poprawa spójności przestrzennej, społecznej i kulturowej Lubelskiego Obszaru Funkcjonalnego poprzez rewitalizację"			
ADRES:	Panieńszczyzna, ul. Legionistów, działki nr 10/31, 10/46, gmina Jastków			
	RZUT PARTERU			SKALA: 1:50
FUNKCJA	IMIĘ I NAZWISKO	NR UPRAWNIEŃ	PODPIS	
PROJEKTANT	mgr inż. arch. Michał Wacławski	79/LBOIA-OKK/2010		STADIUM: PT
OPRACOWAŁA	mgr inż. Elżbieta Kaca	LUB/0033 ZOOA/10		DATA: 15.III.2017
SPRAWDZAJĄCY	mgr inż. arch. Tadeusz Bobrowski	1135/Lb/72		NR RYSUNKU: T-2/3

RZUT PARTERU

SKALA 1:50

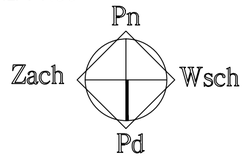

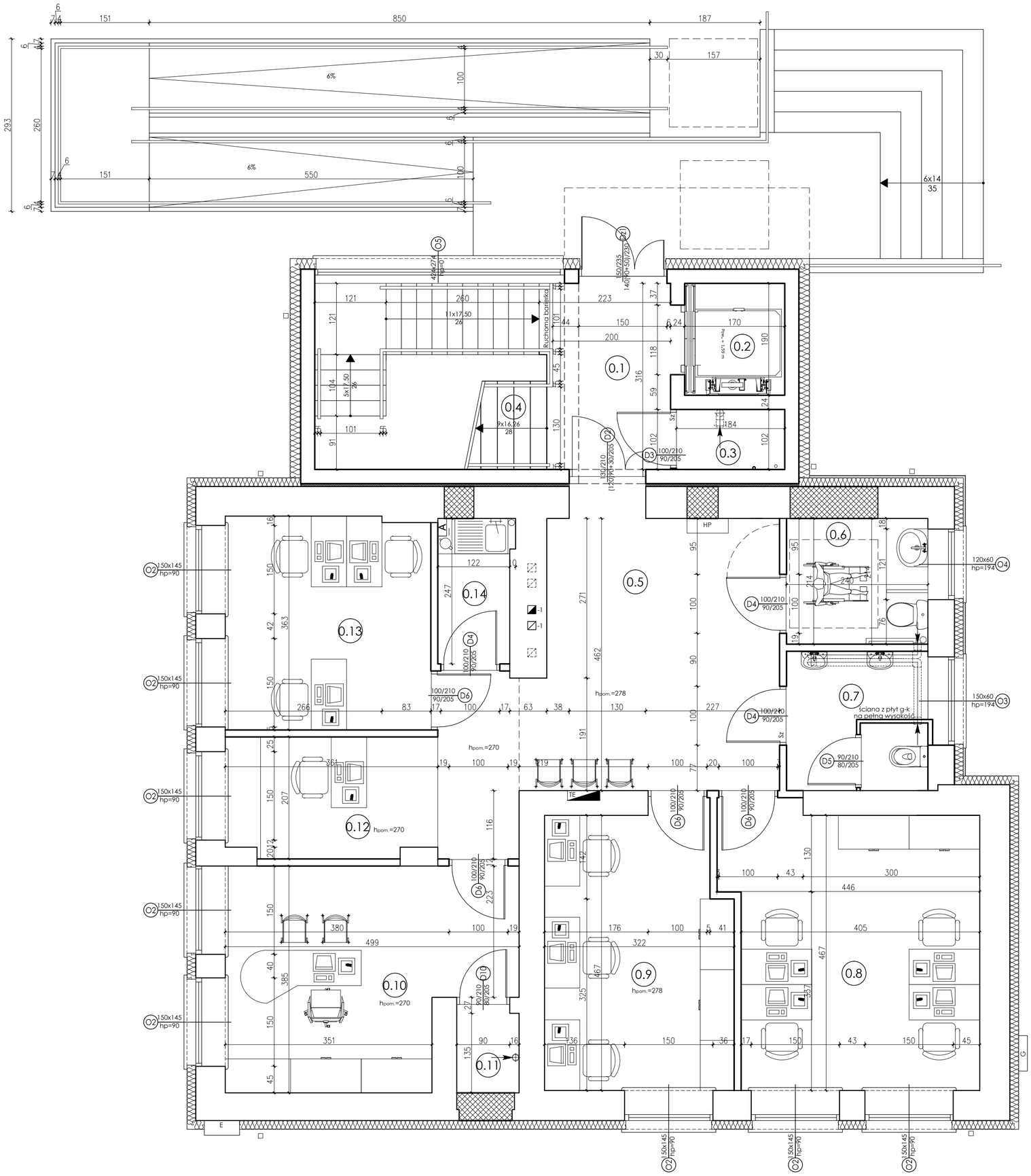

	Nr	Pomieszczenie	Netto [m²]	Użytkowa [m²]
PIWNICA	-1.1	Klatka schodowa	5,87	5,87
	-1.2	Komunikacja	20,75	22,74
	-1.3	Szyb windowy	3,23	3,23
	-1.4	Pom. techniczne (pom. porządkowe)	14,94	-
			44,79	**31,84**

-

	Nr	Pomieszczenie	Netto [m²]	Użytkowa [m²]
PARTER	0.1	Komunikacja	6,79	6,79
	0.2	Szyb windowy	3,23	3,23
	0.3	Pom. techniczne (serwerownia)	1,88	1,88
	0.4	Klatka schodowa	6,25	6,25
	0.5	Komunikacja	23,53	23,53
	0.6	WC dla osób niepełnosprawnych	5,12	5,12
	0.7	WC dla kobiet	5,68	5,68
	0.8	Pomieszczenie biurowe	19,88	19,88
	0.9	Pomieszczenie biurowe	14,77	14,77
	0.10	Pomieszczenie biurowe	16,81	16,81
	0.11	Schowek	1,43	1,43
	0.12	Sekretariat	7,24	7,24
	0.13	Pomieszczenie biurowe	12,58	12,58
	0.14	Aneks socjalny	3,07	3,07
			128,26	**128,26**

-

	Nr	Pomieszczenie	Netto [m²]	Użytkowa [m²]
PIETRO	1.1	Klatka schodowa	6,25	6,25
	1.2	Komunikacja	5,75	5,75
	1.3	Szyb windowy	3,23	3,23
	1.4	Szatnia	1,88	1,88
	1.5	Komunikacja	14,57	14,57
	1.6	WC dla osób niepełnosprawnych	5,12	5,12
	1.7	WC dla mężczyzn	5,92	5,92
	1.8	Zaplecze	8,45	8,45
	1.9	Świetlica środowiskowa	35,00	35,00
	1.10	Koło gospodyń wiejskich	19,39	19,39
	1.11	Pomieszczenie biurowe	7,66	7,66
	1.12	Pomieszczenie biurowe	11,68	11,68
	1.13	Aneks socjalny	3,50	3,50
			128,40	**128,40**

UWAGA:
Rozpatrywać łącznie z projektem konstrukcyjnym oraz projekami branżowymi.
Wszelkie wątpliwości dotyczące projektu należy wyjaśnić z Pracownią Projektową BDB Projekt przed rozpoczęciem robót budowlanych.

Ten dokument/rysunek łącznie z przedstawionymi w nim ideami i projektami stanowi własność intelektualną chronioną prawem autorskim i nie może być używany do innych celów w całości lub części bez pisemnej zgody autora. Wszelkie zmiany merytoryczne projektu, jak również estetyczne, wynikające z napotkanych problemów technicznych muszą być zatwierdzone przez autora. Wszelkie prawa zastrzeżone. Właściciel Elżbieta Kaca BDB Projekt.

PRACOWNIA PROJEKTOWA
BDB PROJEKT

mgr inż. Elżbieta Kaca
ul. PCK 9/1
24-100 Puławy
tel. 506 726 149
e-mail: bdb.projekt@wp.pl

INWESTOR:	Urząd Gminy Jastków Panieńszczyzna, ul. Chmielowa 3, 21-002 Jastków			
TYTUŁ PROJEKTU:	Rozbudowa, nadbudowa i przebudowa (modernizacja) budynku Gminnego Ośrodka Pomocy Społecznej (dawna Agronomówka) wraz ze zmianą sposobu użytkowania na Zakład Usług Komunalnych i Świetlicę Środowiskową w ramach działania 13.8 RPO WL 2014-2020 „Poprawa spójności przestrzennej, społecznej i kulturowej Lubelskiego Obszaru Funkcjonalnego poprzez rewitalizację"			
ADRES:	Panieńszczyzna, ul. Legionistów, działki nr 10/31, 10/46, gmina Jastków			
RZUT PARTERU				SKALA: 1:50
FUNKCJA	IMIĘ I NAZWISKO	NR UPRAWNIEŃ	PODPIS	STADIUM: PT
PROJEKTANT	mgr inż. arch. Michał Wacławski	79/LBOIA-OKK/2010		
OPRACOWAŁA	mgr inż. Elżbieta Kaca	LUB/0033 ZOOA/10		DATA: 15.III.2017
SPRAWDZAJĄCY	mgr inż. arch. Tadeusz Bobrowski	1135/Lb/72		NR RYSUNKU: T-2/3

RZUT PIWNICY

SKALA 1:50

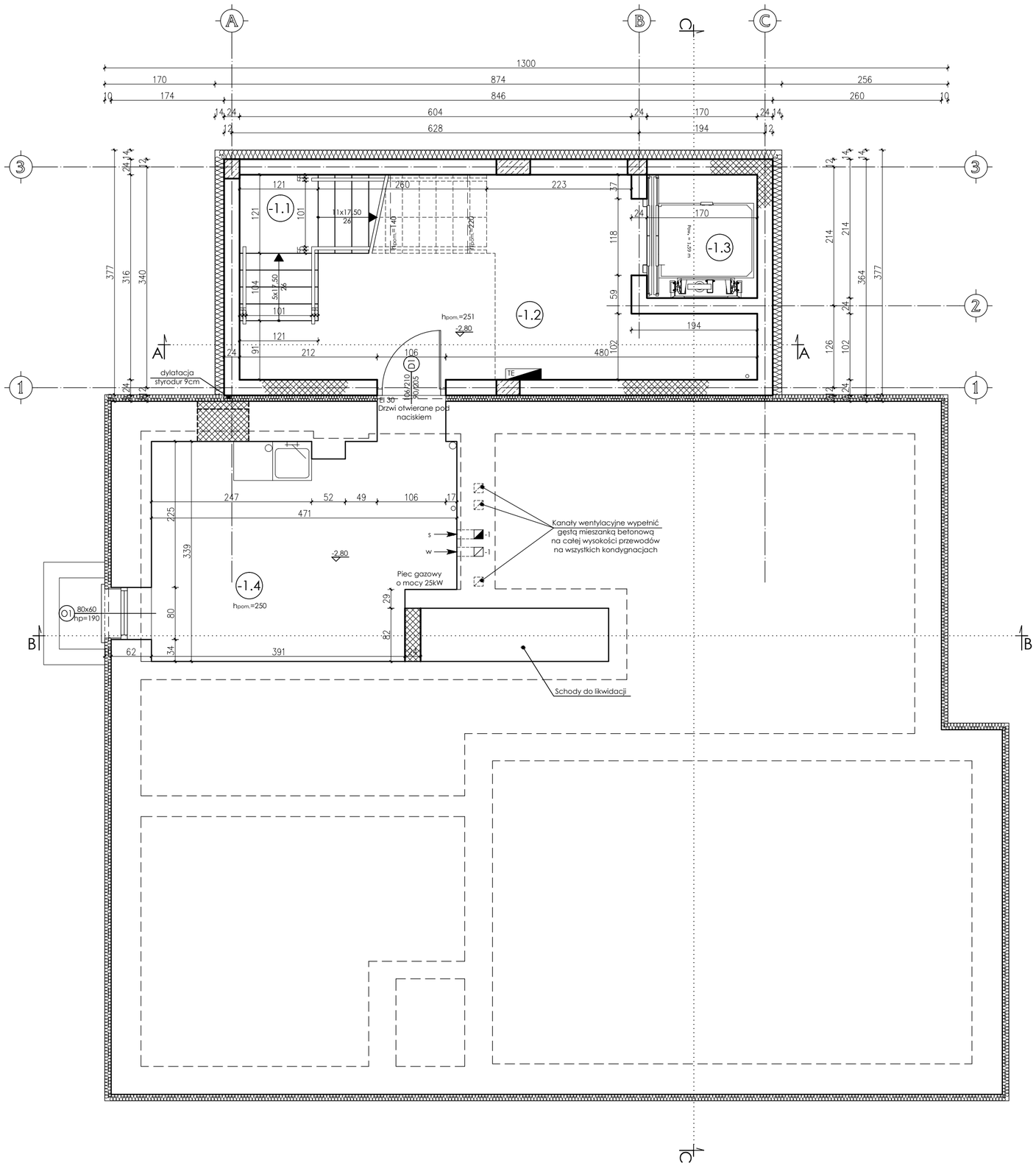

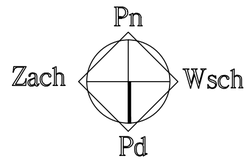

	Nr	Pomieszczenie	Netto [m²]	Użytkowa [m²]
PIWNICA	-1.1	Klatka schodowa	5,87	5,87
	-1.2	Komunikacja	20,75	22,74
	-1.3	Szyb windowy	3,23	3,23
	-1.4	Pom. techniczne (pom. porządkowe)	14,94	-
			44,79	**31,84**

	Nr	Pomieszczenie	Netto [m²]	Użytkowa [m²]
PARTER	0.1	Komunikacja	6,79	6,79
	0.2	Szyb windowy	3,23	3,23
	0.3	Pom. techniczne (serwerownia)	1,88	1,88
	0.4	Klatka schodowa	6,25	6,25
	0.5	Komunikacja	23,53	23,53
	0.6	WC dla osób niepełnosprawnych	5,12	5,12
	0.7	WC dla kobiet	5,68	5,68
	0.8	Pomieszczenie biurowe	19,88	19,88
	0.9	Pomieszczenie biurowe	14,77	14,77
	0.10	Pomieszczenie biurowe	16,81	16,81
	0.11	Schowek	1,43	1,43
	0.12	Sekretariat	7,24	7,24
	0.13	Pomieszczenie biurowe	12,58	12,58
	0.14	Aneks socjalny	3,07	3,07
			128,26	**128,26**

	Nr	Pomieszczenie	Netto [m²]	Użytkowa [m²]
PIĘTRO	1.1	Klatka schodowa	6,25	6,25
	1.2	Komunikacja	5,75	5,75
	1.3	Szyb windowy	3,23	3,23
	1.4	Szatnia	1,88	1,88
	1.5	Komunikacja	14,57	14,57
	1.6	WC dla osób niepełnosprawnych	5,12	5,12
	1.7	WC dla mężczyzn	5,92	5,92
	1.8	Zaplecze	8,45	8,45
	1.9	Świetlica środowiskowa	35,00	35,00
	1.10	Koło gospodyń wiejskich	19,39	19,39
	1.11	Pomieszczenie biurowe	7,66	7,66
	1.12	Pomieszczenie biurowe	11,68	11,68
	1.13	Aneks socjalny	3,50	3,50
			128,40	**128,40**

Legenda:

- ściana istniejąca
- ściana do rozebrania/ wykonanie otworu
- zabudowa otworu

UWAGA:
Rozpatrywać łącznie z projektem konstrukcyjnym oraz projekami branżowymi.
Wszelkie wątpliwości dotyczące projektu należy wyjaśnić z Pracownią Projektową BDB Projekt przed rozpoczęciem robót budowlanych.

Ten dokument/rysunek łącznie z przedstawionymi w nim ideami i projektami stanowi własność intelektualną chronioną prawem autorskim i nie może być używany do innych celów w całości lub części bez pisemnej zgody autora. Wszelkie zmiany merytoryczne projektu, jak również estetyczne, wynikające z napotkanych problemów technicznych muszą być zatwierdzone przez autora. Wszelkie prawa zastrzeżone. Właściciel Elżbieta Kaca BDB Projekt.

PRACOWNIA PROJEKTOWA
BDB PROJEKT

mgr inż. Elżbieta Kaca
ul. PCK 9/1
24-100 Puławy
tel. 506 726 149
e-mail: bdb.projekt@wp.pl

INWESTOR:	Urząd Gminy Jastków Panieńszczyzna, ul. Chmielowa 3, 21-002 Jastków
TYTUŁ PROJEKTU:	Rozbudowa, nadbudowa i przebudowa (modernizacja) budynku Gminnego Ośrodka Pomocy Społecznej (dawna Agronomówka) wraz ze zmianą sposobu użytkowania na Zakład Usług Komunalnych i Świetlicę Środowiskową w ramach działania 13.8 RPO WL 2014-2020 „Poprawa spójności przestrzennej, społecznej i kulturowej Lubelskiego Obszaru Funkcjonalnego poprzez rewitalizację"
ADRES:	Panieńszczyzna, ul. Legionistów, działki nr 10/31, 10/46, gmina Jastków

RZUT PIWNICY

FUNKCJA	IMIĘ I NAZWISKO	NR UPRAWNIEŃ	PODPIS	
				SKALA: 1:50
PROJEKTANT	mgr inż. arch. Michał Wacławski	79/LBOIA-OKK/2010		STADIUM: PB
OPRACOWAŁA	mgr inż. Elżbieta Kaca	LUB/0033 ZOOA/10		DATA: 15.III.2017
SPRAWDZAJĄCY	mgr inż. arch. Tadeusz Bobrowski	1135/Lb/72		NR RYSUNKU: A-1/14

RZUT PARTERU

SKALA 1:50

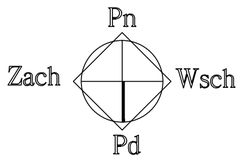

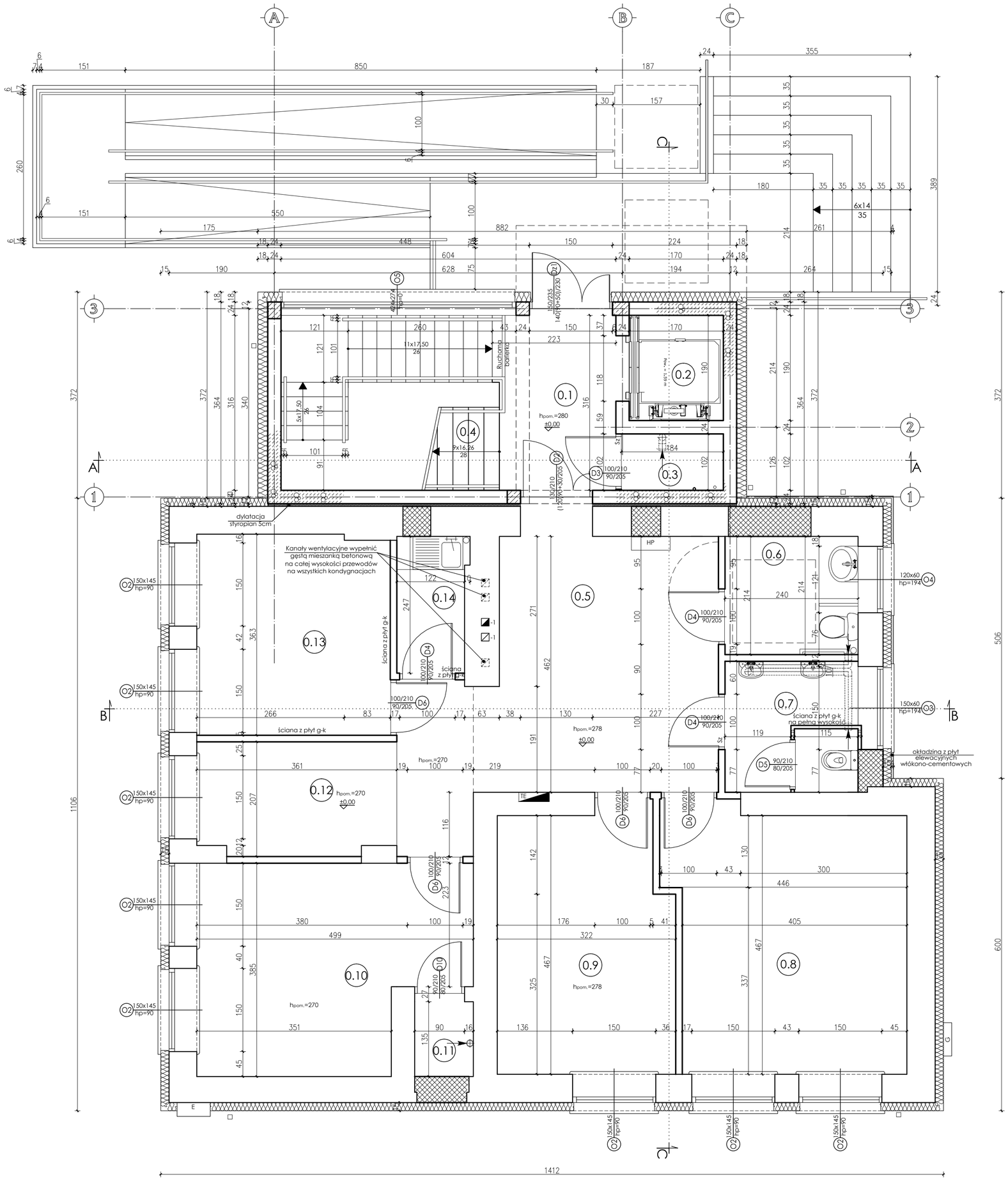

	Nr	Pomieszczenie	Netto [m²]	Użytkowa [m²]
PIWNICA	-1.1	Klatka schodowa	5,87	5,87
	-1.2	Komunikacja	20,75	22,74
	-1.3	Szyb windowy	3,23	3,23
	-1.4	Pom. techniczne (pom. porządkowe)	14,94	-
			44,79	**31,84**

-

	Nr	Pomieszczenie	Netto [m²]	Użytkowa [m²]
PARTER	0.1	Komunikacja	6,79	6,79
	0.2	Szyb windowy	3,23	3,23
	0.3	Pom. techniczne (serwerownia)	1,88	1,88
	0.4	Klatka schodowa	6,25	6,25
	0.5	Komunikacja	23,53	23,53
	0.6	WC dla osób niepełnosprawnych	5,12	5,12
	0.7	WC dla kobiet	5,68	5,68
	0.8	Pomieszczenie biurowe	19,88	19,88
	0.9	Pomieszczenie biurowe	14,77	14,77
	0.10	Pomieszczenie biurowe	16,81	16,81
	0.11	Schowek	1,43	1,43
	0.12	Sekretariat	7,24	7,24
	0.13	Pomieszczenie biurowe	12,58	12,58
	0.14	Aneks socjalny	3,07	3,07
			128,26	**128,26**

-

	Nr	Pomieszczenie	Netto [m²]	Użytkowa [m²]
PIĘTRO	1.1	Klatka schodowa	6,25	6,25
	1.2	Komunikacja	5,75	5,75
	1.3	Szyb windowy	3,23	3,23
	1.4	Szatnia	1,88	1,88
	1.5	Komunikacja	14,57	14,57
	1.6	WC dla osób niepełnosprawnych	5,12	5,12
	1.7	WC dla mężczyzn	5,92	5,92
	1.8	Zaplecze	8,45	8,45
	1.9	Świetlica środowiskowa	35,00	35,00
	1.10	Koło gospodyń wiejskich	19,39	19,39
	1.11	Pomieszczenie biurowe	7,66	7,66
	1.12	Pomieszczenie biurowe	11,68	11,68
	1.13	Aneks socjalny	3,50	3,50
			128,40	**128,40**

Legenda:

- ściana istniejąca
- ściana do rozebrania/ wykonanie otworu
- zabudowa otworu

UWAGA:
Rozpatrywać łącznie z projektem konstrukcyjnym oraz projekami branżowymi.
Wszelkie wątpliwości dotyczące projektu należy wyjaśnić z Pracownią Projektową BDB Projekt przed rozpoczęciem robót budowlanych.

Ten dokument/rysunek łącznie z przedstawionymi w nim ideami i projektami stanowi własność intelektualną chronioną prawem autorskim i nie może być używany do innych celów w całości lub części bez pisemnej zgody autora. Wszelkie zmiany merytoryczne projektu, jak również estetyczne, wynikające z napotkanych problemów technicznych muszą być zatwierdzone przez autora. Wszelkie prawa zastrzeżone. Właściciel Elżbieta Kaca BDB Projekt.

PRACOWNIA PROJEKTOWA
BDB PROJEKT

mgr inż. Elżbieta Kaca
ul. PCK 9/1
24-100 Puławy
tel. 506 726 149
e-mail: bdb.projekt@wp.pl

INWESTOR:	Urząd Gminy Jastków Panieńszczyzna, ul. Chmielowa 3, 21-002 Jastków			
TYTUŁ PROJEKTU:	Rozbudowa, nadbudowa i przebudowa (modernizacja) budynku Gminnego Ośrodka Pomocy Społecznej (dawna Agronomówka) wraz ze zmianą sposobu użytkowania na Zakład Usług Komunalnych i Świetlicę Środowiskową w ramach działania 13.8 RPO WL 2014-2020 „Poprawa spójności przestrzennej, społecznej i kulturowej Lubelskiego Obszaru Funkcjonalnego poprzez rewitalizację"			
ADRES:	Panieńszczyzna, ul. Legionistów, działki nr 10/31, 10/46, gmina Jastków			
	RZUT PARTERU			SKALA: 1:50
FUNKCJA	IMIĘ I NAZWISKO	NR UPRAWNIEŃ	PODPIS	
PROJEKTANT	mgr inż. arch. Michał Wacławski	79/LBOIA-OKK/2010		STADIUM: PB
OPRACOWAŁA	mgr inż. Elżbieta Kaca	LUB/0033 ZOOA/10		DATA: 15.III.2017
SPRAWDZAJĄCY	mgr inż. arch. Tadeusz Bobrowski	1135/Lb/72		NR RYSUNKU: A-2/14

RZUT PIĘTRA

SKALA 1:50

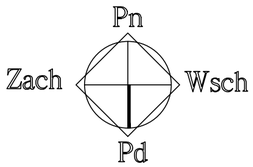

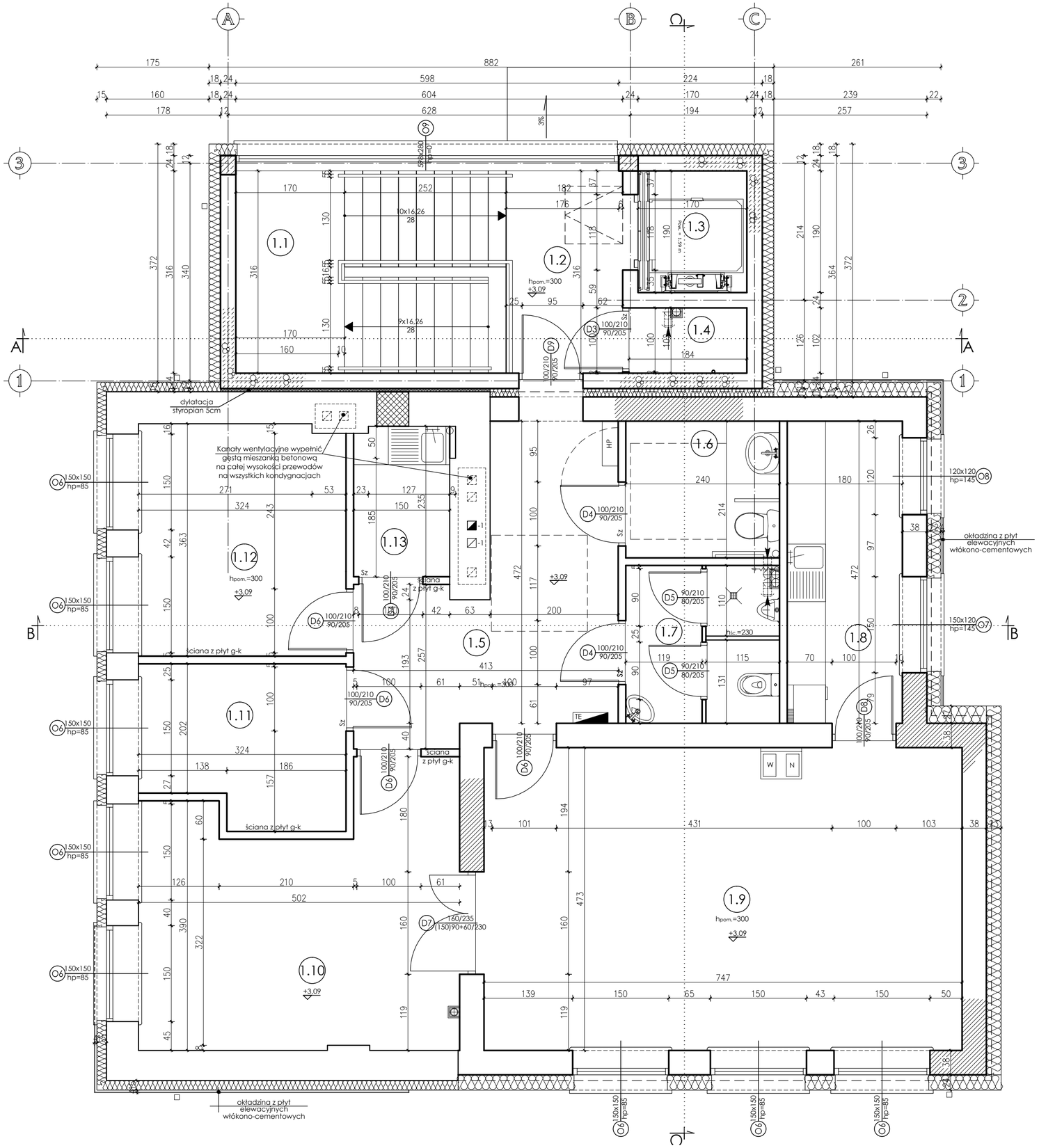

	Nr	Pomieszczenie	Netto [m²]	Użytkowa [m²]
PIWNICA	-1.1	Klatka schodowa	5,87	5,87
	-1.2	Komunikacja	20,75	22,74
	-1.3	Szyb windowy	3,23	3,23
	-1.4	Pom. techniczne (pom. porządkowe)	14,94	-
			44,79	**31,84**

-

	Nr	Pomieszczenie	Netto [m²]	Użytkowa [m²]
PARTER	0.1	Komunikacja	6,79	6,79
	0.2	Szyb windowy	3,23	3,23
	0.3	Pom. techniczne (serwerownia)	1,88	1,88
	0.4	Klatka schodowa	6,25	6,25
	0.5	Komunikacja	23,53	23,53
	0.6	WC dla osób niepełnosprawnych	5,12	5,12
	0.7	WC dla kobiet	5,68	5,68
	0.8	Pomieszczenie biurowe	19,88	19,88
	0.9	Pomieszczenie biurowe	14,77	14,77
	0.10	Pomieszczenie biurowe	16,81	16,81
	0.11	Schowek	1,43	1,43
	0.12	Sekretariat	7,24	7,24
	0.13	Pomieszczenie biurowe	12,58	12,58
	0.14	Aneks socjalny	3,07	3,07
			128,26	**128,26**

-

	Nr	Pomieszczenie	Netto [m²]	Użytkowa [m²]
PIĘTRO	1.1	Klatka schodowa	6,25	6,25
	1.2	Komunikacja	5,75	5,75
	1.3	Szyb windowy	3,23	3,23
	1.4	Szatnia	1,88	1,88
	1.5	Komunikacja	14,57	14,57
	1.6	WC dla osób niepełnosprawnych	5,12	5,12
	1.7	WC dla mężczyzn	5,92	5,92
	1.8	Zaplecze	8,45	8,45
	1.9	Świetlica środowiskowa	35,00	35,00
	1.10	Koło gospodyń wiejskich	19,39	19,39
	1.11	Pomieszczenie biurowe	7,66	7,66
	1.12	Pomieszczenie biurowe	11,68	11,68
	1.13	Aneks socjalny	3,50	3,50
			128,40	**128,40**

UWAGA:
Rozpatrywać łącznie z projektem konstrukcyjnym oraz projekami branżowymi.
Wszelkie wątpliwości dotyczące projektu należy wyjaśnić z Pracownią Projektową BDB Projekt przed rozpoczęciem robót budowlanych.

Ten dokument/rysunek łącznie z przedstawionymi w nim ideami i projektami stanowi własność intelektualną chronioną prawem autorskim i nie może być używany do innych celów w całości lub części bez pisemnej zgody autora. Wszelkie zmiany merytoryczne projektu, jak również estetyczne, wynikające z napotkanych problemów technicznych muszą być zatwierdzone przez autora. Wszelkie prawa zastrzeżone. Właściciel Elżbieta Kaca BDB Projekt.

PRACOWNIA PROJEKTOWA
BDB PROJEKT

mgr inż. Elżbieta Kaca
ul. PCK 9/1
24-100 Puławy
tel. 506 726 149
e-mail: bdb.projekt@wp.pl

INWESTOR: Urząd Gminy Jastków
Panieńszczyzna, ul. Chmielowa 3, 21-002 Jastków

TYTUŁ PROJEKTU: Rozbudowa, nadbudowa i przebudowa (modernizacja) budynku Gminnego Ośrodka Pomocy Społecznej (dawna Agronomówka) wraz ze zmianą sposobu użytkowania na Zakład Usług Komunalnych i Świetlicę Środowiskową w ramach działania 13.8 RPO WL 2014-2020 „Poprawa spójności przestrzennej, społecznej i kulturowej Lubelskiego Obszaru Funkcjonalnego poprzez rewitalizację"

ADRES: Panieńszczyzna, ul. Legionistów, działki nr 10/31, 10/46, gmina Jastków

RZUT PIĘTRA

SKALA: 1:50

FUNKCJA	IMIĘ i NAZWISKO	NR UPRAWNIEŃ	PODPIS
PROJEKTANT	mgr inż. arch. Michał Wacławski	79/LBOIA-OKK/2010	
OPRACOWAŁA	mgr inż. Elżbieta Kaca	LUB/0033 ZOOA/10	
SPRAWDZAJĄCY	mgr inż. arch. Tadeusz Bobrowski	1135/Lb/72	

STADIUM: PB

DATA: 15.III.2017

NR RYSUNKU: A-3/14

RZUT DACHU

SKALA 1:50

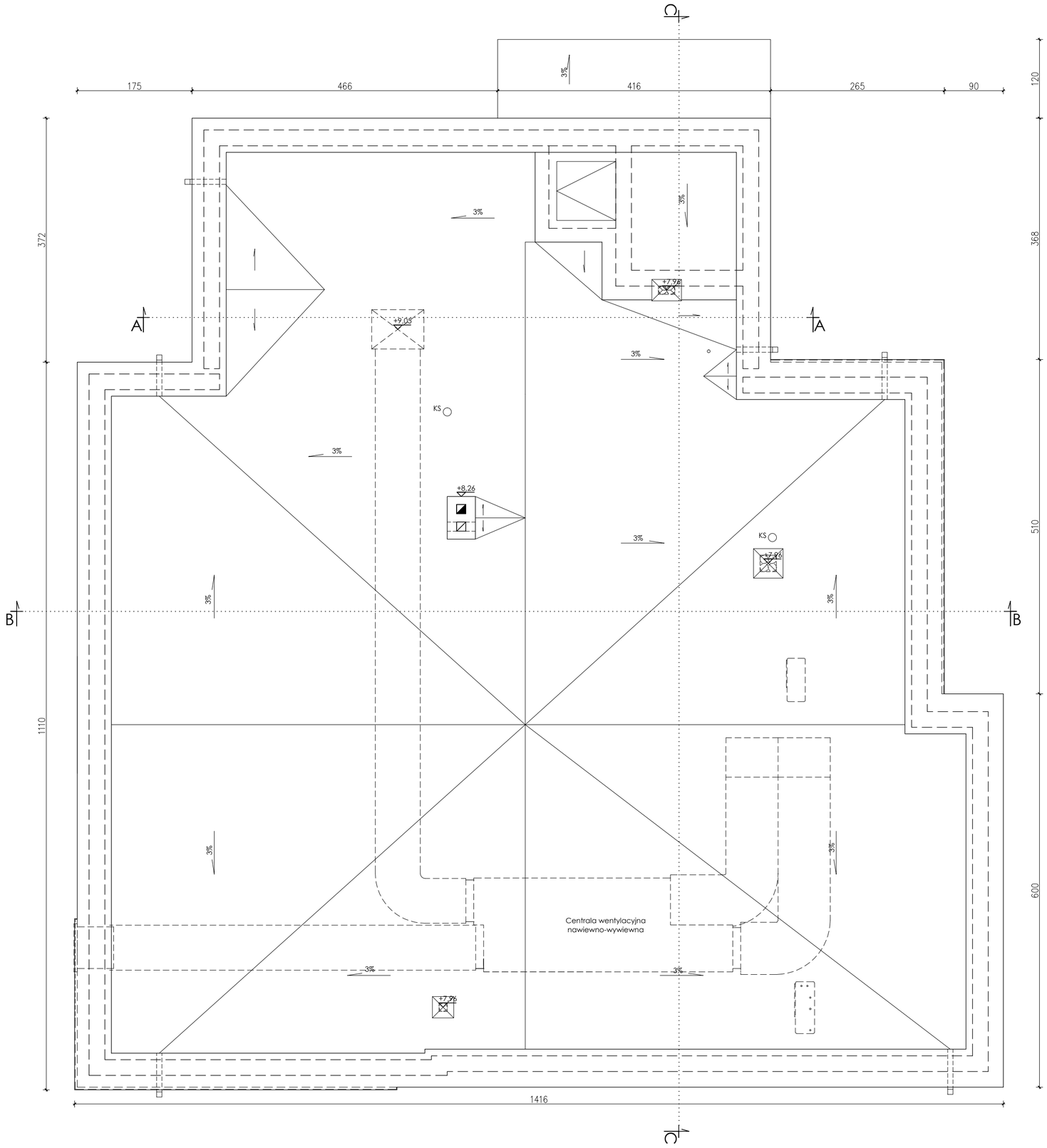

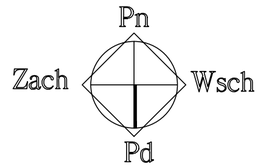

UWAGA:
- Rury spustowe stalowe w kolorze obróbek blacharskich (grafit) mocowane do ściany co 100cm
- Rury spustowe 80x80.
- Na stropodachu uformować spadki minimum 3% w stronę rur spustowych.
- Styk dachu z kominami uszczelnić.

UWAGA:
Rozpatrywać łącznie z projektem konstrukcyjnym oraz projekami branżowymi.
Wszelkie wątpliwości dotyczące projektu należy wyjaśnić z Pracownią Projektową BDB Projekt przed rozpoczęciem robót budowlanych.

Ten dokument/rysunek łącznie z przedstawionymi w nim ideami i projektami stanowi własność intelektualną chronioną prawem autorskim i nie może być używany do innych celów w całości lub części bez pisemnej zgody autora. Wszelkie zmiany merytoryczne projektu, jak również estetyczne, wynikające z napotkanych problemów technicznych muszą być zatwierdzone przez autora. Wszelkie prawa zastrzeżone. Właściciel Elżbieta Kaca BDB Projekt.

PRACOWNIA PROJEKTOWA
BDB PROJEKT

mgr inż. Elżbieta Kaca
ul. PCK 9/1
24-100 Puławy
tel. 506 726 149
e-mail: bdb.projekt@wp.pl

INWESTOR:	Urząd Gminy Jastków Panieńszczyzna, ul. Chmielowa 3, 21-002 Jastków			
TYTUŁ PROJEKTU:	Rozbudowa, nadbudowa i przebudowa (modernizacja) budynku Gminnego Ośrodka Pomocy Społecznej (dawna Agronomówka) wraz ze zmianą sposobu użytkowania na Zakład Usług Komunalnych i Świetlicę Środowiskową w ramach działania 13.8 RPO WL 2014-2020 „Poprawa spójności przestrzennej, społecznej i kulturowej Lubelskiego Obszaru Funkcjonalnego poprzez rewitalizację”			
ADRES:	Panieńszczyzna, ul. Legionistów, działki nr 10/31, 10/46, gmina Jastków			
	RZUT DACHU			SKALA: 1:50
FUNKCJA	IMIĘ I NAZWISKO	NR UPRAWNIEŃ	PODPIS	
PROJEKTANT	mgr inż. arch. Michał Wacławski	79/LBOIA-OKK/2010		STADIUM: PB
OPRACOWAŁA	mgr inż. Elżbieta Kaca	LUB/0033 ZOOA/10		DATA: 15.III.2017
SPRAWDZAJĄCY	mgr inż. arch. Tadeusz Bobrowski	1135/Lb/72		NR RYSUNKU: A-4/14

PRZEKRÓJ A-A

SKALA 1:50

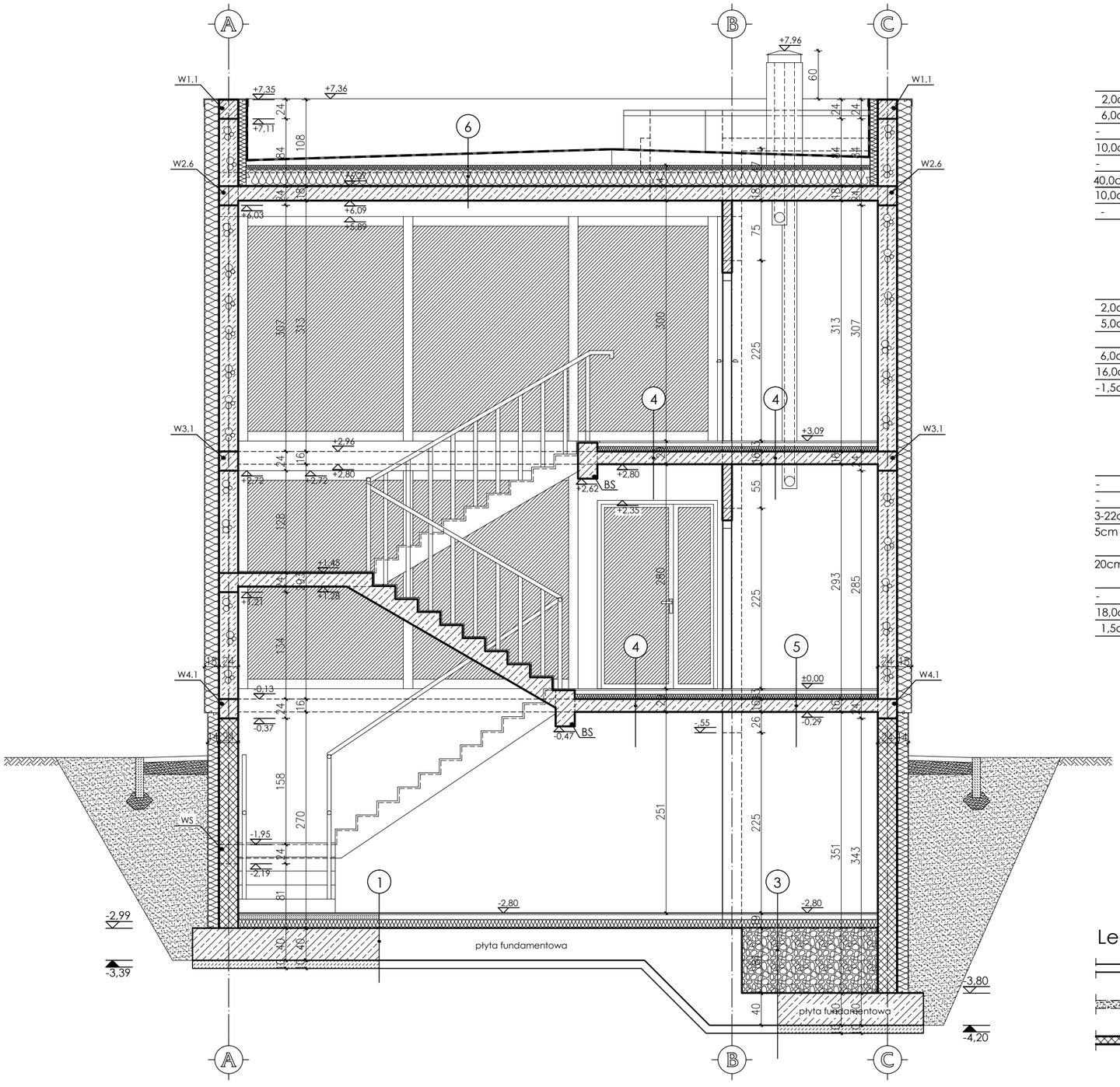

1 POSADZKA NA GRUNCIE

2,0cm	warstwa wykończeniowa (terakota, gres)
6,0cm	szlichta betonowa zbrojona
-	folia przeciwwilgociowa
10,0cm	styropian odmiana FS 20
-	papa termozgrzewalna
40,0cm	płyta fundamentowa
10,0cm	chudy beton
-	grunt rodzimy zagęszczony mechanicznie

3 POSADZKA NA GRUNCIE

2,0cm	warstwa wykończeniowa (terakota, gres)
6,0cm	szlichta betonowa zbrojona
-	folia przeciwwilgociowa
10,0cm	styropian odmiana FS 20
-	papa termozgrzewalna
1,0cm	szpryc cementowy
80,0cm	keramzyt
-	papa termozgrzewalna
40,0cm	płyta fundamentowa
10,0cm	chudy beton
-	grunt rodzimy zagęszczony mechanicznie

4 STROP NAD PIWNICĄ I NAD PARTEREM W KLATCE SCHODOWEJ

2,0cm	warstwa wykończeniowa
5,0cm	szlichta cementowa zbrojona
	folia przeciwwilgociowa
6,0cm	styropian odmiana FS 20
16,0cm	strop monolityczny
-1,5cm	tynk

5 STROP NAD PIWNICĄ W POM. TECHNICZNYM (SERWEROWNIA)

2,0cm	warstwa wykończeniowa - antystatyczna
5,0cm	szlichta cementowa zbrojona
-	folia przeciwwilgociowa
6,0cm	styropian odmiana FS 20
16,0cm	strop monolityczny
1,5cm	tynk

6 STROPODACH

-	papa nawierzchniowa
-	papa podkładowa przyklejona do wełny
3-22cm	warstwa spadkowa 3% z wełny skalnej
5cm	ocieplenie z wełny skalnej przyklejone klejem do wełny skalnej
20cm	ocieplenie z wełny skalnej przyklejone klejem do paroizolacji
-	paroizolacja samoprzylepna
18,0cm	strop monolityczny
1,5cm	tynk

UWAGA:
Rozpatrywać łącznie z projektem konstrukcyjnym oraz projekami branżowymi.
Wszelkie wątpliwości dotyczące projektu należy wyjaśnić z Pracownią Projektową BDB Projekt przed rozpoczęciem robót budowlanych.

Legenda:

- ściana istniejąca
- ściana do rozebrania/ wykonanie otworu
- zabudowa otworu

Ten dokument/rysunek łącznie z przedstawionymi w nim ideami i projektami stanowi własność intelektualną chronioną prawem autorskim i nie może być używany do innych celów w całości lub części bez pisemnej zgody autora. Wszelkie zmiany merytoryczne projektu, jak również estetyczne, wynikające z napotkanych problemów technicznych muszą być zatwierdzone przez autora. Wszelkie prawa zastrzeżone. Właściciel Elżbieta Kaca BDB Projekt.

PRACOWNIA PROJEKTOWA
BDB PROJEKT

mgr inż. Elżbieta Kaca
ul. PCK 9/1
24-100 Puławy
tel. 506 726 149
e-mail: bdb.projekt@wp.pl

INWESTOR:	Urząd Gminy Jastków Panieńszczyzna, ul. Chmielowa 3, 21-002 Jastków			
TYTUŁ PROJEKTU:	Rozbudowa, nadbudowa i przebudowa (modernizacja) budynku Gminnego Ośrodka Pomocy Społecznej (dawna Agronomówka) wraz ze zmianą sposobu użytkowania na Zakład Usług Komunalnych i Świetlicę Środowiskową w ramach działania 13.8 RPO WL 2014-2020 „Poprawa spójności przestrzennej, społecznej i kulturowej Lubelskiego Obszaru Funkcjonalnego poprzez rewitalizację"			
ADRES:	Panieńszczyzna, ul. Legionistów, działki nr 10/31, 10/46, gmina Jastków			
	PRZEKRÓJ A-A			SKALA: 1:50
FUNKCJA	IMIĘ i NAZWISKO	NR UPRAWNIEŃ	PODPIS	
PROJEKTANT	mgr inż. arch. Michał Wacławski	79/LBOIA-OKK/2010		STADIUM: PB
OPRACOWAŁA	mgr inż. Elżbieta Kaca	LUB/0033 ZOOA/10		DATA: 15.III.2017
SPRAWDZAJĄCY	mgr inż. arch. Tadeusz Bobrowski	1135/Lb/72		NR RYSUNKU: A-5/14

PRZEKRÓJ B-B

SKALA 1:50

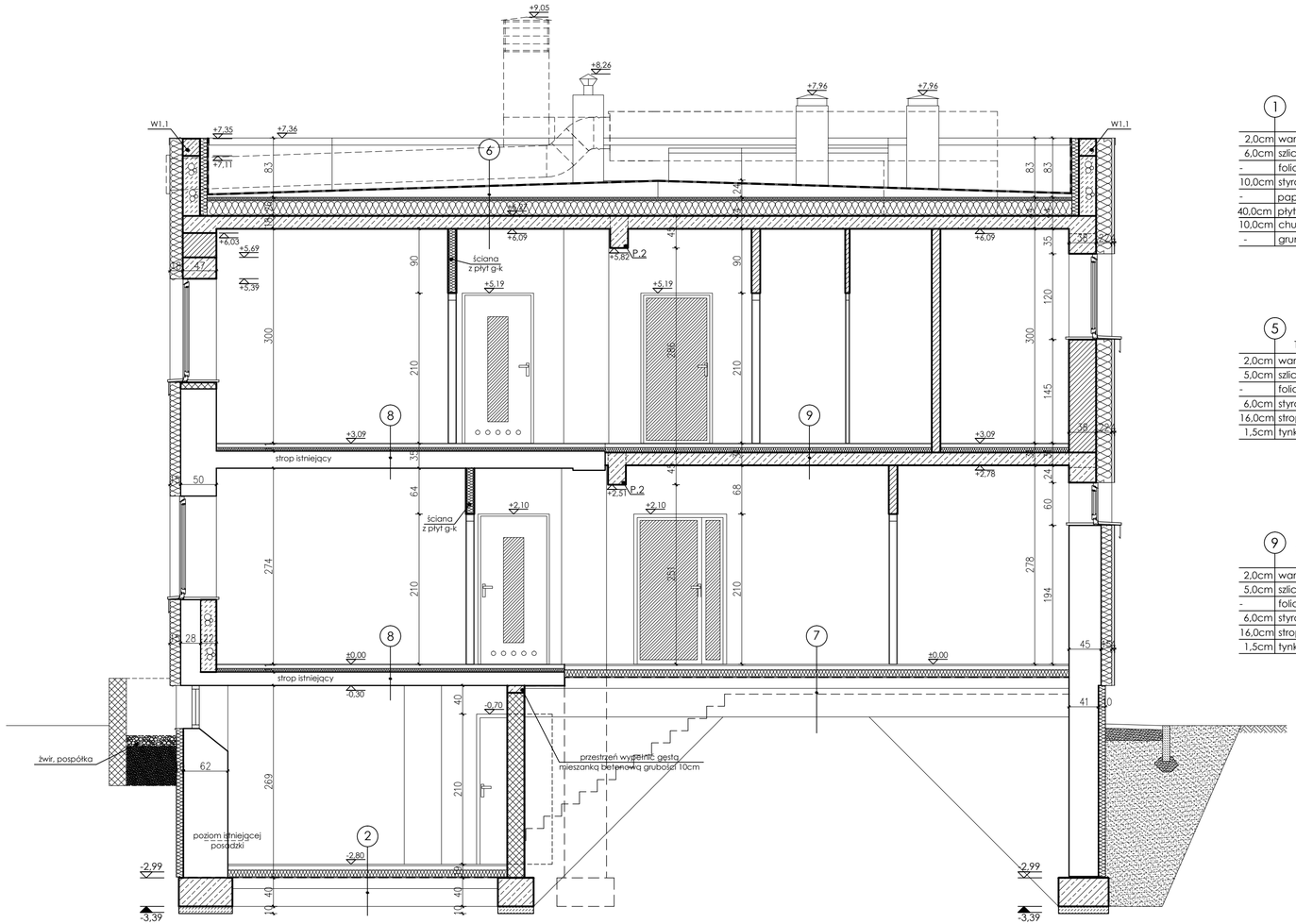

1 POSADZKA NA GRUNCIE

2,0cm	warstwa wykończeniowa (terakota, gres)
6,0cm	szlichta betonowa zbrojona
-	folia przeciwwilgociowa
10,0cm	styropian odmiana FS 20
-	papa termozgrzewalna
40,0cm	płyta fundamentowa
10,0cm	chudy beton
-	grunt rodzimy zagęszczony mechanicznie

2 POSADZKA NA GRUNCIE

2,0cm	warstwa wykończeniowa (terakota, gres)
6,0cm	szlichta betonowa zbrojona
-	folia przeciwwilgociowa
10,0cm	styropian odmiana FS 20
-	papa termozgrzewalna
15,0cm	beton C8/10 (B10)
25,0cm	podsypka piaskowa
-	grunt rodzimy zagęszczony mechanicznie

3 POSADZKA NA GRUNCIE

2,0cm	warstwa wykończeniowa (terakota, gres)
6,0cm	szlichta betonowa zbrojona
-	folia przeciwwilgociowa
10,0cm	styropian odmiana FS 20
-	papa termozgrzewalna
1,0cm	szpryc cementowy
80,0cm	keramzyt
-	papa termozgrzewalna
40,0cm	płyta fundamentowa
10,0cm	chudy beton
-	grunt rodzimy zagęszczony mechanicznie

4 STROP NAD PIWNICĄ I NAD PARTEREM W KLATCE SCHODOWEJ

2,0cm	warstwa wykończeniowa
5,0cm	szlichta cementowa zbrojona
-	folia przeciwwilgociowa
6,0cm	styropian odmiana FS 20
16,0cm	strop monolityczny
1,5cm	tynk

5 STROP NAD PIWNICĄ W POM. TECHNICZNYM (SERWEROWNIA)

2,0cm	warstwa wykończeniowa - antystatyczna
5,0cm	szlichta cementowa zbrojona
-	folia przeciwwilgociowa
6,0cm	styropian odmiana FS 20
16,0cm	strop monolityczny
1,5cm	tynk

6 STROPODACH

-	papa nawierzchniowa
-	papa podkładowa przyklejona do wełny
3-22cm	warstwa spadkowa 3% z wełny skalnej
5cm	ocieplenie z wełny skalnej przyklejone klejem do wełny skalnej
20cm	ocieplenie z wełny skalnej przyklejone klejem do paroizolacji
-	paroizolacja samoprzylepna
18,0cm	strop monolityczny
1,5cm	tynk

7 POSADZKA NA GRUNCIE

2,0cm	warstwa wykończeniowa (terakota, gres)
6,0cm	szlichta betonowa zbrojona
-	folia przeciwwilgociowa
10,0cm	styropian odmiana FS 20
-	papa termozgrzewalna
15,0cm	beton B10
40,0cm	podsypka piaskowa
-	grunt rodzimy zagęszczony mechanicznie

8 STROP NAD PIWNICĄ I NAD PARTEREM - CZĘŚĆ ISTNIEJĄCA

2,0cm	warstwa wykończeniowa
5,0cm	szlichta cementowa zbrojona
-	folia przeciwwilgociowa
6,0cm	styropian odmiana FS 20
-	strop istniejący
1,5cm	tynk

9 STROP NAD PARTEREM - CZĘŚĆ PROJEKTOWANA

2,0cm	warstwa wykończeniowa
5,0cm	szlichta cementowa zbrojona
-	folia przeciwwilgociowa
6,0cm	styropian odmiana FS 20
16,0cm	strop monolityczny
1,5cm	tynk

10 PICHYLNIA, STREFA WEJŚCIA

6,0cm	nawierzchnia z kostki
3,0cm	podsypka wyrównująca z drobnego kruszywa (piasek o frakcji ziaren do 2mm)
15,0cm	podbudowa cementowo-piaskowa zagęszczona mechanicznie
10,0cm	warstwa odsączająca z zagęszczonego żwiru o frakcji 0-5mm
-	grunt rodzimy zagęszczony mechanicznie

Legenda:

- ściana istniejąca
- ściana do rozebrania/ wykonanie otworu
- zabudowa otworu

UWAGA:
Rozpatrywać łącznie z projektem konstrukcyjnym oraz projekami branżowymi.
Wszelkie wątpliwości dotyczące projektu należy wyjaśnić z Pracownią Projektową BDB Projekt przed rozpoczęciem robót budowlanych.

Ten dokument/rysunek łącznie z przedstawionymi w nim ideami i projektami stanowi własność intelektualną chronioną prawem autorskim i nie może być używany do innych celów w całości lub części bez pisemnej zgody autora. Wszelkie zmiany merytoryczne projektu, jak również estetyczne, wynikające z napotkanych problemów technicznych muszą być zatwierdzone przez autora. Wszelkie prawa zastrzeżone. Właściciel Elżbieta Kaca BDB Projekt.

PRACOWNIA PROJEKTOWA
BDB PROJEKT

mgr inż. Elżbieta Kaca
ul. PCK 9/1
24-100 Puławy
tel. 506 726 149
e-mail: bdb.projekt@wp.pl

INWESTOR:	Urząd Gminy Jastków Panieńszczyzna, ul. Chmielowa 3, 21-002 Jastków			
TYTUŁ PROJEKTU:	Rozbudowa, nadbudowa i przebudowa (modernizacja) budynku Gminnego Ośrodka Pomocy Społecznej (dawna Agronomówka) wraz ze zmianą sposobu użytkowania na Zakład Usług Komunalnych i Świetlicę Środowiskową w ramach działania 13.8 RPO WL 2014-2020 „Poprawa spójności przestrzennej, społecznej i kulturowej Lubelskiego Obszaru Funkcjonalnego poprzez rewitalizację"			
ADRES:	Panieńszczyzna, ul. Legionistów, działki nr 10/31, 10/46, gmina Jastków			
	PRZEKRÓJ A-A			SKALA: 1:50
FUNKCJA	IMIĘ i NAZWISKO	NR UPRAWNIEŃ	PODPIS	
PROJEKTANT	mgr inż. arch. Michał Wacławski	79/LBOIA-OKK/2010		STADIUM: PB
OPRACOWAŁA	mgr inż. Elżbieta Kaca	LUB/0033 ZOOA/10		DATA: 15.III.2017
SPRAWDZAJĄCY	mgr inż. arch. Tadeusz Bobrowski	1135/Lb/72		NR RYSUNKU: A-6/14

PRZEKRÓJ C-C

SKALA 1:50

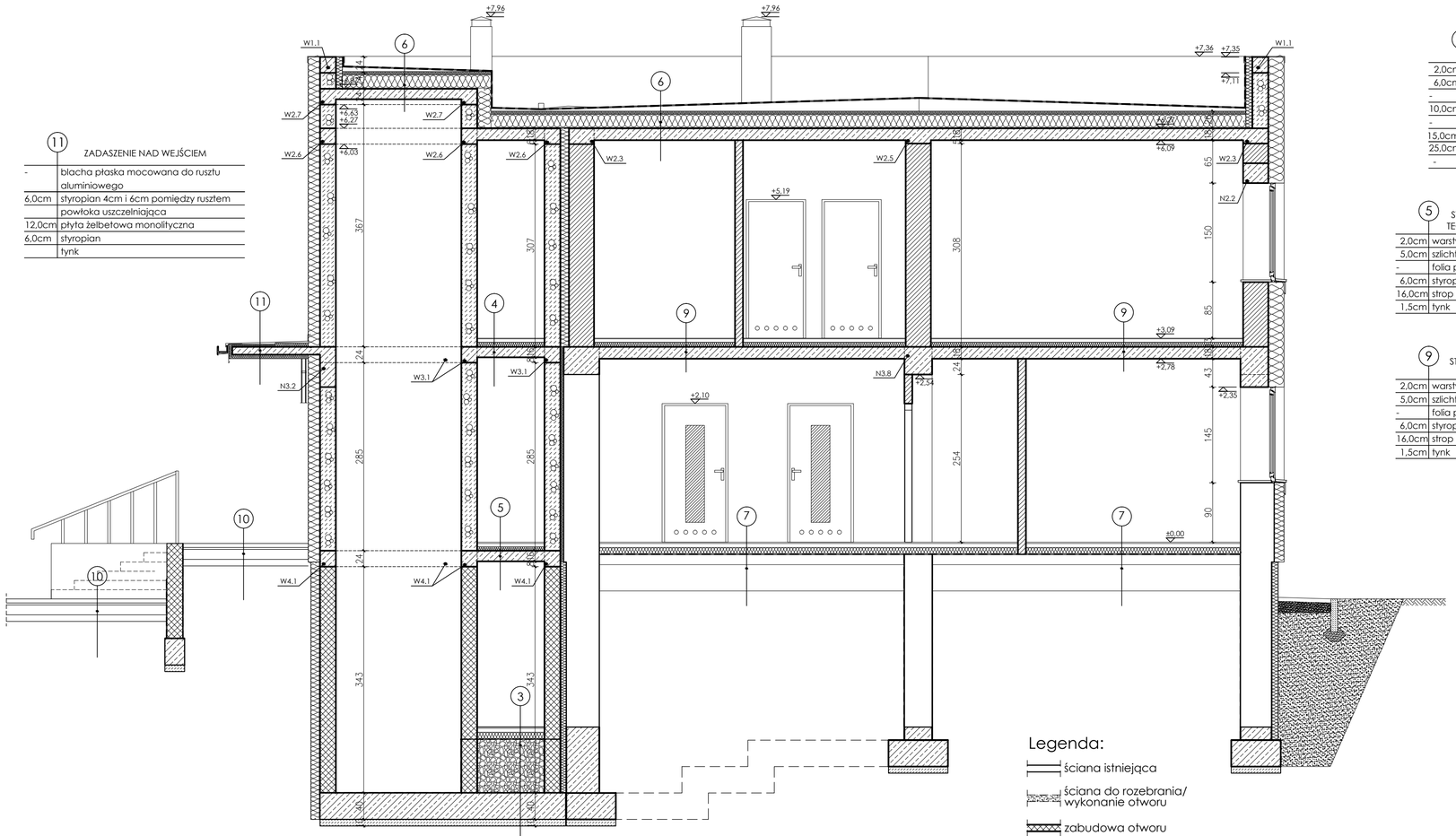

11 ZADASZENIE NAD WEJŚCIEM

-	blacha płaska mocowana do rusztu aluminiowego
6,0cm	styropian 4cm i 6cm pomiędzy rusztem
	powłoka uszczelniająca
12,0cm	płyta żelbetowa monolityczna
6,0cm	styropian
	tynk

2 POSADZKA NA GRUNCIE

2,0cm	warstwa wykończeniowa (terakota, gres)
6,0cm	szlichta betonowa zbrojona
-	folia przeciwwilgociowa
10,0cm	styropian odmiana FS 20
-	papa termozgrzewalna
15,0cm	beton C8/10 (B10)
25,0cm	podsypka piaskowa
-	grunt rodzimy zagęszczony mechanicznie

5 STROP NAD PIWNICĄ W POM. TECHNICZNYM (SERWEROWNIA)

2,0cm	warstwa wykończeniowa - antystatyczna
5,0cm	szlichta cementowa zbrojona
-	folia przeciwwilgociowa
6,0cm	styropian odmiana FS 20
16,0cm	strop monolityczny
1,5cm	tynk

9 STROP NAD PARTEREM - CZĘŚĆ PROJEKTOWANA

2,0cm	warstwa wykończeniowa
5,0cm	szlichta cementowa zbrojona
-	folia przeciwwilgociowa
6,0cm	styropian odmiana FS 20
16,0cm	strop monolityczny
1,5cm	tynk

3 POSADZKA NA GRUNCIE

2,0cm	warstwa wykończeniowa (terakota, gres)
6,0cm	szlichta betonowa zbrojona
-	folia przeciwwilgociowa
10,0cm	styropian odmiana FS 20
-	papa termozgrzewalna
1,0cm	szpryc cementowy
80,0cm	keramzyt
-	papa termozgrzewalna
40,0cm	płyta fundamentowa
10,0cm	chudy beton
-	grunt rodzimy zagęszczony mechanicznie

6 STROPODACH

-	papa nawierzchniowa
-	papa podkładowa przyklejona do wełny
3-22cm	warstwa spadkowa 3% z wełny skalnej
5cm	ocieplenie z wełny skalnej przyklejone klejem do wełny skalnej
20cm	ocieplenie z wełny skalnej przyklejone klejem do paroizolacji
-	paroizolacja samoprzylepna
18,0cm	strop monolityczny
1,5cm	tynk

4 STROP NAD PIWNICĄ I NAD PARTEREM W KLATCE SCHODOWEJ

2,0cm	warstwa wykończeniowa
5,0cm	szlichta cementowa zbrojona
-	folia przeciwwilgociowa
6,0cm	styropian odmiana FS 20
16,0cm	strop monolityczny
1,5cm	tynk

7 POSADZKA NA GRUNCIE

2,0cm	warstwa wykończeniowa (terakota, gres)
6,0cm	szlichta betonowa zbrojona
-	folia przeciwwilgociowa
10,0cm	styropian odmiana FS 20
-	papa termozgrzewalna
15,0cm	beton B10
40,0cm	podsypka piaskowa
-	grunt rodzimy zagęszczony mechanicznie

10 PICHYLNIA, STREFA WEJŚCIA

6,0cm	nawierzchnia z kostki
3,0cm	podsypka wyrównująca z drobnego kruszywa (piasek o frakcji ziaren do 2mm)
15,0cm	podbudowa cementowo-piaskowa zagęszczona mechanicznie
10,0cm	warstwa odsączająca z zagęszczonego żwiru o frakcji 0-5mm
-	grunt rodzimy zagęszczony mechanicznie

UWAGA:
Rozpatrywać łącznie z projektem konstrukcyjnym oraz projekami branżowymi.
Wszelkie wątpliwości dotyczące projektu należy wyjaśnić z Pracownią Projektową BDB Projekt przed rozpoczęciem robót budowlanych.

Ten dokument/rysunek łącznie z przedstawionymi w nim ideami i projektami stanowi własność intelektualną chronioną prawem autorskim i nie może być używany do innych celów w całości lub części bez pisemnej zgody autora. Wszelkie zmiany merytoryczne projektu, jak również estetyczne, wynikające z napotkanych problemów technicznych muszą być zatwierdzone przez autora. Wszelkie prawa zastrzeżone. Właściciel Elżbieta Kaca BDB Projekt.

PRACOWNIA PROJEKTOWA
BDB PROJEKT

mgr inż. Elżbieta Kaca
ul. PCK 9/1
24-100 Puławy
tel. 506 726 149
e-mail: bdb.projekt@wp.pl

INWESTOR:	Urząd Gminy Jastków Panieńszczyzna, ul. Chmielowa 3, 21-002 Jastków			
TYTUŁ PROJEKTU:	Rozbudowa, nadbudowa i przebudowa (modernizacja) budynku Gminnego Ośrodka Pomocy Społecznej (dawna Agronomówka) wraz ze zmianą sposobu użytkowania na Zakład Usług Komunalnych i Świetlicę Środowiskową w ramach działania 13.8 RPO WL 2014-2020 „Poprawa spójności przestrzennej, społecznej i kulturowej Lubelskiego Obszaru Funkcjonalnego poprzez rewitalizację"			
ADRES:	Panieńszczyzna, ul. Legionistów, działki nr 10/31, 10/46, gmina Jastków			
	PRZEKRÓJ A-A			SKALA: 1:50
FUNKCJA	IMIĘ I NAZWISKO	NR UPRAWNIEŃ	PODPIS	
PROJEKTANT	mgr inż. arch. Michał Wacławski	79/LBOIA-OKK/2010		STADIUM: PB
OPRACOWAŁA	mgr inż. Elżbieta Kaca	LUB/0033 ZOOA/10		DATA: 15.III.2017
SPRAWDZAJĄCY	mgr inż. arch. Tadeusz Bobrowski	1135/Lb/72		NR RYSUNKU: A-7/14

ELEWACJA WSCHODNIA

skala 1:100

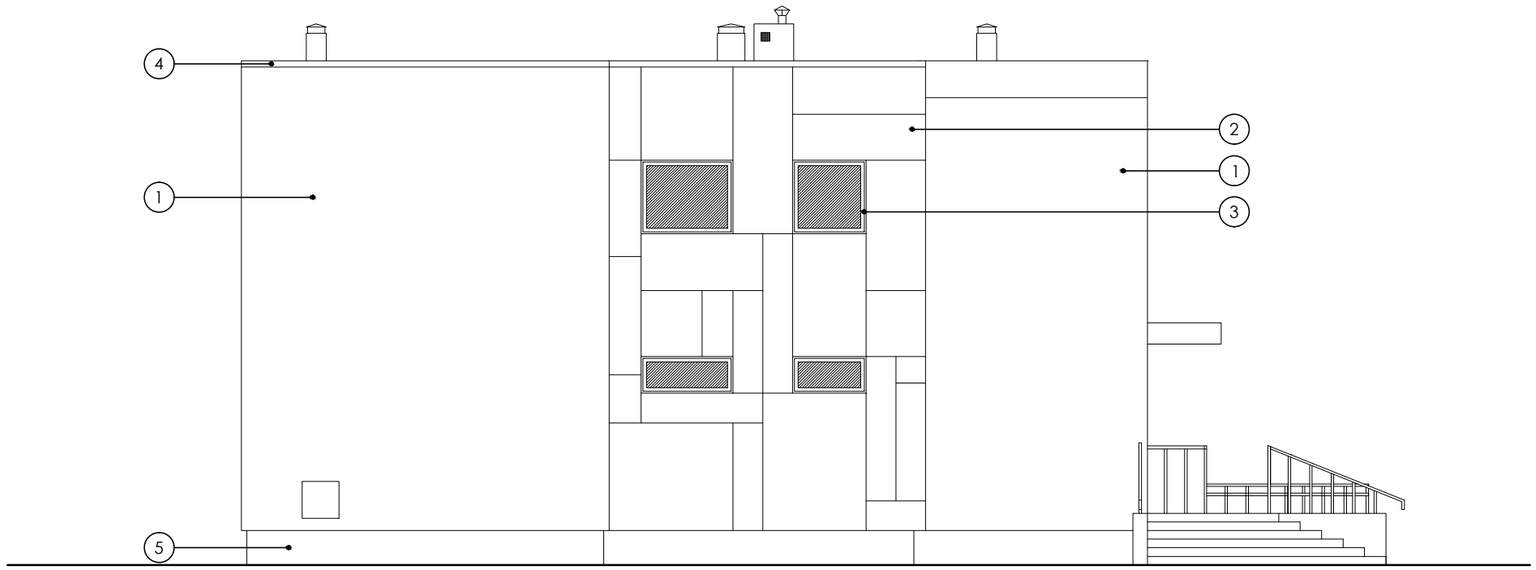

UWAGA:
Rozpatrywać łącznie z projektem konstrukcyjnym oraz projekami branżowymi.
Wszelkie wątpliwości dotyczące projektu należy wyjaśnić z Pracownią Projektową BDB Projekt przed rozpoczęciem robót budowlanych.

Legenda:

1 - tynk mineralny - kolor biały RAL 9003

2 - płyty elewacyjne włókocementowe - kolor antracyt RAL 7016

3 - stolarka aluminiowa - kolor szary RAL 7016

4 - obróbka blacharska - kolor graftiowy RAL 7024

5 - cokół - tynk kolor graftiowy RAL 7024

Ten dokument/rysunek łącznie z przedstawionymi w nim ideami i projektami stanowi własność intelektualną chronioną prawem autorskim i nie może być używany do innych celów w całości lub części bez pisemnej zgody autora. Wszelkie zmiany merytoryczne projektu, jak również estetyczne, wynikające z napotkanych problemów technicznych muszą być zatwierdzone przez autora. Wszelkie prawa zastrzeżone. Właściciel Elżbieta Kaca BDB Projekt.

PRACOWNIA PROJEKTOWA
BDB PROJEKT

mgr inż. Elżbieta Kaca
ul. PCK 9/1
24-100 Puławy
tel. 506 726 149
e-mail: bdb.projekt@wp.pl

INWESTOR:	Urząd Gminy Jastków Panieńszczyzna, ul. Chmielowa 3, 21-002 Jastków			
TYTUŁ PROJEKTU:	Rozbudowa, nadbudowa i przebudowa (modernizacja) budynku Gminnego Ośrodka Pomocy Społecznej (dawna Agronomówka) wraz ze zmianą sposobu użytkowania na Zakład Usług Komunalnych i Świetlicę Środowiskową w ramach działania 13.8 RPO WL 2014-2020 „Poprawa spójności przestrzennej, społecznej i kulturowej Lubelskiego Obszaru Funkcjonalnego poprzez rewitalizację”			
ADRES:	Panieńszczyzna, ul. Legionistów, działki nr 10/31, 10/46, gmina Jastków			
ELEWACJA WSCHODNIA				SKALA: 1:100
FUNKCJA	IMIĘ i NAZWISKO	NR UPRAWNIEŃ	PODPIS	
PROJEKTANT	mgr inż. arch. Michał Wacławski	79/LBOIA-OKK/2010		STADIUM: PB
OPRACOWAŁA	mgr inż. Elżbieta Kaca	LUB/0033 ZOOA/10		DATA: 15.III.2017
SPRAWDZAJĄCY	mgr inż. arch. Tadeusz Bobrowski	1135/Lb/72		NR RYSUNKU: A-8/14

ELEWACJA ZACHODNIA

skala 1:100

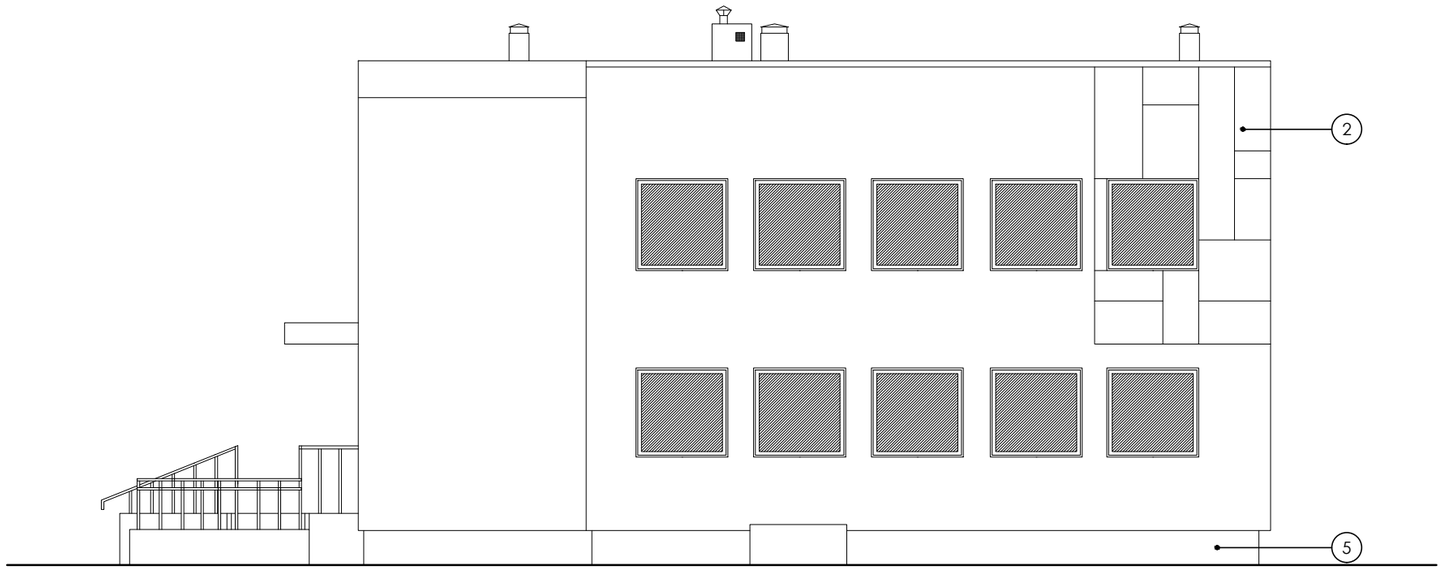

UWAGA:
Rozpatrywać łącznie z projektem konstrukcyjnym oraz projekami branżowymi.
Wszelkie wątpliwości dotyczące projektu należy wyjaśnić z Pracownią Projektową BDB Projekt przed rozpoczęciem robót budowlanych.

Legenda:

1 - tynk mineralny - kolor biały RAL 9003

2 - płyty elewacyjne włókocementowe - kolor antracyt RAL 7016

3 - stolarka aluminiowa - kolor szary RAL 7016

4 - obróbka blacharska - kolor graftiowy RAL 7024

5 - cokół - tynk kolor graftiowy RAL 7024

Ten dokument/rysunek łącznie z przedstawionymi w nim ideami i projektami stanowi własność intelektualną chronioną prawem autorskim i nie może być używany do innych celów w całości lub części bez pisemnej zgody autora. Wszelkie zmiany merytoryczne projektu, jak również estetyczne, wynikające z napotkanych problemów technicznych muszą być zatwierdzone przez autora. Wszelkie prawa zastrzeżone. Właściciel Elżbieta Kaca BDB Projekt.

PRACOWNIA PROJEKTOWA
BDB PROJEKT

mgr inż. Elżbieta Kaca
ul. PCK 9/1
24-100 Puławy
tel. 506 726 149
e-mail: bdb.projekt@wp.pl

INWESTOR:	Urząd Gminy Jastków Panieńszczyzna, ul. Chmielowa 3, 21-002 Jastków
TYTUŁ PROJEKTU:	Rozbudowa, nadbudowa i przebudowa (modernizacja) budynku Gminnego Ośrodka Pomocy Społecznej (dawna Agronomówka) wraz ze zmianą sposobu użytkowania na Zakład Usług Komunalnych i Świetlicę Środowiskową w ramach działania 13.8 RPO WL 2014-2020 „Poprawa spójności przestrzennej, społecznej i kulturowej Lubelskiego Obszaru Funkcjonalnego poprzez rewitalizację"
ADRES:	Panieńszczyzna, ul. Legionistów, działki nr 10/31, 10/46, gmina Jastków
ELEWACJA ZACHODNIA	SKALA: 1:100

FUNKCJA	IMIĘ i NAZWISKO	NR UPRAWNIEŃ	PODPIS	
PROJEKTANT	mgr inż. arch. Michał Wacławski	79/LBOIA-OKK/2010		STADIUM: PB
OPRACOWAŁA	mgr inż. Elżbieta Kaca	LUB/0033 ZOOA/10		DATA: 15.III.2017
SPRAWDZAJĄCY	mgr inż. arch. Tadeusz Bobrowski	1135/Lb/72		NR RYSUNKU: A-9/14

ELEWACJA PÓŁNOCNA

skala 1:100

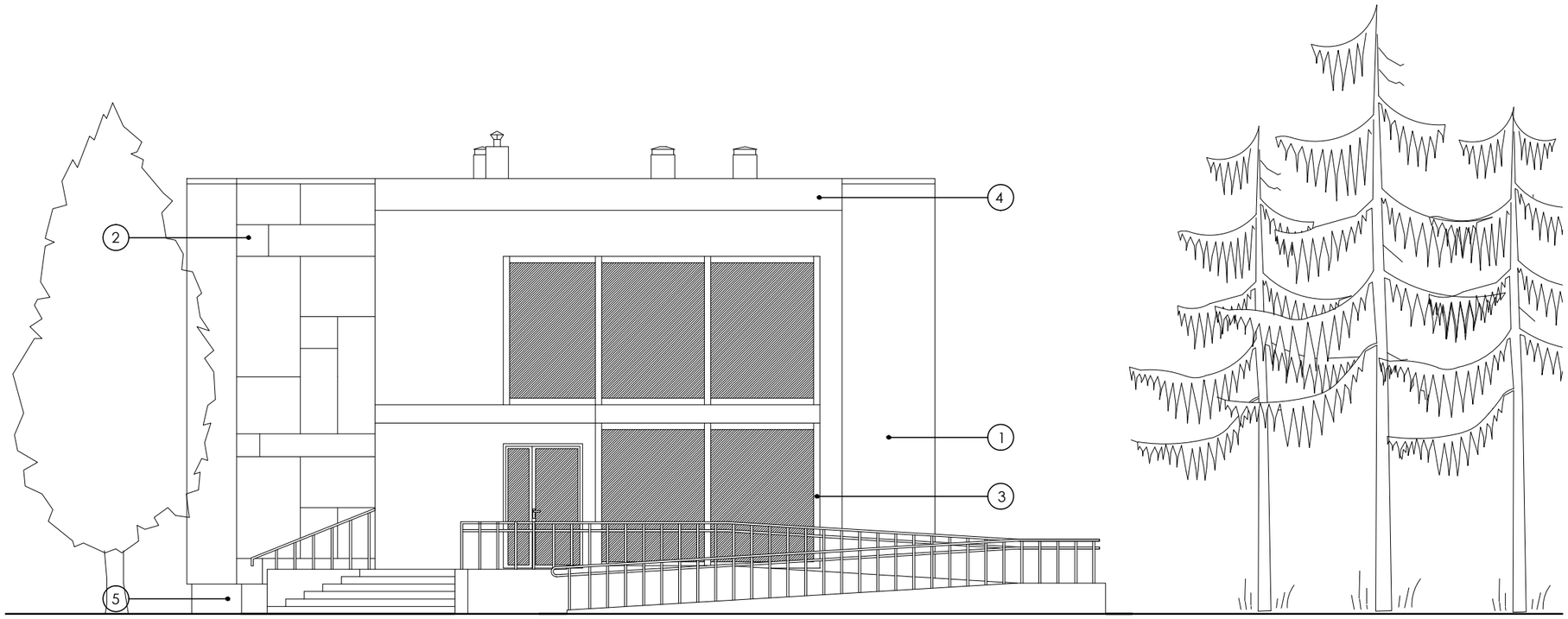

Legenda:

1 - tynk mineralny - kolor biały RAL 9003

2 - płyty elewacyjne włókocementowe - kolor antracyt RAL 7016

3 - stolarka aluminiowa - kolor szary RAL 7016

4 - obróbka blacharska - kolor graftiowy RAL 7024

5 - cokół - tynk kolor graftiowy RAL 7024

UWAGA:
Rozpatrywać łącznie z projektem konstrukcyjnym oraz projekami branżowymi.
Wszelkie wątpliwości dotyczące projektu należy wyjaśnić z Pracownią Projektową BDB Projekt przed rozpoczęciem robót budowlanych.

Ten dokument/rysunek łącznie z przedstawionymi w nim ideami i projektami stanowi własność intelektualną chronioną prawem autorskim i nie może być używany do innych celów w całości lub części bez pisemnej zgody autora. Wszelkie zmiany merytoryczne projektu, jak również estetyczne, wynikające z napotkanych problemów technicznych muszą być zatwierdzone przez autora. Wszelkie prawa zastrzeżone. Właściciel Elżbieta Kaca BDB Projekt.

PRACOWNIA PROJEKTOWA
BDB PROJEKT

mgr inż. Elżbieta Kaca
ul. PCK 9/1
24-100 Puławy
tel. 506 726 149
e-mail: bdb.projekt@wp.pl

INWESTOR:	Urząd Gminy Jastków Panieńszczyzna, ul. Chmielowa 3, 21-002 Jastków			
TYTUŁ PROJEKTU:	Rozbudowa, nadbudowa i przebudowa (modernizacja) budynku Gminnego Ośrodka Pomocy Społecznej (dawna Agronomówka) wraz ze zmianą sposobu użytkowania na Zakład Usług Komunalnych i Świetlicę Środowiskową w ramach działania 13.8 RPO WL 2014-2020 „Poprawa spójności przestrzennej, społecznej i kulturowej Lubelskiego Obszaru Funkcjonalnego poprzez rewitalizację"			
ADRES:	Panieńszczyzna, ul. Legionistów, działki nr 10/31, 10/46, gmina Jastków			
	ELEWACJA PÓŁNOCNA			SKALA: 1:100
FUNKCJA	IMIĘ i NAZWISKO	NR UPRAWNIEŃ	PODPIS	
PROJEKTANT	mgr inż. arch. Michał Wacławski	79/LBOIA-OKK/2010		STADIUM: PB
OPRACOWAŁA	mgr inż. Elżbieta Kaca	LUB/0033 ZOOA/10		DATA: 15.III.2017
SPRAWDZAJĄCY	mgr inż. arch. Tadeusz Bobrowski	1135/Lb/72		NR RYSUNKU: A-10/14

ELEWACJA POŁUDNIOWA

skala 1:100

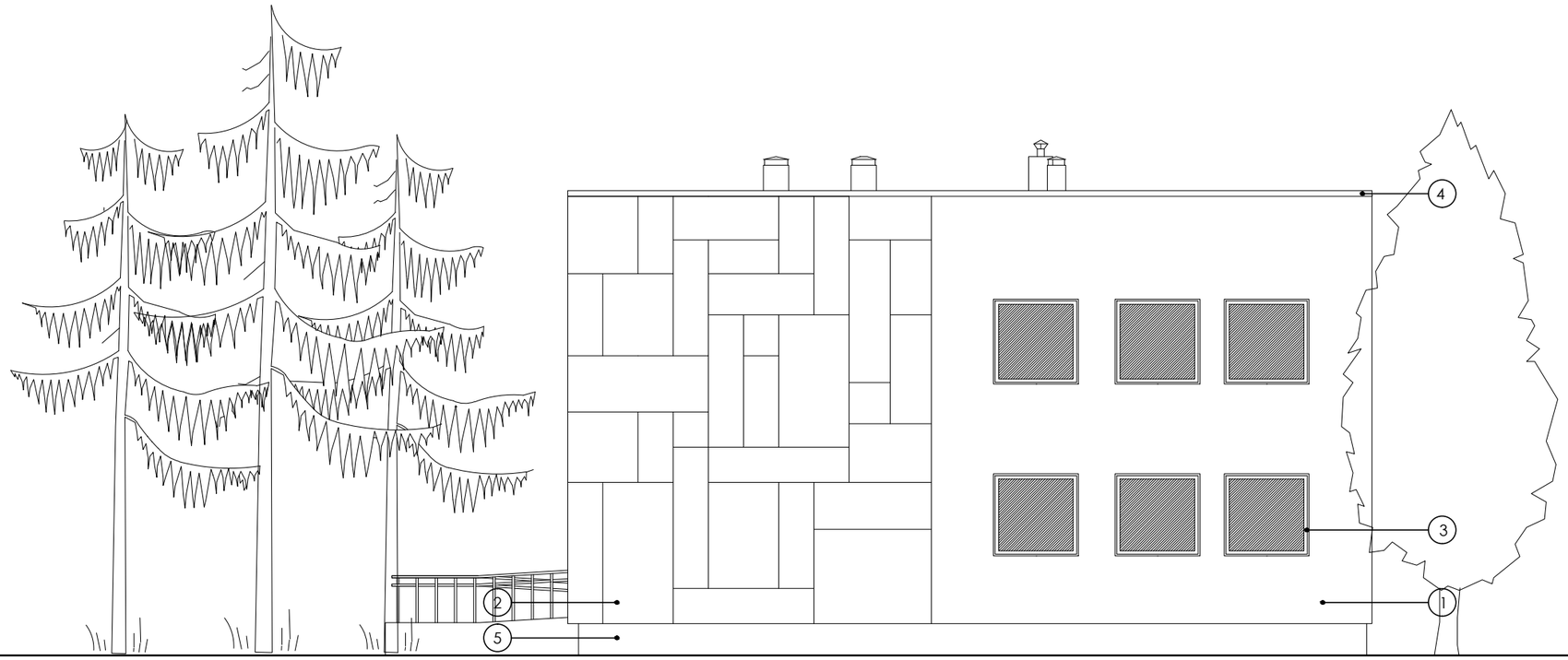

UWAGA:
Rozpatrywać łącznie z projektem konstrukcyjnym oraz projekami branżowymi.
Wszelkie wątpliwości dotyczące projektu należy wyjaśnić z Pracownią Projektową BDB Projekt przed rozpoczęciem robót budowlanych.

Legenda:

1 - tynk mineralny - kolor biały RAL 9003

2 - płyty elewacyjne włókocementowe - kolor antracyt RAL 7016

3 - stolarka aluminiowa - kolor szary RAL 7016

4 - obróbka blacharska - kolor graftiowy RAL 7024

5 - cokół - tynk kolor graftiowy RAL 7024

Ten dokument/rysunek łącznie z przedstawionymi w nim ideami i projektami stanowi własność intelektualną chronioną prawem autorskim i nie może być używany do innych celów w całości lub części bez pisemnej zgody autora. Wszelkie zmiany merytoryczne projektu, jak również estetyczne, wynikające z napotkanych problemów technicznych muszą być zatwierdzone przez autora. Wszelkie prawa zastrzeżone. Właściciel Elżbieta Kaca BDB Projekt.

PRACOWNIA PROJEKTOWA
BDB PROJEKT

mgr inż. Elżbieta Kaca
ul. PCK 9/1
24-100 Puławy
tel. 506 726 149
e-mail: bdb.projekt@wp.pl

INWESTOR:	Urząd Gminy Jastków Panieńszczyzna, ul. Chmielowa 3, 21-002 Jastków
TYTUŁ PROJEKTU:	Rozbudowa, nadbudowa i przebudowa (modernizacja) budynku Gminnego Ośrodka Pomocy Społecznej (dawna Agronomówka) wraz ze zmianą sposobu użytkowania na Zakład Usług Komunalnych i Świetlicę Środowiskową w ramach działania 13.8 RPO WL 2014-2020 „Poprawa spójności przestrzennej, społecznej i kulturowej Lubelskiego Obszaru Funkcjonalnego poprzez rewitalizację”
ADRES:	Panieńszczyzna, ul. Legionistów, działki nr 10/31, 10/46, gmina Jastków

ELEWACJA POŁUDNIOWA

FUNKCJA	IMIĘ i NAZWISKO	NR UPRAWNIEŃ	PODPIS	
				SKALA: 1:100
PROJEKTANT	mgr inż. arch. Michał Wacławski	79/LBOIA-OKK/2010		STADIUM: PB
OPRACOWAŁA	mgr inż. Elżbieta Kaca	LUB/0033 ZOOA/10		DATA: 15.III.2017
SPRAWDZAJĄCY	mgr inż. arch. Tadeusz Bobrowski	1135/Lb/72		NR RYSUNKU: A-11/14

WIZUALIZACJE

UWAGA:
Rozpatrywać łącznie z projektem konstrukcyjnym oraz projekami branżowymi.
Wszelkie wątpliwości dotyczące projektu należy wyjaśnić z Pracownią Projektową BDB Projekt przed rozpoczęciem robót budowlanych.

Ten dokument/rysunek łącznie z przedstawionymi w nim ideami i projektami stanowi własność intelektualną chronioną prawem autorskim i nie może być używany do innych celów w całości lub części bez pisemnej zgody autora. Wszelkie zmiany merytoryczne projektu, jak również estetyczne, wynikające z napotkanych problemów technicznych muszą być zatwierdzone przez autora. Wszelkie prawa zastrzeżone. Właściciel Elżbieta Kaca BDB Projekt.

PRACOWNIA PROJEKTOWA
BDB PROJEKT

mgr inż. Elżbieta Kaca
ul. PCK 9/1
24-100 Puławy
tel. 506 726 149
e-mail: bdb.projekt@wp.pl

INWESTOR:	Urząd Gminy Jastków Panieńszczyzna, ul. Chmielowa 3, 21-002 Jastków			
TYTUŁ PROJEKTU:	Rozbudowa, nadbudowa i przebudowa (modernizacja) budynku Gminnego Ośrodka Pomocy Społecznej (dawna Agronomówka) wraz ze zmianą sposobu użytkowania na Zakład Usług Komunalnych i Świetlicę Środowiskową w ramach działania 13.8 RPO WL 2014-2020 „Poprawa spójności przestrzennej, społecznej i kulturowej Lubelskiego Obszaru Funkcjonalnego poprzez rewitalizację”			
ADRES:	Panieńszczyzna, ul. Legionistów, działki nr 10/31, 10/46, gmina Jastków			
WIZUALIZACJE				SKALA: -
FUNKCJA	IMIĘ i NAZWISKO	NR UPRAWNIEŃ	PODPIS	
PROJEKTANT	mgr inż. arch. Michał Wacławski	79/LBOIA-OKK/2010		STADIUM: PB
OPRACOWAŁA	mgr inż. Elżbieta Kaca	LUB/0033 ZOOA/10		DATA: 15.III.2017
SPRAWDZAJĄCY	mgr inż. arch. Tadeusz Bobrowski	1135/Lb/72		NR RYSUNKU: A-12/14

WIZUALIZACJE

UWAGA:
Rozpatrywać łącznie z projektem konstrukcyjnym oraz projekami branżowymi.
Wszelkie wątpliwości dotyczące projektu należy wyjaśnić z Pracownią Projektową BDB Projekt przed rozpoczęciem robót budowlanych.

Ten dokument/rysunek łącznie z przedstawionymi w nim ideami i projektami stanowi własność intelektualną chronioną prawem autorskim i nie może być używany do innych celów w całości lub części bez pisemnej zgody autora. Wszelkie zmiany merytoryczne projektu, jak również estetyczne, wynikające z napotkanych problemów technicznych muszą być zatwierdzone przez autora. Wszelkie prawa zastrzeżone. Właściciel Elżbieta Kaca BDB Projekt.

PRACOWNIA PROJEKTOWA
BDB PROJEKT

mgr inż. Elżbieta Kaca
ul. PCK 9/1
24-100 Puławy
tel. 506 726 149
e-mail: bdb.projekt@wp.pl

INWESTOR:	Urząd Gminy Jastków Panieńszczyzna, ul. Chmielowa 3, 21-002 Jastków
TYTUŁ PROJEKTU:	Rozbudowa, nadbudowa i przebudowa (modernizacja) budynku Gminnego Ośrodka Pomocy Społecznej (dawna Agronomówka) wraz ze zmianą sposobu użytkowania na Zakład Usług Komunalnych i Świetlicę Środowiskową w ramach działania 13.8 RPO WL 2014-2020 „Poprawa spójności przestrzennej, społecznej i kulturowej Lubelskiego Obszaru Funkcjonalnego poprzez rewitalizację”
ADRES:	Panieńszczyzna, ul. Legionistów, działki nr 10/31, 10/46, gmina Jastków

WIZUALIZACJE				SKALA:
FUNKCJA	IMIĘ i NAZWISKO	NR UPRAWNIEŃ	PODPIS	-
PROJEKTANT	mgr inż. arch. Michał Wacławski	79/LBOIA-OKK/2010		STADIUM: PB
OPRACOWAŁA	mgr inż. Elżbieta Kaca	LUB/0033 ZOOA/10		DATA: 15.III.2017
SPRAWDZAJĄCY	mgr inż. arch. Tadeusz Bobrowski	1135/Lb/72		NR RYSUNKU: A-13/14

ZESTAWIENIE STOLARKI OKIENNEJ I DRZWIOWEJ

skala 1:100

Przeznaczenie		OKNA								
Oznaczenie		O1	O2	O3	O4	O5	O6	O7	O8	O9
Schemat skala 1:100						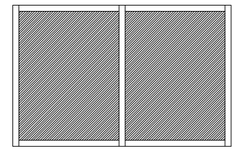				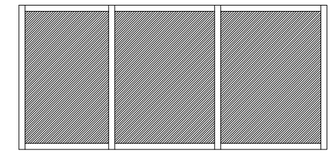
Wymiary w świetle muru [cm]	S	80	150	150	120	424	150	150	120	598
	H	60	145	60	60	274	150	120	120	280
Ilość sztuk	piwnica	1	–	–	–	–	–	–	–	–
	parter	–	8	1	1	1	–	–	–	–
	poddasze/dach	–	–	–	–	–	8	1	1	1
	razem sztuk	1	8	1	1	1	8	1	1	1
Uwagi:										

Przeznaczenie		DRZWI ZEWNĘTRZNE	DRZWI WEWNĘTRZNE									
Oznaczenie		Dz1	D1	D2	D3	D4	D5	D6	D7	D8	D9	D10
Schemat skala 1:100		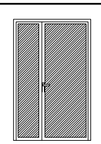				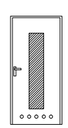		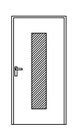			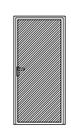	
Wymiary w świetle muru [cm]	S	150	106	130	100	100	90	90	160	100	100	90
	H	235	210	210	210	210	210	210	210	210	210	210
Wymiary skrzydeł drzwiowych [cm]	S_2	–	–	–	–	–	–	–	–	–	–	–
	H_2	–	–	–	–	–	–	–	–	–	–	–
Ilość sztuk	piwnica	–	1L	–	–	–	–	–	–	–	–	–
	parter	1	–	1	1L	2L+1P	1P	1L+3P	–	–	–	1L
	poddasze	–	–	–	1P	2L+1P	2L	3L+1P	1	1L	1P	–
	razem sztuk	1	1L	1	1L+1P	4L+2P	2L+1P	4L+4P	1	1L	1P	1L
Uwagi:			EI 30									

UWAGA:
- Otwory w dolnej części drzwi o sumarycznym przekroju nie mniejszym niż 0,022m².
- Przed złożeniem zamówienia należy sprawdzić na miejscu budowy wymiary otwrów do wbudowania stolarki i przeszkleń.
- Osadzenie okien i drzwi według instrukcji producenta.
- Rodzaj drzwi rozpatrywać razem z rzutami architektonicznymi.
- Wymiary otworów drzwiowych dopasować do producenta stolarki z zachowaniem minimalnego światła przejścia.

UWAGA:
Rozpatrywać łącznie z projektem konstrukcyjnym oraz projekami branżowymi.
Wszelkie wątpliwości dotyczące projektu należy wyjaśnić z Pracownią Projektową BDB Projekt przed rozpoczęciem robót budowlanych.

Ten dokument/rysunek łącznie z przedstawionymi w nim ideami i projektami stanowi własność intelektualną chronioną prawem autorskim i nie może być używany do innych celów w całości lub części bez pisemnej zgody autora. Wszelkie zmiany merytoryczne projektu, jak również estetyczne, wynikające z napotkanych problemów technicznych muszą być zatwierdzone przez autora. Wszelkie prawa zastrzeżone. Właściciel Elżbieta Kaca BDB Projekt.

PRACOWNIA PROJEKTOWA
BDB PROJEKT

mgr inż. Elżbieta Kaca
ul. PCK 9/1
24-100 Puławy
tel. 506 726 149
e-mail: bdb.projekt@wp.pl

INWESTOR:	Urząd Gminy Jastków Panieńszczyzna, ul. Chmielowa 3, 21-002 Jastków			
TYTUŁ PROJEKTU:	Rozbudowa, nadbudowa i przebudowa (modernizacja) budynku Gminnego Ośrodka Pomocy Społecznej (dawna Agronomówka) wraz ze zmianą sposobu użytkowania na Zakład Usług Komunalnych i Świetlicę Środowiskową w ramach działania 13.8 RPO WL 2014-2020 „Poprawa spójności przestrzennej, społecznej i kulturowej Lubelskiego Obszaru Funkcjonalnego poprzez rewitalizację"			
ADRES:	Panieńszczyzna, ul. Legionistów, działki nr 10/31, 10/46, gmina Jastków			
	ZESTAWIENIE STOLARKI			SKALA: 1:100
FUNKCJA	IMIĘ i NAZWISKO	NR UPRAWNIEŃ	PODPIS	
PROJEKTANT	mgr inż. arch. Michał Wacławski	79/LBOIA-OKK/2010		STADIUM: PB
OPRACOWAŁA	mgr inż. Elżbieta Kaca	LUB/0033 ZOOA/10		DATA: 15.III.2017
SPRAWDZAJĄCY	mgr inż. arch. Tadeusz Bobrowski	1135/Lb/72		NR RYSUNKU: A-14/14

SZCZEGÓŁ ATTYKI

skala 1:20

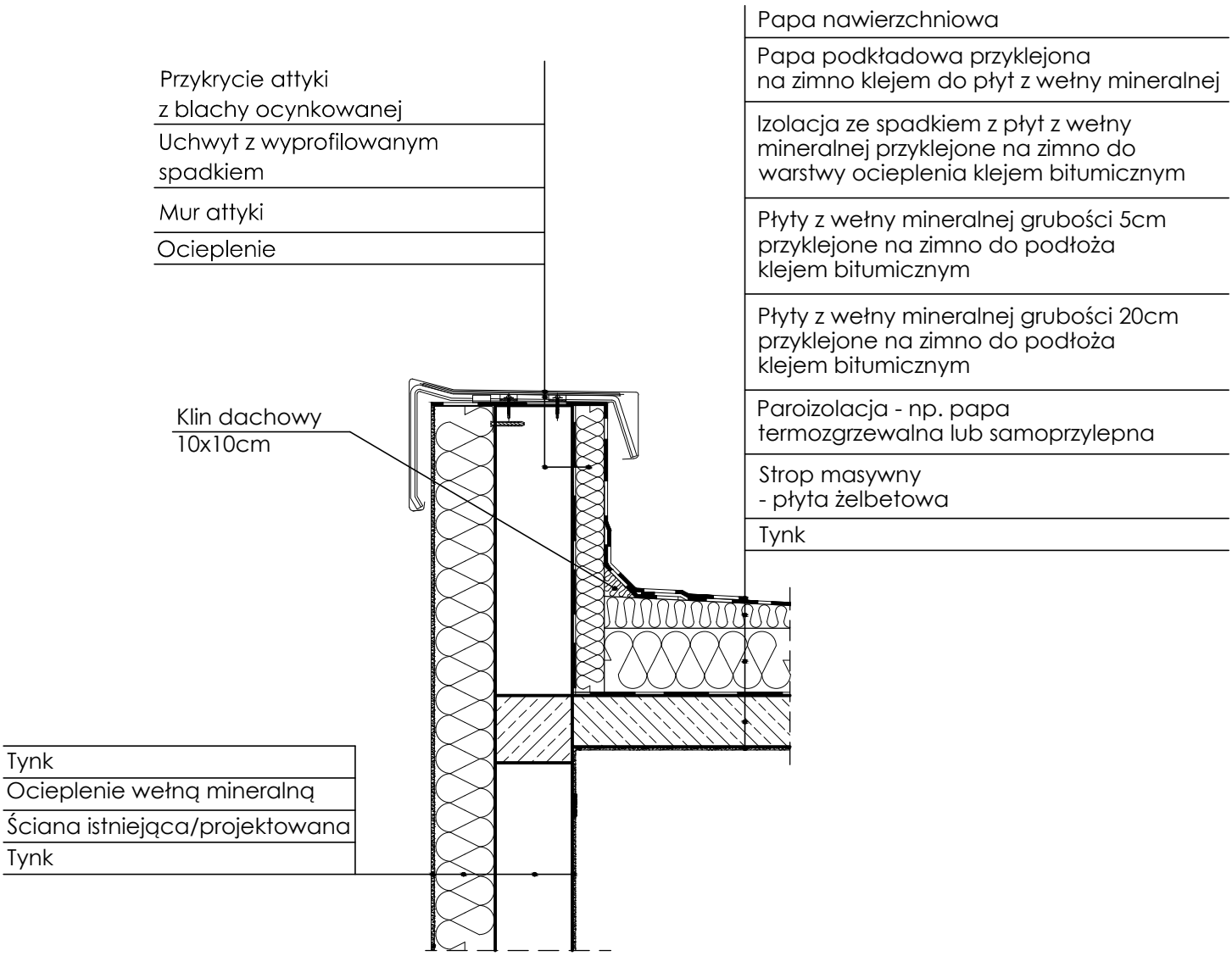

UWAGA:
Rozpatrywać łącznie z projektem konstrukcyjnym oraz projekami branżowymi.
Wszelkie wątpliwości dotyczące projektu należy wyjaśnić z Pracownią Projektową BDB Projekt przed rozpoczęciem robót budowlanych.

Ten dokument/rysunek łącznie z przedstawionymi w nim ideami i projektami stanowi własność intelektualną chronioną prawem autorskim i nie może być używany do innych celów w całości lub części bez pisemnej zgody autora. Wszelkie zmiany merytoryczne projektu, jak również estetyczne, wynikające z napotkanych problemów technicznych muszą być zatwierdzone przez autora. Wszelkie prawa zastrzeżone. Właściciel Elżbieta Kaca BDB Projekt.

PRACOWNIA PROJEKTOWA
BDB PROJEKT

mgr inż. Elżbieta Kaca
ul. PCK 9/1
24-100 Puławy
tel. 506 726 149
e-mail: bdb.projekt@wp.pl

INWESTOR:	Urząd Gminy Jastków Panieńszczyzna, ul. Chmielowa 3, 21-002 Jastków
TYTUŁ PROJEKTU:	Rozbudowa, nadbudowa i przebudowa (modernizacja) budynku Gminnego Ośrodka Pomocy Społecznej (dawna Agronomówka) wraz ze zmianą sposobu użytkowania na Zakład Usług Komunalnych i Świetlicę Środowiskową w ramach działania 13.8 RPO WL 2014-2020 „Poprawa spójności przestrzennej, społecznej i kulturowej Lubelskiego Obszaru Funkcjonalnego poprzez rewitalizację"
ADRES:	Panieńszczyzna, ul. Legionistów, działki nr 10/31, 10/46, gmina Jastków

SZCZEGÓŁY

FUNKCJA	IMIĘ i NAZWISKO	NR UPRAWNIEŃ	PODPIS	
				SKALA: 1:20
PROJEKTANT	mgr inż. arch. Michał Wacławski	79/LBOIA-OKK/2010		STADIUM: PB
OPRACOWAŁA	mgr inż. Elżbieta Kaca	LUB/0033 ZOOA/10		DATA: 15.III.2017
SPRAWDZAJĄCY	mgr inż. arch. Tadeusz Bobrowski	1135/Lb/72		NR RYSUNKU: SZ-1/2

RZUT FUNDAMENTÓW

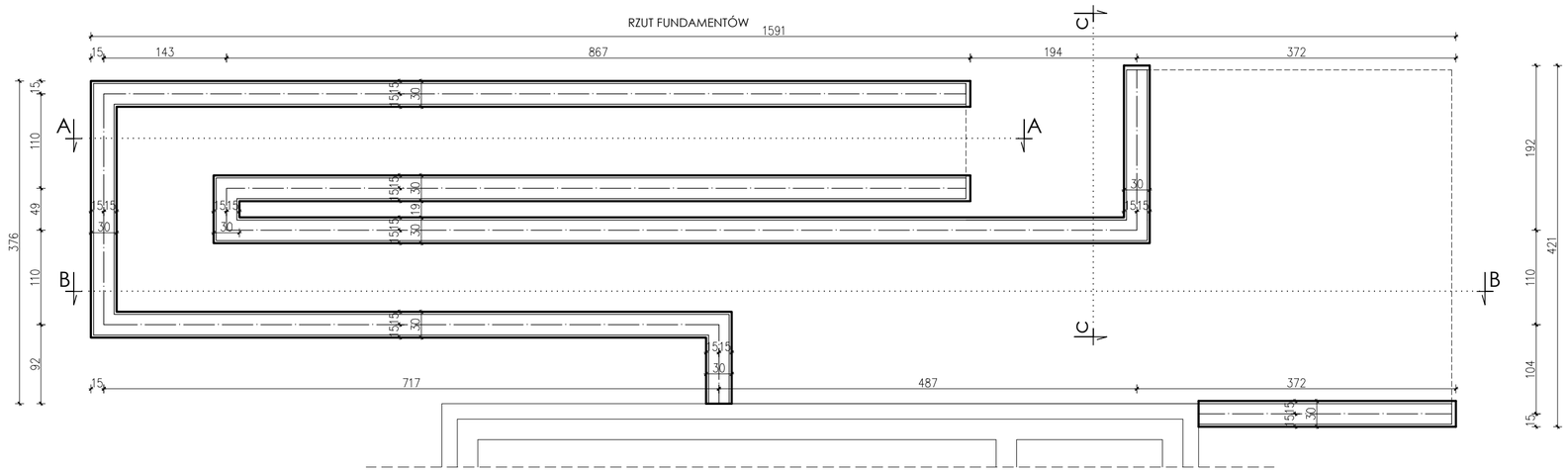

SCHEMAT ZBROJENIA
ŁAWY FUNDAMENTOWEJ
30x40cm
L=45,57mb

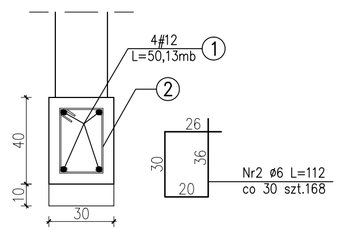

Zachować ciągłość zbrojenia.
Połączenia prętów zbrojenia głównego wykonać na zakład długości 55cm, pręty łączyć z przesunięciem.

SCHEMAT MURÓW

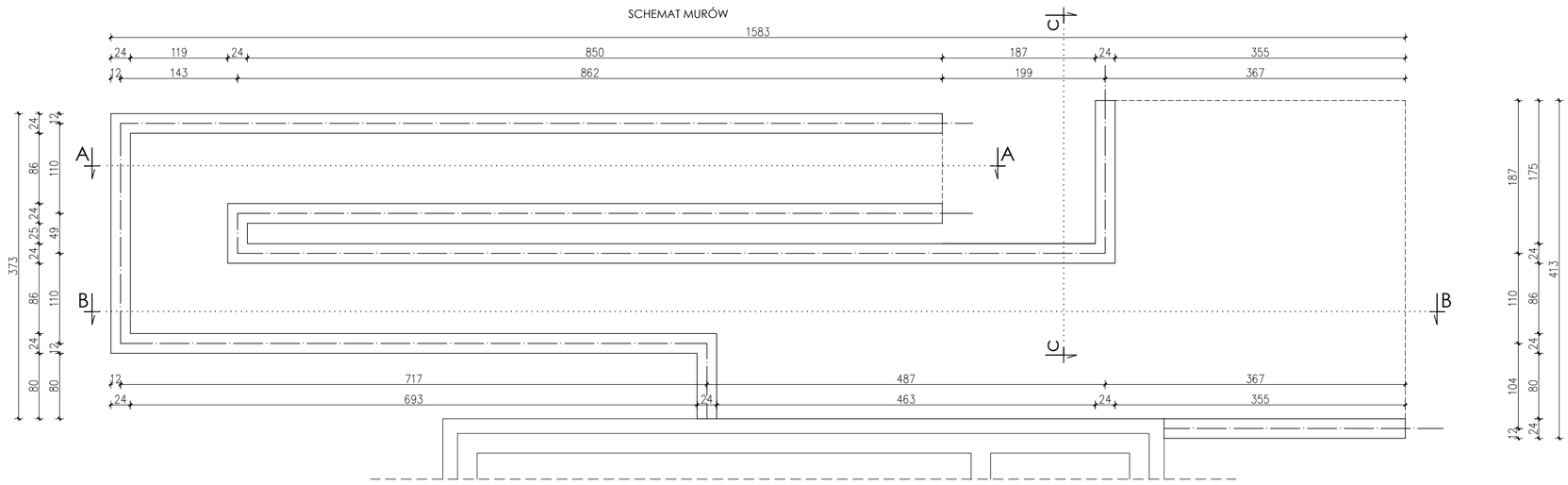

Konstrukcję nośną balustrady stanowi rama z rur (słupki i podwójny pochwyt) o średnicy Ø 50 mm . Pochwyty mocować do słupków za pomocą odstępników, górny na wysokości 0,9 m dolny na wysokości 0,75 m. Poręcze przy schodach zewnętrznych i pochylniach, przed ich początkiem i za końcem, należy przedłużyć o 0,3 m oraz zakończyć w sposób zapewniający bezpieczne użytkowanie.

(10) POCHYLNIA, STREFA WEJŚCIA	
6,0cm	nawierzchnia z kostki
3,0cm	podsypka wyrównująca z drobnego kruszywa (piasek o frakcji ziaren do 2mm)
15,0cm	podbudowa cementowo-piaskowa zagęszczona mechanicznie
10,0cm	warstwa odsączająca z zagęszczonego żwiru o frakcji 0-5mm
-	grunt rodzimy zagęszczony mechanicznie

RZUT POCHYLNI

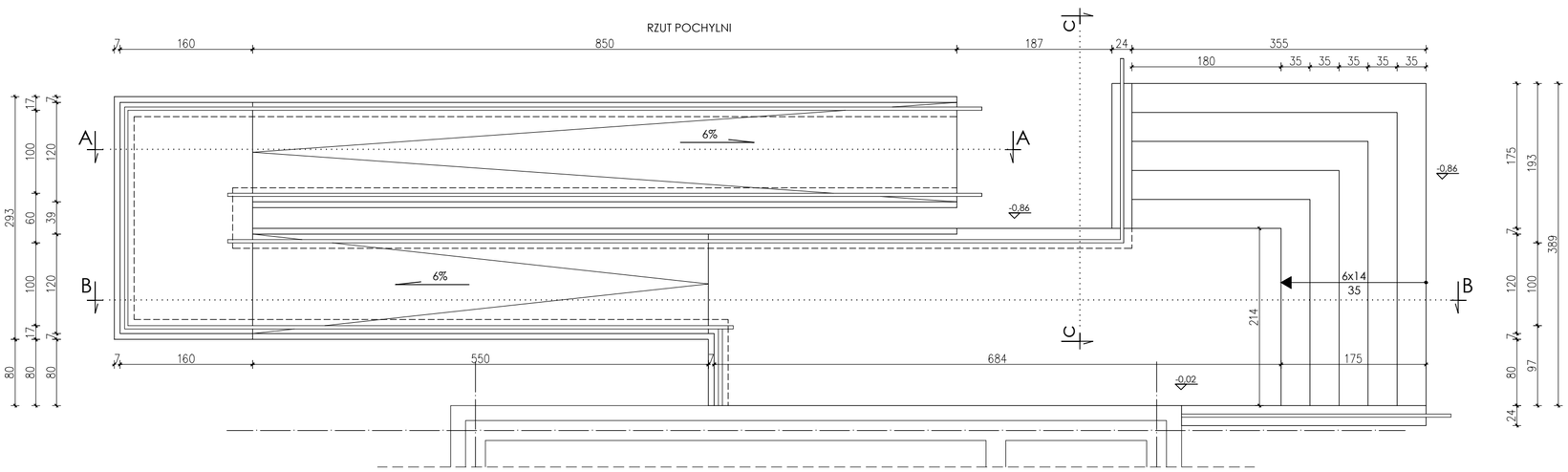

(10*) POCHYLNIA, STREFA WEJŚCIA	
6,0cm	nawierzchnia z kostki
3,0cm	podsypka wyrównująca z drobnego kruszywa (piasek o frakcji ziaren do 2mm)
15,0cm	podbudowa cementowo-piaskowa zagęszczona mechanicznie
10,0cm	warstwa odsączająca z zagęszczonego żwiru o frakcji 0-5mm
-	piach zagęszczony mechanicznie
-	grunt rodzimy zagęszczony mechanicznie

PRZEKRÓJ C-C

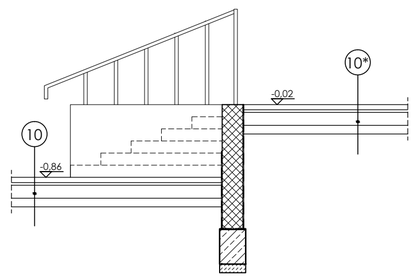

PRZEKRÓJ B-B

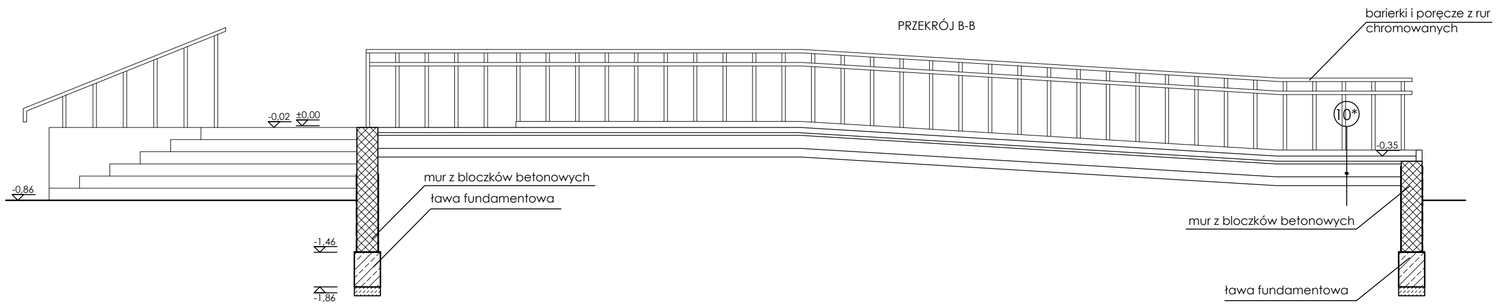

PRZEKRÓJ A-A

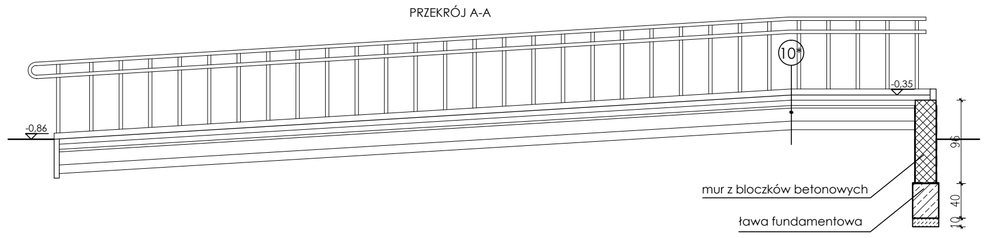

UWAGA:
Rozpatrywać łącznie z projektem konstrukcyjnym oraz projekami branżowymi.
Wszelkie wątpliwości dotyczące projektu należy wyjaśnić z Pracownią Projektową BDB Projekt przed rozpoczęciem robót budowlanych.

Ten dokument/rysunek łącznie z przedstawionymi w nim ideami i projektami stanowi własność intelektualną chronioną prawem autorskim i nie może być używany do innych celów w całości lub części bez pisemnej zgody autora. Wszelkie zmiany merytoryczne projektu, jak również estetyczne, wynikające z napotkanych problemów technicznych muszą być zatwierdzone przez autora. Wszelkie prawa zastrzeżone. Właściciel Elżbieta Kaca BDB Projekt.

PRACOWNIA PROJEKTOWA
BDB PROJEKT
mgr inż. Elżbieta Kaca
ul. PCK 9/1
24-100 Puławy
tel. 506 726 149
e-mail: bdb.projekt@wp.pl

INWESTOR:	Urząd Gminy Jastków Panieńszczyzna, ul. Chmielowa 3, 21-002 Jastków			
TYTUŁ PROJEKTU:	Rozbudowa, nadbudowa i przebudowa (modernizacja) budynku Gminnego Ośrodka Pomocy Społecznej (dawna Agronomówka) wraz ze zmianą sposobu użytkowania na Zakład Usług Komunalnych i Świetlicę Środowiskową w ramach działania 13.8 RPO WL 2014-2020 „Poprawa spójności przestrzennej, społecznej i kulturowej Lubelskiego Obszaru Funkcjonalnego poprzez rewitalizację"			
ADRES:	Panieńszczyzna, ul. Legionistów, działki nr 10/31, 10/46, gmina Jastków			
	SZCZEGÓŁY			SKALA: 1:50
FUNKCJA	IMIĘ I NAZWISKO	NR UPRAWNIEŃ	PODPIS	
PROJEKTANT	mgr inż. arch. Michał Wacławski	79/LBOIA-OKK/2010		STADIUM: PB
OPRACOWAŁA	mgr inż. Elżbieta Kaca	LUB/0033 ZOOA/10		DATA: 15.III.2017
SPRAWDZAJĄCY	mgr inż. arch. Tadeusz Bobrowski	1135/Lb/72		NR RYSUNKU: SZ-2/2

RZUT FUNDAMENTÓW
SKALA 1:50

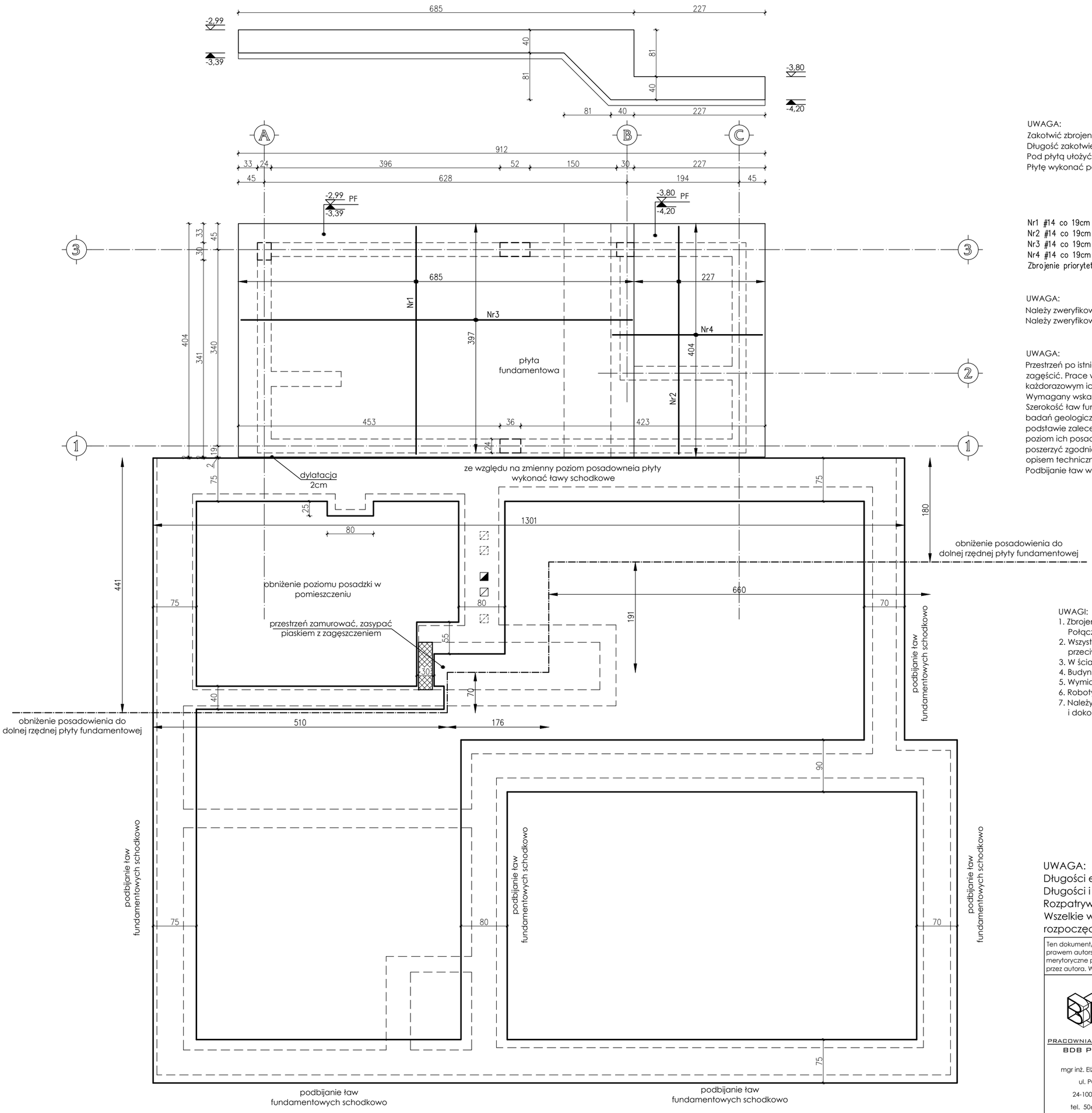

UWAGA:
Zakotwić zbrojenie startowe trzpieni i schodów w płycie fundamentowej.
Długość zakotwienia 55cm.
Pod płytą ułożyć warstwę chudego betonu B10 o grubości 10cm.
Płytę wykonać po podbiciu fundamentów budynku istniejącego.

Nr1 #14 co 19cm L=394 szt.74 (układać górą i dołem)
Nr2 #14 co 19cm L=394 szt.26 (układać górą i dołem)
Nr3 #14 co 19cm L=677 szt.44 (układać górą i dołem)
Nr4 #14 co 19cm L=259 szt.44 (układać górą i dołem)
Zbrojenie priorytetowe w kierunku osi "y"

UWAGA:
Należy zweryfikować i ustalić wysokość podszybia z producentem windy.
Należy zweryfikować przekrój szybu windowego oraz elementy i sposób montażu windy.

UWAGA:
Przestrzeń po istniejących schodach prowadzących do piwnicy zasypać piaskiem i zagęścić. Prace wykonywać warstwami o grubości maksymalnie 30cm z każdorazowym ich zagęszczeniem metodą mechaniczną.
Wymagany wskaźnik zagęszczenia Is=0,98
Szerokość ław fundamentowych obliczono na podstawie przeprowadzonych badań geologicznych. Przyjęto maksymalną graniczną nośność gruntu 260MPa na podstawie zaleceń geologa. Należy sprawdzić szerokości ław istniejących oraz poziom ich posadowienia. W przypadku stwierdzenia węższych ław należy je poszerzyć zgodnie z rzutem fundamentów. Podbijanie ław wykonać zgodnie z opisem technicznym i sztuką budowlaną.
Podbijanie ław wykonać w obecności kierownika budowy.

UWAGI:
1. Zbrojenie ław fundamentowych należy łączyć na zakład minimum 55 cm. Połączenia te powinny być względem siebie przesunięte.
2. Wszystkie powierzchnie betonowe stykające się z gruntem należy izolować przeciwwilgociowo.
3. W ścianie fundamentowej należy wykonać przepusty dla instalacji.
4. Budynek wytyczyć geodezyjnie przez uprawnionego geodetę.
5. Wymiary osiowe i zewnętrzne sprawdzić i ustalić na budowie.
6. Roboty fundamentowe prowadzić pod nadzorem uprawnionych do tego osób.
7. Należy wykonać geotechniczny odbiór wykopów przez uprawnionego geologa i dokonać wpisu do dziennika budowy.

Beton C20/25 (B-25)
Stal # - A-IIIN RB500W
Ø - A-0 St0S
Otulina zbrojenia 5cm

UWAGA:
Długości elementów oraz wymiary sprawdzić na budowie.
Długości i ilości wkładek zbrojeniowych sprawdzić na budowie.
Rozpatrywać łącznie z projektem architektonicznym oraz projekami branżowymi.
Wszelkie wątpliwości dotyczące projektu należy wyjaśnić z projektantem przed rozpoczęciem robót budowlanych.

Ten dokument/rysunek łącznie z przedstawionymi w nim ideami i projektami stanowi własność intelektualną chronioną prawem autorskim i nie może być używany do innych celów w całości lub części bez pisemnej zgody autora. Wszelkie zmiany merytoryczne projektu, jak również estetyczne, wynikające z napotkanych problemów technicznych muszą być zatwierdzone przez autora. Wszelkie prawa zastrzeżone. Właściciel Elżbieta Kaca BDB Projekt.

PRACOWNIA PROJEKTOWA
BDB PROJEKT
mgr inż. Elżbieta Kaca
ul. PCK 9/1
24-100 Puławy
tel. 506 726 149
e-mail: bdb.projekt@wp.pl

INWESTOR:	Urząd Gminy Jastków Panieńszczyzna, ul. Chmielowa 3, 21-002 Jastków
TYTUŁ PROJEKTU:	Rozbudowa, nadbudowa i przebudowa (modernizacja) budynku Gminnego Ośrodka Pomocy Społecznej (dawna Agronomówka) wraz ze zmianą sposobu użytkowania na Zakład Usług Komunalnych i Świetlicę Środowiskową w ramach działania 13.8 RPO WL 2014-2020 „Poprawa spójności przestrzennej, społecznej i kulturowej Lubelskiego Obszaru Funkcjonalnego poprzez rewitalizację"
ADRES:	Panieńszczyzna, ul. Legionistów, działki nr 10/31, 10/46, gmina Jastków
RZUT FUNDAMENTÓW	SKALA: 1:50

FUNKCJA	IMIĘ i NAZWISKO	NR UPRAWNIEŃ	PODPIS
PROJEKTANT	mgr inż. Elżbieta Kaca	LUB/00214/ POOK/09	
SPRAWDZAJĄCY	mgr inż. Tomasz Chabros	LUB/0194/ POOK/12	

STADIUM: PB
DATA: 15.III.2017
NR RYSUNKU: K-1/17

SCHEMAT POŁĄCZENIA ZBROJENIA GŁÓWNEGO W SCHODKU PŁYTY

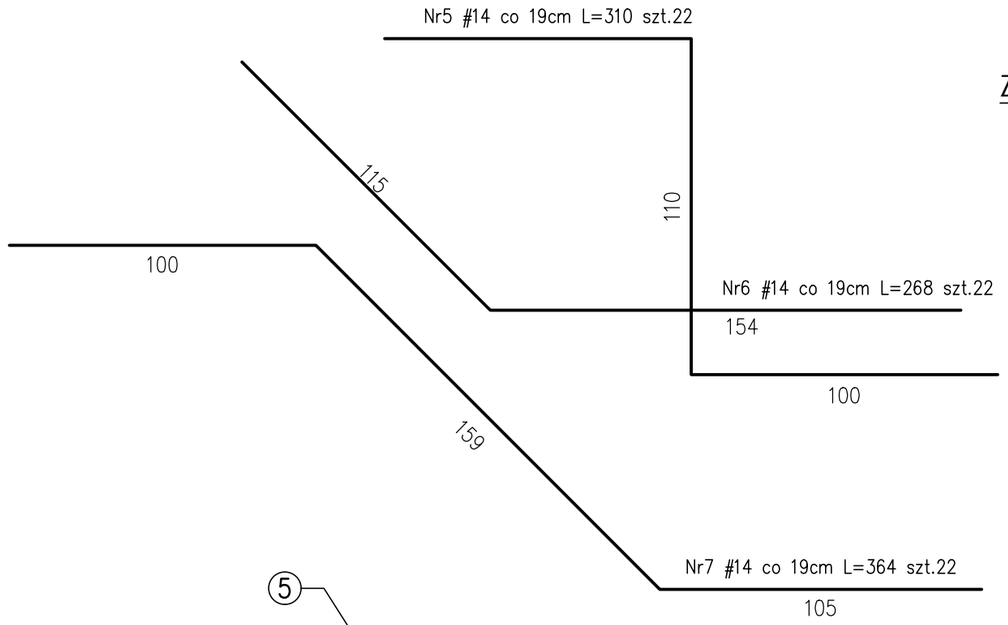

UWAGA:
Pręty zbrojeniowe łączyć na zakład 100cm.
Dla zbrojenia Nr 5; 6; 7 stosować zbrojenie rozdzielcze #8 co 25cm

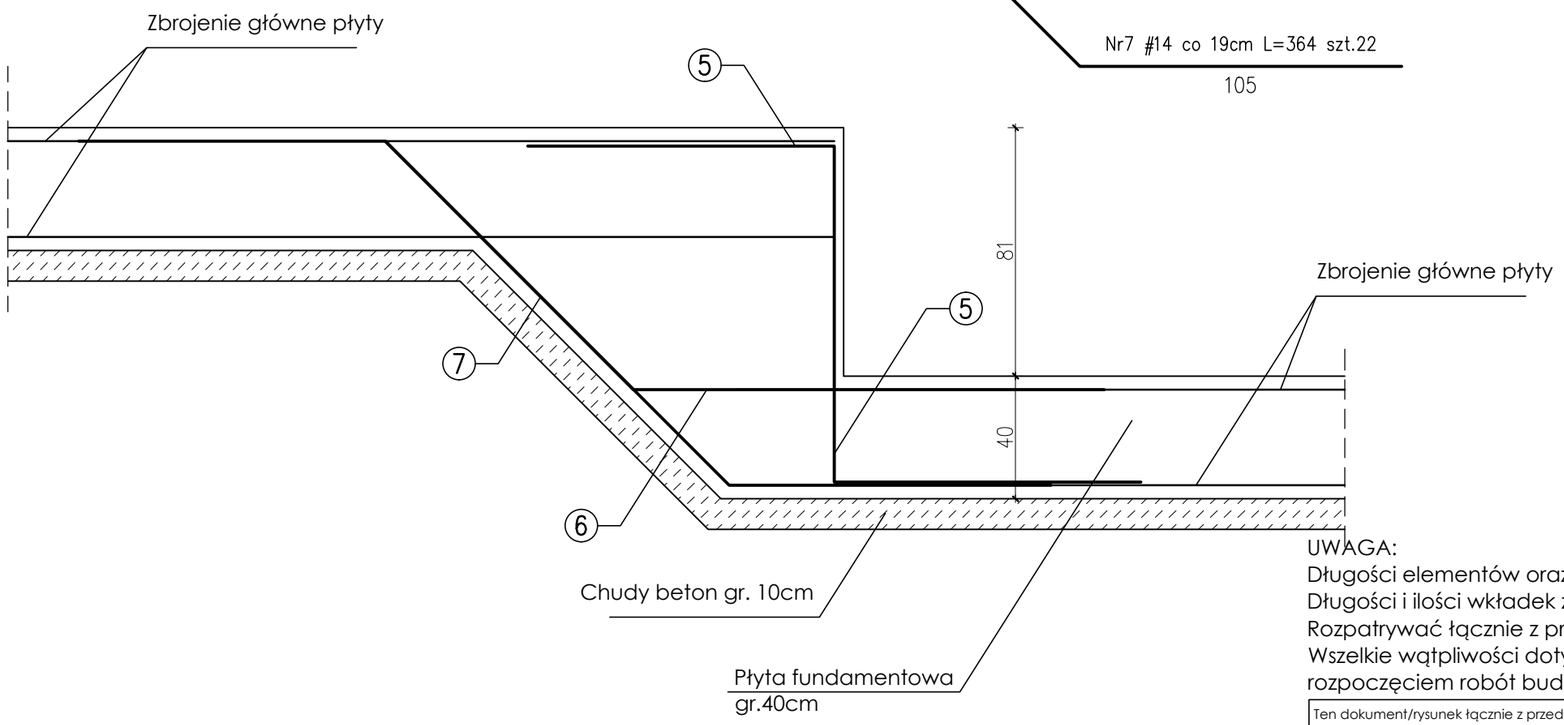

Beton C20/25 (B-25)
Stal # - A-IIIN RB500W
Ø - A-0 St0S
Otulina zbrojenia 5cm

UWAGA:
Długości elementów oraz wymiary sprawdzić na budowie.
Długości i ilości wkładek zbrojeniowych sprawdzić na budowie.
Rozpatrywać łącznie z projektem architektonicznym oraz projekami branżowymi.
Wszelkie wątpliwości dotyczące projektu należy wyjaśnić z projektantem przed rozpoczęciem robót budowlanych.

Ten dokument/rysunek łącznie z przedstawionymi w nim ideami i projektami stanowi własność intelektualną chronioną prawem autorskim i nie może być używany do innych celów w całości lub części bez pisemnej zgody autora. Wszelkie zmiany merytoryczne projektu, jak również estetyczne, wynikające z napotkanych problemów technicznych muszą być zatwierdzone przez autora. Wszelkie prawa zastrzeżone. Właściciel Elżbieta Kaca BDB Projekt.

PRACOWNIA PROJEKTOWA
BDB PROJEKT
mgr inż. Elżbieta Kaca
ul. PCK 9/1
24-100 Puławy
tel. 506 726 149
e-mail: bdb.projekt@wp.pl

INWESTOR:	Urząd Gminy Jastków Panieńszczyzna, ul. Chmielowa 3, 21-002 Jastków			
TYTUŁ PROJEKTU:	Rozbudowa, nadbudowa i przebudowa (modernizacja) budynku Gminnego Ośrodka Pomocy Społecznej (dawna Agronomówka) wraz ze zmianą sposobu użytkowania na Zakład Usług Komunalnych i Świetlicę Środowiskową w ramach działania 13.8 RPO WL 2014-2020 „Poprawa spójności przestrzennej, społecznej i kulturowej Lubelskiego Obszaru Funkcjonalnego poprzez rewitalizację”			
ADRES:	Panieńszczyzna, ul. Legionistów, działki nr 10/31, 10/46, gmina Jastków			
SZCZEGÓŁY				SKALA: 1:20
FUNKCJA	IMIĘ i NAZWISKO	NR UPRAWNIEŃ	PODPIS	STADIUM: PB
PROJEKTANT	mgr inż. Elżbieta Kaca	LUB/00214/ POOK/09		DATA: 15.III.2017
SPRAWDZAJĄCY	mgr inż. Tomasz Chabros	LUB/0194/ POOK/12		NR RYSUNKU: K-2/17

SCHEMAT KONSTRUKCYJNY STROPU NAD PIWNICĄ

skala 1:50

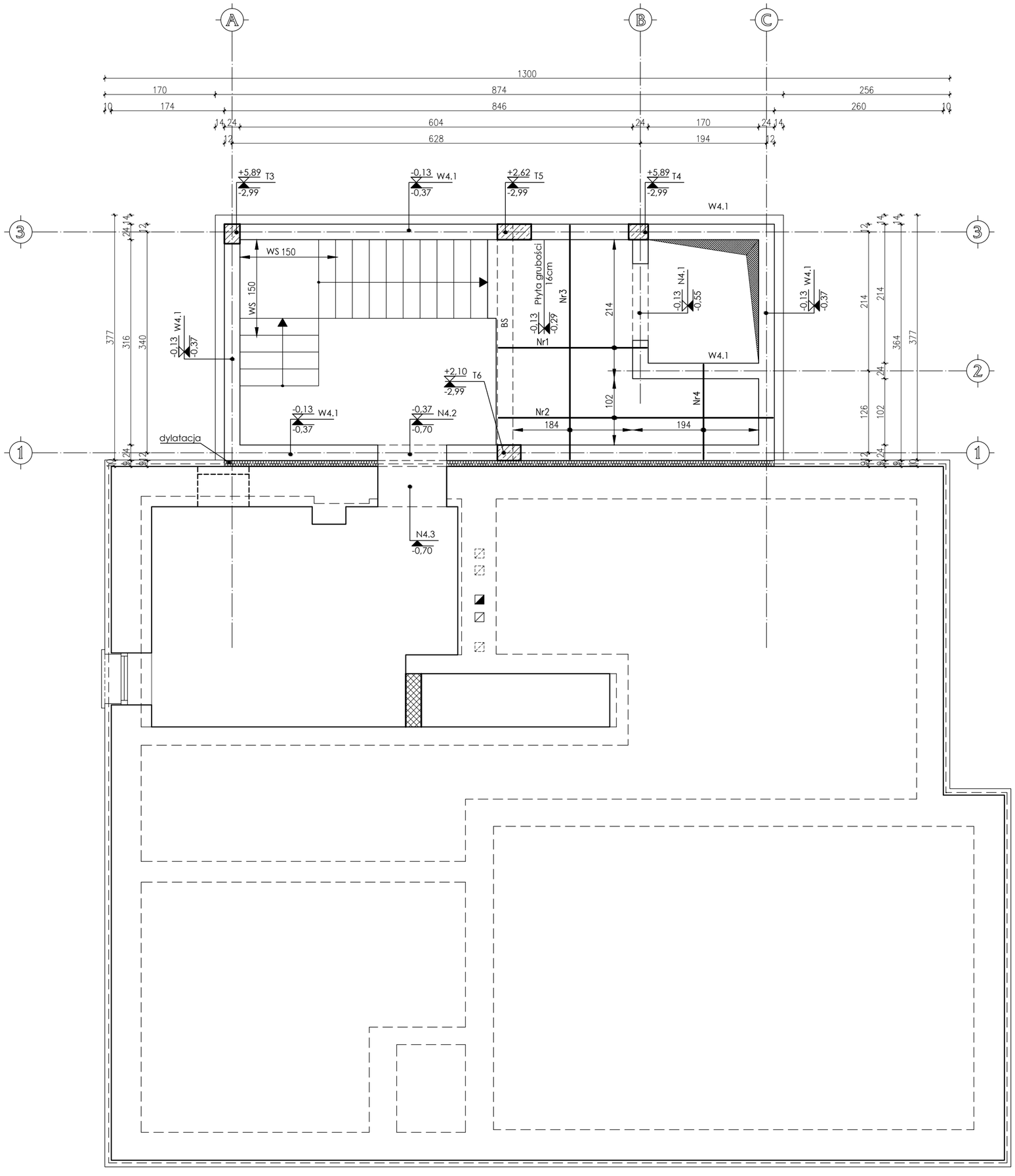

zbrojenie górne

zbrojenie dolne

Nr1 #10 co 20cm L=228 szt.22 (górą i dołem)
Nr2 #10 co 20cm L=422 szt.12 (górą i dołem)
Nr3 #10 co 20cm L=360 szt.20 (górą i dołem)
Nr4 #10 co 20cm L=146 szt.22 (górą i dołem)

Należy zwrócić szczególną uwagę na różne średnice prętów.

UWAGA:
Wieńce zbroić prętami ze stali AIIIN RB500W. Zachować ciągłość zbrojenia.
Połączenia prętów zbrojenia głównego wykonać na zakład długości 55cm, pręty łączyć z przesunięciem.
Trzpienie wykonać jako monolityczne żelbetowe,
zbrojone prętami AIIIN.
Zachować ciągłość zbrojenia trzpieni.
Trzpienie wykonać w strzępiach muru.
Zbrojenie schodów kotwić w stropie

Beton C20/25 (B-25)
Stal # - A-IIIN RB500W
Ø - A-0 St0S
Otulina zbrojenia 2cm

UWAGA:
Długości elementów oraz wymiary sprawdzić na budowie.
Długości i ilości wkładek zbrojeniowych sprawdzić na budowie.
Rozpatrywać łącznie z projektem architektonicznym oraz projekami branżowymi.
Wszelkie wątpliwości dotyczące projektu należy wyjaśnić z projektantem przed rozpoczęciem robót budowlanych.

Ten dokument/rysunek łącznie z przedstawionymi w nim ideami i projektami stanowi własność intelektualną chronioną prawem autorskim i nie może być używany do innych celów w całości lub części bez pisemnej zgody autora. Wszelkie zmiany merytoryczne projektu, jak również estetyczne, wynikające z napotkanych problemów technicznych muszą być zatwierdzone przez autora. Wszelkie prawa zastrzeżone. Właściciel Elżbieta Kaca BDB Projekt.

PRACOWNIA PROJEKTOWA
BDB PROJEKT
mgr inż. Elżbieta Kaca
ul. PCK 9/1
24-100 Puławy
tel. 506 726 149
e-mail: bdb.projekt@wp.pl

INWESTOR:	Urząd Gminy Jastków Panieńszczyzna, ul. Chmielowa 3, 21-002 Jastków
TYTUŁ PROJEKTU:	Rozbudowa, nadbudowa i przebudowa (modernizacja) budynku Gminnego Ośrodka Pomocy Społecznej (dawna Agronomówka) wraz ze zmianą sposobu użytkowania na Zakład Usług Komunalnych i Świetlicę Środowiskową w ramach działania 13.8 RPO WL 2014-2020 „Poprawa spójności przestrzennej, społecznej i kulturowej Lubelskiego Obszaru Funkcjonalnego poprzez rewitalizację"
ADRES:	Panieńszczyzna, ul. Legionistów, działki nr 10/31, 10/46, gmina Jastków
SCH. KONSTR. STROPU NAD PIWNICĄ	SKALA: 1:50

FUNKCJA	IMIĘ i NAZWISKO	NR UPRAWNIEŃ	PODPIS	
				STADIUM: PB
PROJEKTANT	mgr inż. Elżbieta Kaca	LUB/00214/ POOK/09		DATA: 15.III.2017
SPRAWDZAJĄCY	mgr inż. Tomasz Chabros	LUB/0194/ POOK/12		NR RYSUNKU: K-3/17

N4.1
24x42cm
L=2,38m
szt.1

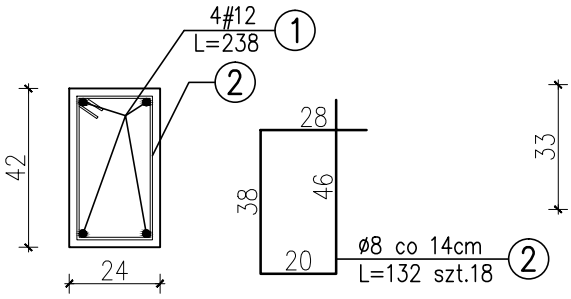

N4.2
24x33cm
L=1,50m
szt.1

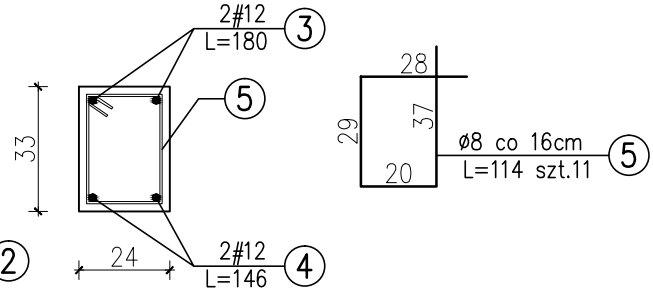

T3
24x30cm
L=8,88m
szt.1

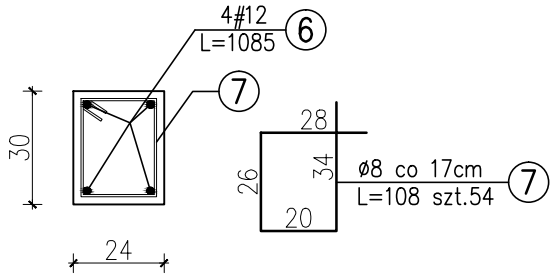

T4
30x24cm
L=8,88m
szt.1

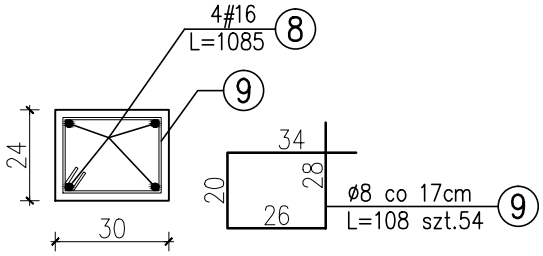

Beton C20/25 (B-25)
Stal # - A-IIIN RB500W
Ø - A-0 St0S
Otulina zbrojenia 2cm

UWAGA:
Długości elementów oraz wymiary sprawdzić na budowie.
Długości i ilości wkładek zbrojeniowych sprawdzić na budowie.
Rozpatrywać łącznie z projektem architektonicznym oraz projekami branżowymi.
Wszelkie wątpliwości dotyczące projektu należy wyjaśnić z projektantem przed rozpoczęciem robót budowlanych.

Ten dokument/rysunek łącznie z przedstawionymi w nim ideami i projektami stanowi własność intelektualną chronioną prawem autorskim i nie może być używany do innych celów w całości lub części bez pisemnej zgody autora. Wszelkie zmiany merytoryczne projektu, jak również estetyczne, wynikające z napotkanych problemów technicznych muszą być zatwierdzone przez autora. Wszelkie prawa zastrzeżone. Właściciel Elżbieta Kaca BDB Projekt.

PRACOWNIA PROJEKTOWA
BDB PROJEKT

mgr inż. Elżbieta Kaca
ul. PCK 9/1
24-100 Puławy
tel. 506 726 149
e-mail: bdb.projekt@wp.pl

INWESTOR:	Urząd Gminy Jastków Panieńszczyzna, ul. Chmielowa 3, 21-002 Jastków
TYTUŁ PROJEKTU:	Rozbudowa, nadbudowa i przebudowa (modernizacja) budynku Gminnego Ośrodka Pomocy Społecznej (dawna Agronomówka) wraz ze zmianą sposobu użytkowania na Zakład Usług Komunalnych i Świetlicę Środowiskową w ramach działania 13.8 RPO WL 2014-2020 „Poprawa spójności przestrzennej, społecznej i kulturowej Lubelskiego Obszaru Funkcjonalnego poprzez rewitalizację"
ADRES:	Panieńszczyzna, ul. Legionistów, działki nr 10/31, 10/46, gmina Jastków

SZCZEGÓŁY

FUNKCJA	IMIĘ i NAZWISKO	NR UPRAWNIEŃ	PODPIS
PROJEKTANT	mgr inż. Elżbieta Kaca	LUB/00214/ POOK/09	
SPRAWDZAJĄCY	mgr inż. Tomasz Chabros	LUB/0194/ POOK/12	

SKALA: 1:20
STADIUM: PB
DATA: 15.III.2017
NR RYSUNKU: K-4/17

N4.3

skala 1:5

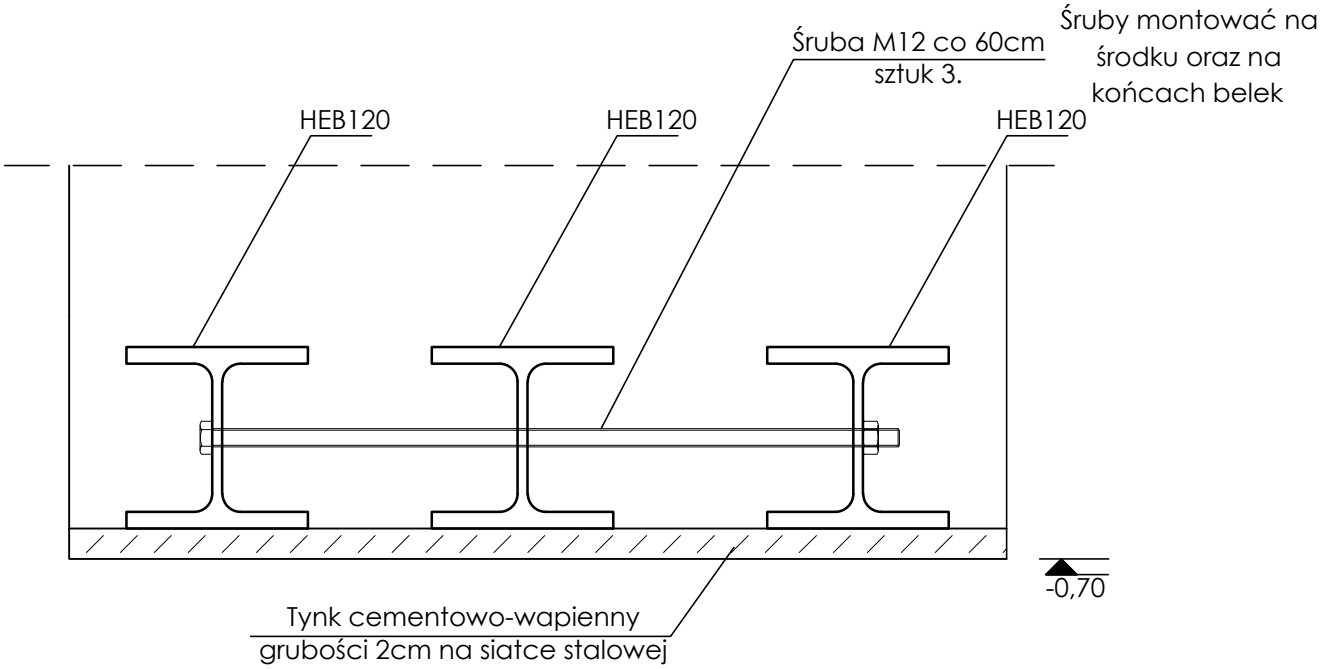

Uwaga:
Prace związane z montowaniem nadproża wykonywać w obecności kierownika budowy.
Długość kotwienia belek stalowych w ścianie wynosi minimum 30cm.
Pod belkami należy wykonać poduszkę betonową wyrównującą.
Przestrzenie pomiędzy ścianą, a profilem stalowym szczelnie wypełnić gęstą mieszanką betonową.
HEB120 długości 1660mm.
Śruby M12 długości 500mm.
Długości elementów sprawdzić na budowie.
Przed wykonaniem nadproża podstemplować strop bydunku.

UWAGA:
Długości elementów oraz wymiary sprawdzić na budowie.
Długości i ilości wkładek zbrojeniowych sprawdzić na budowie.
Rozpatrywać łącznie z projektem architektonicznym oraz projekami branżowymi.
Wszelkie wątpliwości dotyczące projektu należy wyjaśnić z projektantem przed rozpoczęciem robót budowlanych.

Ten dokument/rysunek łącznie z przedstawionymi w nim ideami i projektami stanowi własność intelektualną chronioną prawem autorskim i nie może być używany do innych celów w całości lub części bez pisemnej zgody autora. Wszelkie zmiany merytoryczne projektu, jak również estetyczne, wynikające z napotkanych problemów technicznych muszą być zatwierdzone przez autora. Wszelkie prawa zastrzeżone. Właściciel Elżbieta Kaca BDB Projekt.

PRACOWNIA PROJEKTOWA
BDB PROJEKT

mgr inż. Elżbieta Kaca
ul. PCK 9/1
24-100 Puławy
tel. 506 726 149
e-mail: bdb.projekt@wp.pl

INWESTOR:	Urząd Gminy Jastków Panieńszczyzna, ul. Chmielowa 3, 21-002 Jastków			
TYTUŁ PROJEKTU:	Rozbudowa, nadbudowa i przebudowa (modernizacja) budynku Gminnego Ośrodka Pomocy Społecznej (dawna Agronomówka) wraz ze zmianą sposobu użytkowania na Zakład Usług Komunalnych i Świetlicę Środowiskową w ramach działania 13.8 RPO WL 2014-2020 „Poprawa spójności przestrzennej, społecznej i kulturowej Lubelskiego Obszaru Funkcjonalnego poprzez rewitalizację"			
ADRES:	Panieńszczyzna, ul. Legionistów, działki nr 10/31, 10/46, gmina Jastków			
N4.3				SKALA: 1:5
FUNKCJA	IMIĘ i NAZWISKO	NR UPRAWNIEŃ	PODPIS	STADIUM: PB
PROJEKTANT	mgr inż. Elżbieta Kaca	LUB/00214/ POOK/09		DATA: 15.III.2017
SPRAWDZAJĄCY	mgr inż. Tomasz Chabros	LUB/0194/ POOK/12		NR RYSUNKU: K-5/17

T5
52x24cm
24x24cm
L=5,61m
szt.1

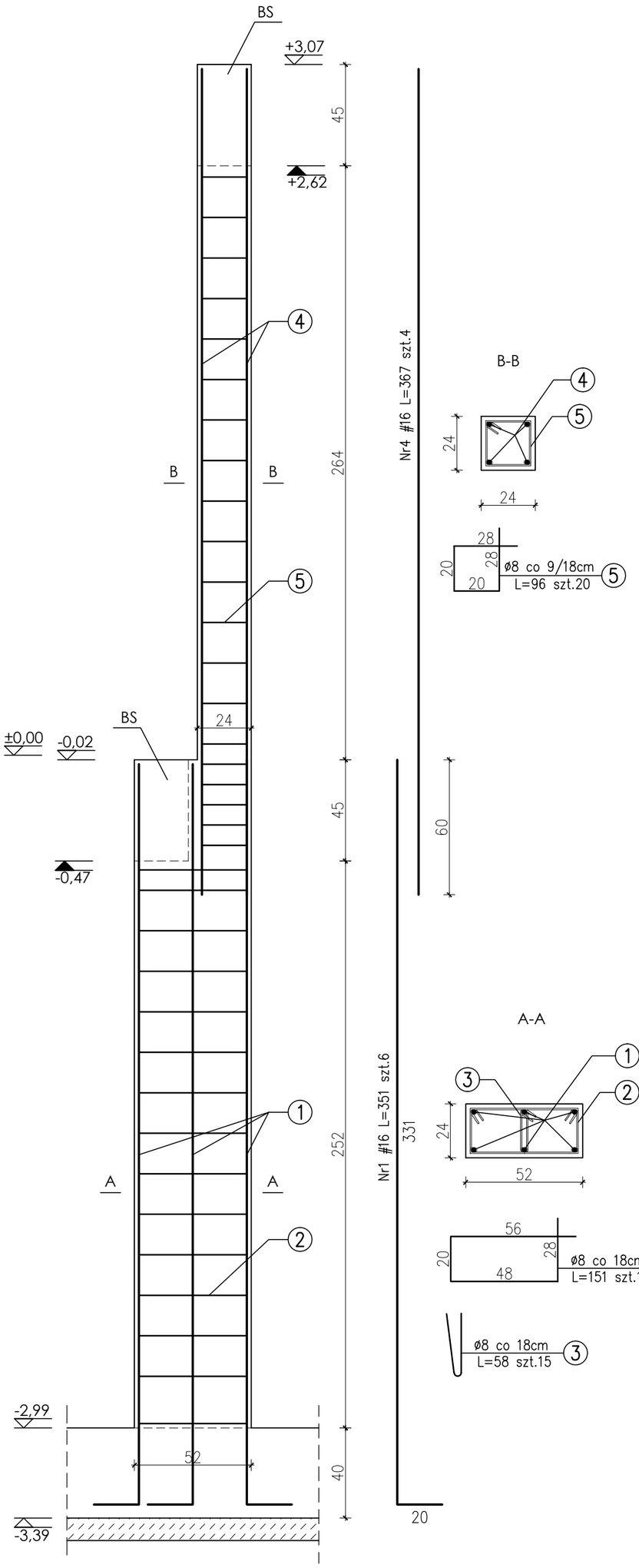

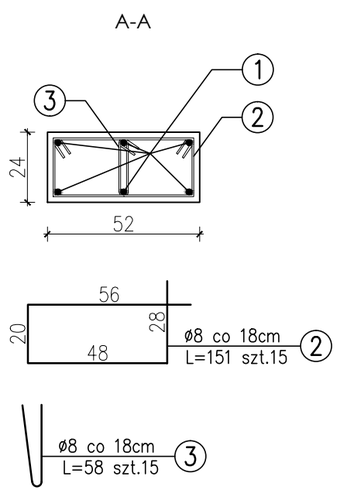

T6
36x24cm
24x24cm
L=5,09m
szt.1

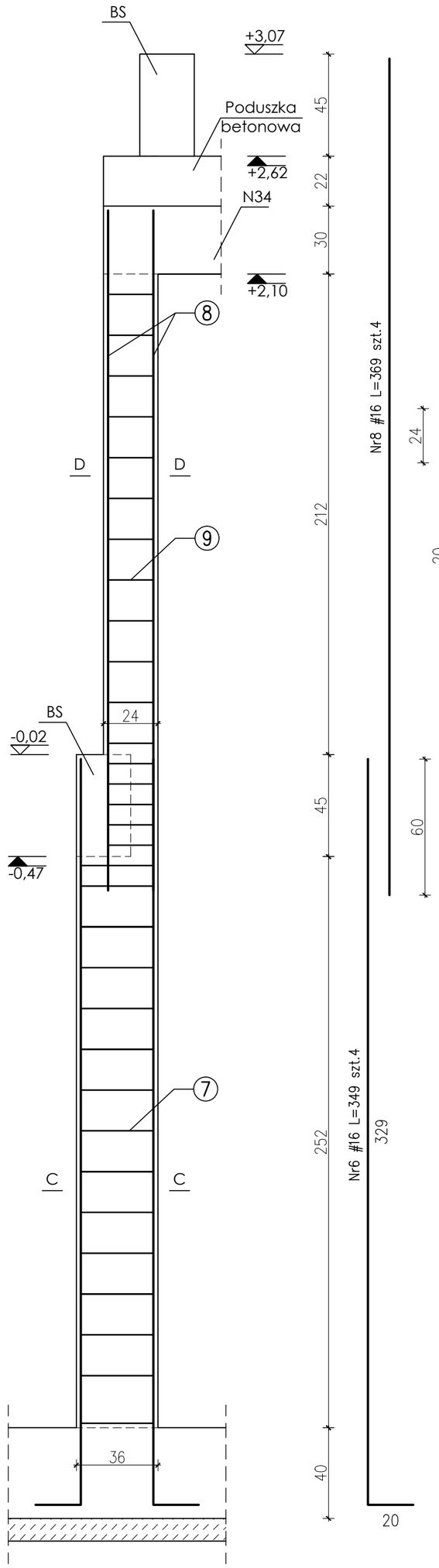

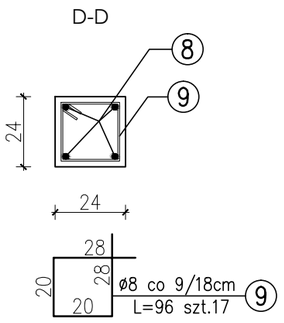

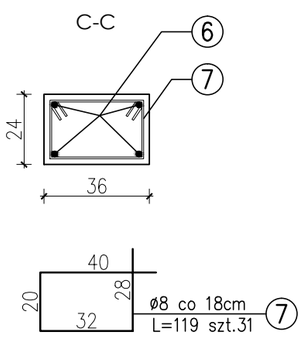

Uwaga:
Trzpienie połączyć monolitycznie z wieńcami

Beton C20/25 (B-25)
Stal # - A-IIIN RB500W
Ø - A-0 St0S
Otulina zbrojenia 2cm

UWAGA:
Długości elementów oraz wymiary sprawdzić na budowie.
Długości i ilości wkładek zbrojeniowych sprawdzić na budowie.
Rozpatrywać łącznie z projektem architektonicznym oraz projekami branżowymi.
Wszelkie wątpliwości dotyczące projektu należy wyjaśnić z projektantem przed rozpoczęciem robót budowlanych.

Ten dokument/rysunek łącznie z przedstawionymi w nim ideami i projektami stanowi własność intelektualną chronioną prawem autorskim i nie może być używany do innych celów w całości lub części bez pisemnej zgody autora. Wszelkie zmiany merytoryczne projektu, jak również estetyczne, wynikające z napotkanych problemów technicznych muszą być zatwierdzone przez autora. Wszelkie prawa zastrzeżone. Właściciel Elżbieta Kaca BDB Projekt.

PRACOWNIA PROJEKTOWA
BDB PROJEKT
mgr inż. Elżbieta Kaca
ul. PCK 9/1
24-100 Puławy
tel. 506 726 149
e-mail: bdb.projekt@wp.pl

INWESTOR:	Urząd Gminy Jastków Panieńszczyzna, ul. Chmielowa 3, 21-002 Jastków
TYTUŁ PROJEKTU:	Rozbudowa, nadbudowa i przebudowa (modernizacja) budynku Gminnego Ośrodka Pomocy Społecznej (dawna Agronomówka) wraz ze zmianą sposobu użytkowania na Zakład Usług Komunalnych i Świetlicę Środowiskową w ramach działania 13.8 RPO WL 2014-2020 „Poprawa spójności przestrzennej, społecznej i kulturowej Lubelskiego Obszaru Funkcjonalnego poprzez rewitalizację"
ADRES:	Panieńszczyzna, ul. Legionistów, działki nr 10/31, 10/46, gmina Jastków

SZCZEGÓŁY

FUNKCJA	IMIĘ i NAZWISKO	NR UPRAWNIEŃ	PODPIS
PROJEKTANT	mgr inż. Elżbieta Kaca	LUB/00214/ POOK/09	
SPRAWDZAJĄCY	mgr inż. Tomasz Chabros	LUB/0194/ POOK/12	

SKALA: 1:20
STADIUM: PB
DATA: 15.III.2017
NR RYSUNKU: K-6/17

SCHEMAT KONSTRUKCYJNY STROPU NAD PARTEREM

skala 1:50

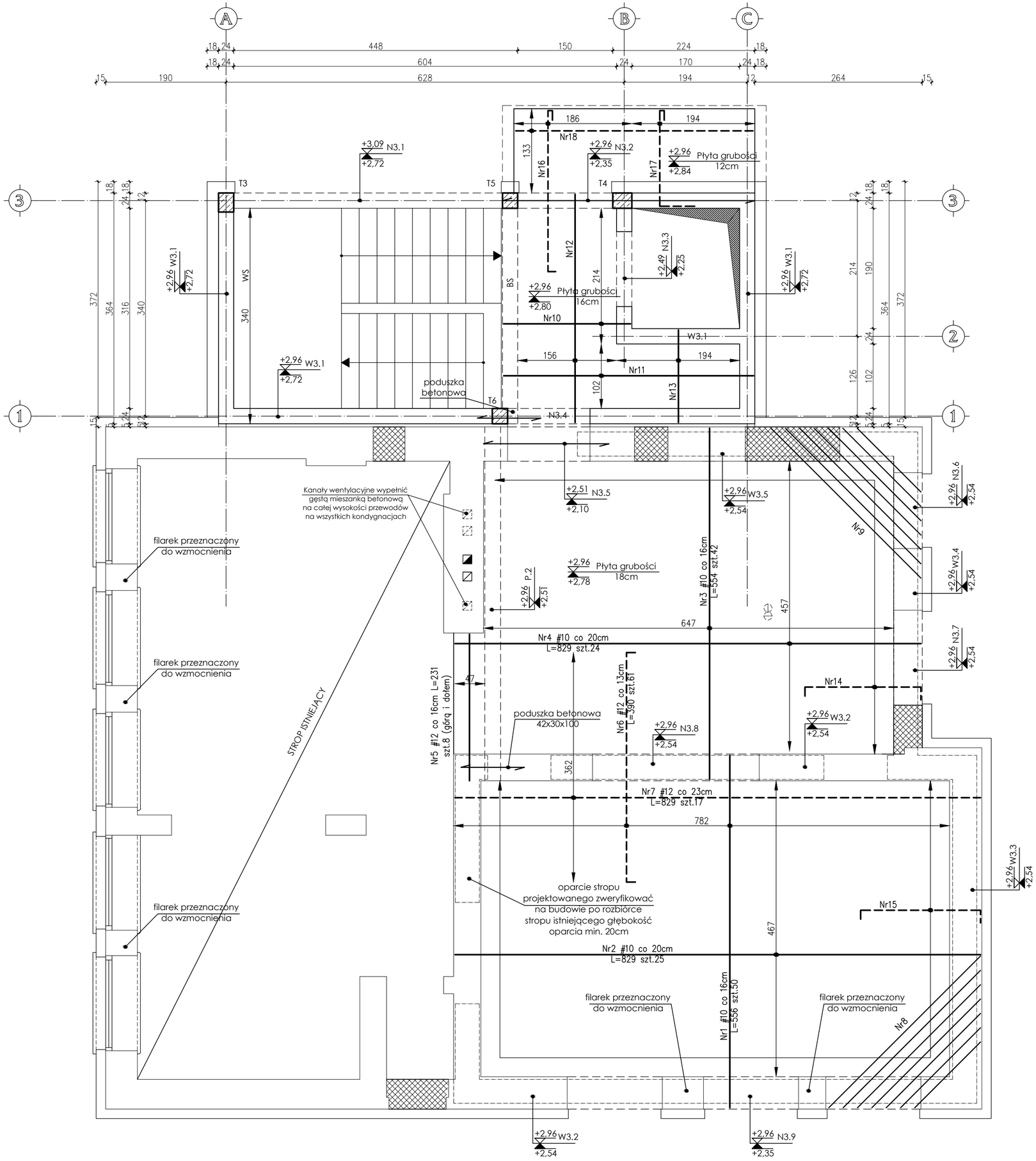

zbrojenie górne

zbrojenie dolne

Nr8 #10 co 16cm Lcałk.=1696 szt.1
Nr9 #10 co 16cm Lcałk.=1668 szt.1
Nr10 #10 co 20cm L=200 szt.24 (górą i dołem)
Nr11 #10 co 20cm L=394 szt.12 (górą i dołem)
Nr12 #10 co 20cm L=360 szt.18 (górą i dołem)
Nr13 #10 co 20cm L=146 szt.22 (górą i dołem)
Nr14 #10 co 25cm L=217 szt.44
Nr15 #10 co 25cm L=223 szt.68
Nr16 #10 co 12cm L=288 szt.17
Nr17 #10 co 12cm L=228 szt.17
Nr18 #8 co 25cm L=374 szt.7

Należy zwrócić szczególną uwagę na różne średnice prętów.

UWAGA:
Wieńce zbroić prętami ze stali AIIIN RB500W. Zachować ciągłość zbrojenia.
Połączenia prętów zbrojenia głównego wykonać na zakład długości 55cm, pręty łączyć z przesunięciem.
Trzpienie wykonać jako monolityczne żelbetowe, zbrojone prętami AIIIN.
Zachować ciągłość zbrojenia trzpieni.
Trzpienie wykonać w strzępiach muru.
Połączenie ścian istniejących z projektowaną wykonać w strzępiach muru.
Połączenie to dodatkowo wzmocnić kotwami stalowymi z prętów Ø8. Pręty te kotwić na długość 40cm. Kotwy wklejać w co drugą warstwę muru z cegły.
Przy murach szerszych niż 25cm stosować 3 kotwy na warstwę muru.
Projektowaną ścianę wykonać w tej samej technologi i z tych samych materiałów co ścianę istniejącą.
Wieńce, podciągi i płyty stropowe wykonać w jednym procesie technologicznym.
Należy sprawdzić stan techniczny istniejących filarków międzyokiennych. Ocenę stanu i podjęte działania wpisać do dziennika budowy.
Obliczeniowo filarki powinny być wykonane z cegły ceramicznej pełnej klasy 15MPa na zaprawie M10. Kategoria produkcji elementów mórowych I, kategorii wykonania robót A.
W przeciwnym wypadku filarki należy wzmocnić według schematu zamieszczonego w dokumentacji.
Wysokości otworów i nadproży sprawdzić na budowie.

Beton C20/25 (B-25)
Stal # - A-IIIN RB500W
Ø - A-0 St0S
Otulina zbrojenia 2cm

UWAGA:
Długości elementów oraz wymiary sprawdzić na budowie.
Długości i ilości wkładek zbrojeniowych sprawdzić na budowie.
Rozpatrywać łącznie z projektem architektonicznym oraz projekami branżowymi.
Wszelkie wątpliwości dotyczące projektu należy wyjaśnić z projektantem przed rozpoczęciem robót budowlanych.

Ten dokument/rysunek łącznie z przedstawionymi w nim ideami i projektami stanowi własność intelektualną chronioną prawem autorskim i nie może być używany do innych celów w całości lub części bez pisemnej zgody autora. Wszelkie zmiany merytoryczne projektu, jak również estetyczne, wynikające z napotkanych problemów technicznych muszą być zatwierdzone przez autora. Wszelkie prawa zastrzeżone. Właściciel Elżbieta Kaca BDB Projekt.

PROJEKT
PRACOWNIA PROJEKTOWA
BDB PROJEKT
mgr inż. Elżbieta Kaca
ul. PCK 9/1
24-100 Puławy
tel. 506 726 149
e-mail: bdb.projekt@wp.pl

INWESTOR:	Urząd Gminy Jastków Panieńszczyzna, ul. Chmielowa 3, 21-002 Jastków
TYTUŁ PROJEKTU:	Rozbudowa, nadbudowa i przebudowa (modernizacja) budynku Gminnego Ośrodka Pomocy Społecznej (dawna Agronomówka) wraz ze zmianą sposobu użytkowania na Zakład Usług Komunalnych i Świetlicę Środowiskową w ramach działania 13.8 RPO WL 2014-2020 „Poprawa spójności przestrzennej, społecznej i kulturowej Lubelskiego Obszaru Funkcjonalnego poprzez rewitalizację"
ADRES:	Panieńszczyzna, ul. Legionistów, działki nr 10/31, 10/46, gmina Jastków
SCH. KONSTR. STROPU NAD PARTEREM	SKALA: 1:50

FUNKCJA	IMIĘ i NAZWISKO	NR UPRAWNIEŃ	PODPIS	
PROJEKTANT	mgr inż. Elżbieta Kaca	LUB/00214/ POOK/09		STADIUM: PB DATA: 15.III.2017
SPRAWDZAJĄCY	mgr inż. Tomasz Chabros	LUB/0194/ POOK/12		NR RYSUNKU: K-7/17

N3.1
24x37cm
L=4,72m
szt.1

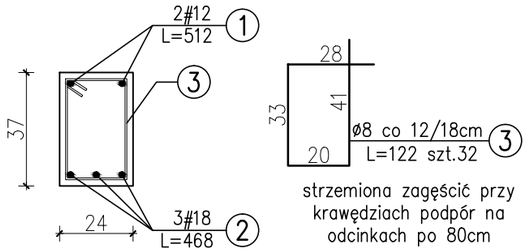

N3.2
24x61cm
L=3,98m
szt.1

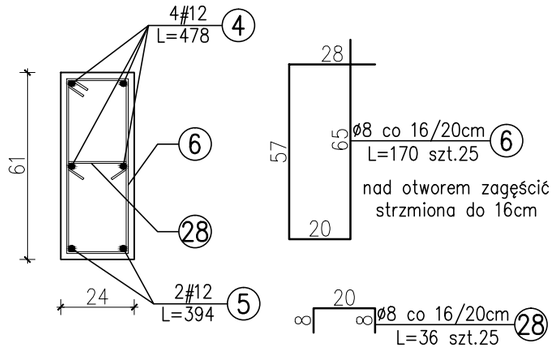

N3.3
24x24cm
L=2,38m
szt.1

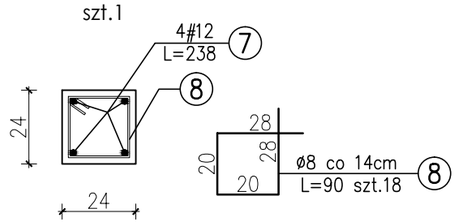

N3.4
24x30cm
L=1,78m
szt.1

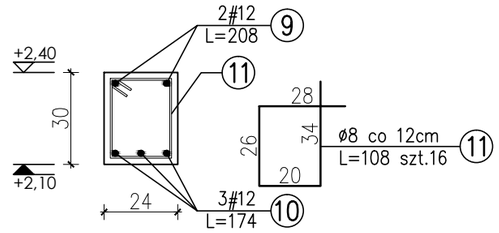

N3.5
54x41cm
L=1,98m
szt.1

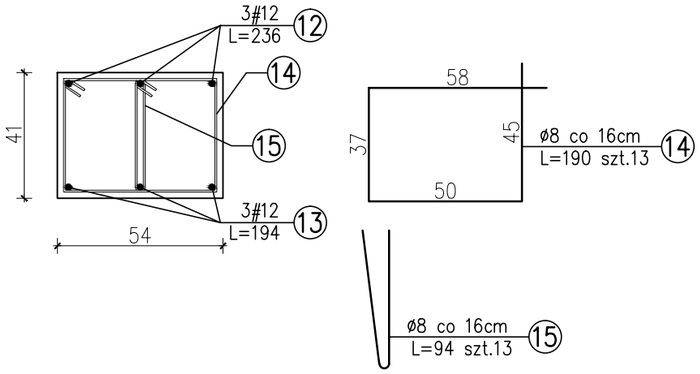

N3.6
38x42cm
L=1,80m
szt.1

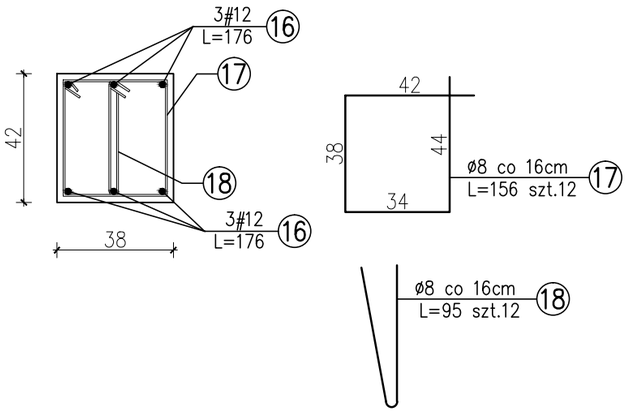

N3.7
38x42cm
L=2,10m
szt.1

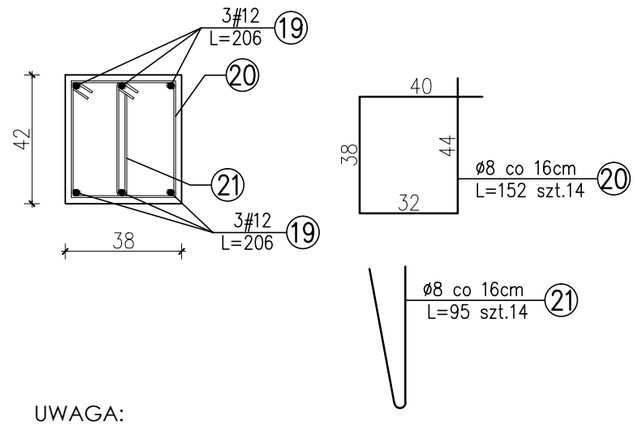

UWAGA:
Długości elementów oraz wymiary sprawdzić na budowie.
Długości i ilości wkładek zbrojeniowych sprawdzić na budowie.
Rozpatrywać łącznie z projektem architektonicznym oraz projekami branżowymi.
Wszelkie wątpliwości dotyczące projektu należy wyjaśnić z projektantem przed rozpoczęciem robót budowlanych.

N3.8
38x42cm
L=3,33m
szt.1

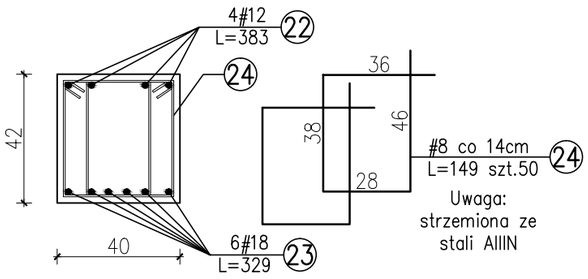

P.2
25x45cm
L=5,58m
szt.1

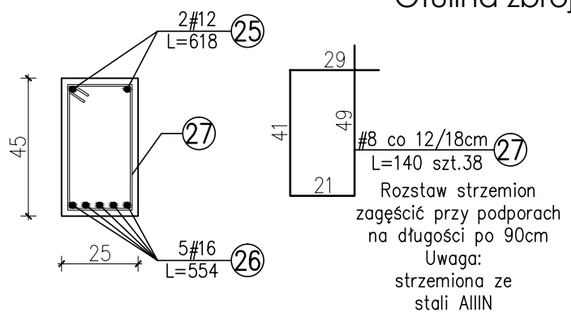

Beton C20/25 (B-25)
Stal # - A-IIIN RB500W
Ø - A-0 St0S
Otulina zbrojenia 2cm

Ten dokument/rysunek łącznie z przedstawionymi w nim ideami i projektami stanowi własność intelektualną chronioną prawem autorskim i nie może być używany do innych celów w całości lub części bez pisemnej zgody autora. Wszelkie zmiany merytoryczne projektu, jak również estetyczne, wynikające z napotkanych problemów technicznych muszą być zatwierdzone przez autora. Wszelkie prawa zastrzeżone. Właściciel Elżbieta Kaca BDB Projekt.

PRACOWNIA PROJEKTOWA
BDB PROJEKT
mgr inż. Elżbieta Kaca
ul. PCK 9/1
24-100 Puławy
tel. 506 726 149
e-mail: bdb.projekt@wp.pl

INWESTOR:	Urząd Gminy Jastków Panieńszczyzna, ul. Chmielowa 3, 21-002 Jastków			
TYTUŁ PROJEKTU:	Rozbudowa, nadbudowa i przebudowa (modernizacja) budynku Gminnego Ośrodka Pomocy Społecznej (dawna Agronomówka) wraz ze zmianą sposobu użytkowania na Zakład Usług Komunalnych i Świetlicę Środowiskową w ramach działania 13.8 RPO WL 2014-2020 „Poprawa spójności przestrzennej, społecznej i kulturowej Lubelskiego Obszaru Funkcjonalnego poprzez rewitalizację"			
ADRES:	Panieńszczyzna, ul. Legionistów, działki nr 10/31, 10/46, gmina Jastków			
SZCZEGÓŁY				SKALA: 1:20
FUNKCJA	IMIĘ i NAZWISKO	NR UPRAWNIEŃ	PODPIS	STADIUM: PB
PROJEKTANT	mgr inż. Elżbieta Kaca	LUB/00214/ POOK/09		DATA: 15.III.2017
SPRAWDZAJĄCY	mgr inż. Tomasz Chabros	LUB/0194/ POOK/12		NR RYSUNKU: K-8/17

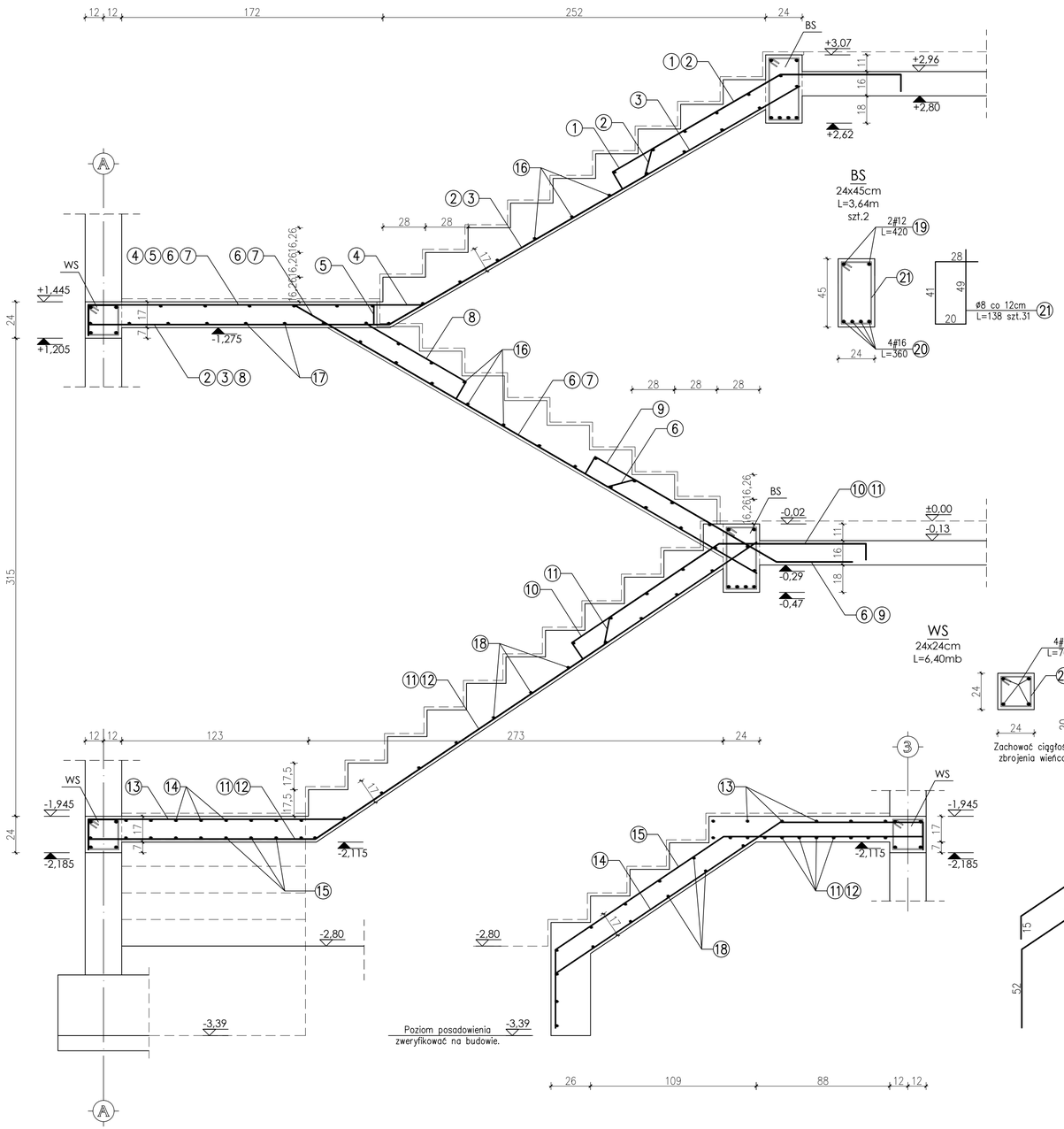

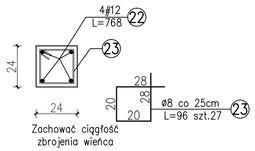

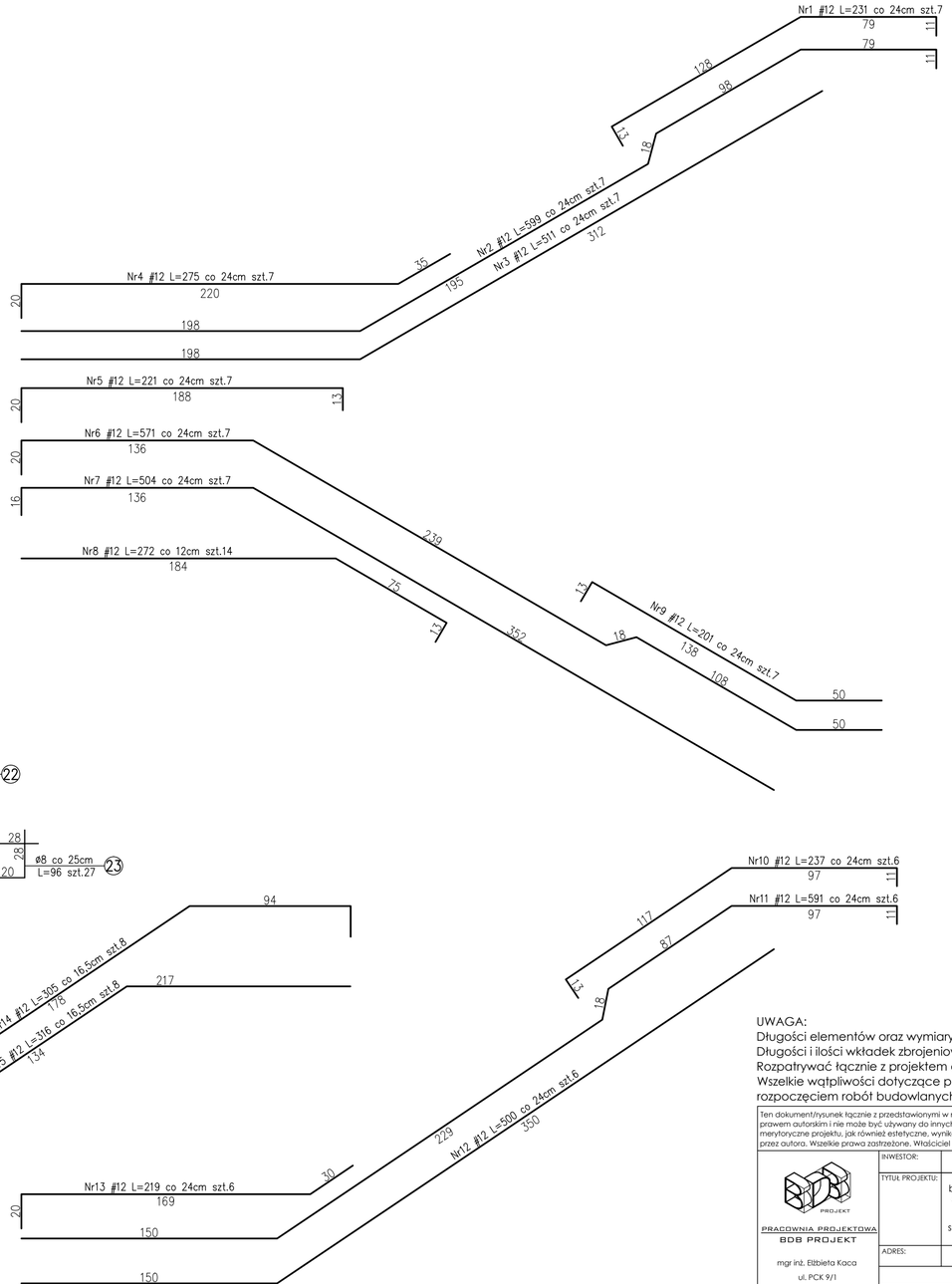

Beton C20/25 (B-25)
Stal # - A-IIIN RB500W
Ø - A-0 St0S
Otulina zbrojenia 2cm

UWAGA:
Długości elementów oraz wymiary sprawdzić na budowie.
Długości i ilości wkładek zbrojeniowych sprawdzić na budowie.
Rozpatrywać łącznie z projektem architektonicznym oraz projekami branżowymi.
Wszelkie wątpliwości dotyczące projektu należy wyjaśnić z projektantem przed rozpoczęciem robót budowlanych.

Ten dokument/rysunek łącznie z przedstawionymi w nim ideami i projektami stanowi własność intelektualną chronioną prawem autorskim i nie może być używany do innych celów w całości lub części bez pisemnej zgody autora. Wszelkie zmiany merytoryczne projektu, jak również estetyczne, wynikające z napotkanych problemów technicznych muszą być zatwierdzone przez autora. Wszelkie prawa zastrzeżone. Właściciel Elżbieta Kaca BDB Projekt.

PRACOWNIA PROJEKTOWA
BDB PROJEKT
mgr inż. Elżbieta Kaca
ul. PCK 9/1
24-100 Puławy
tel. 506 726 149
e-mail: bdb.projekt@wp.pl

INWESTOR:	Urząd Gminy Jastków Panieńszczyzna, ul. Chmielowa 3, 21-002 Jastków
TYTUŁ PROJEKTU:	Rozbudowa, nadbudowa i przebudowa (modernizacja) budynku Gminnego Ośrodka Pomocy Społecznej (dawna Agronomówka) wraz ze zmianą sposobu użytkowania na Zakład Usług Komunalnych i Świetlicę Środowiskową w ramach działania 13.8 RPO WL 2014-2020 „Poprawa spójności przestrzennej, społecznej i kulturowej Lubelskiego Obszaru Funkcjonalnego poprzez rewitalizację"
ADRES:	Panieńszczyzna, ul. Legionistów, działki nr 10/31, 10/46, gmina Jastków
SZCZEGÓŁY	SKALA: 1:20

FUNKCJA	IMIĘ I NAZWISKO	NR UPRAWNIEŃ	PODPIS	
				STADIUM: PB
PROJEKTANT	mgr inż. Elżbieta Kaca	LUB/00214/ POOK/09		DATA: 15.III.2017
SPRAWDZAJĄCY	mgr inż. Tomasz Chabros	LUB/0194/ POOK/12		NR RYSUNKU: K-9/17

SCHEMAT WZMOCNIENIA FILARKÓW MIĘDZYOKIENNYCH

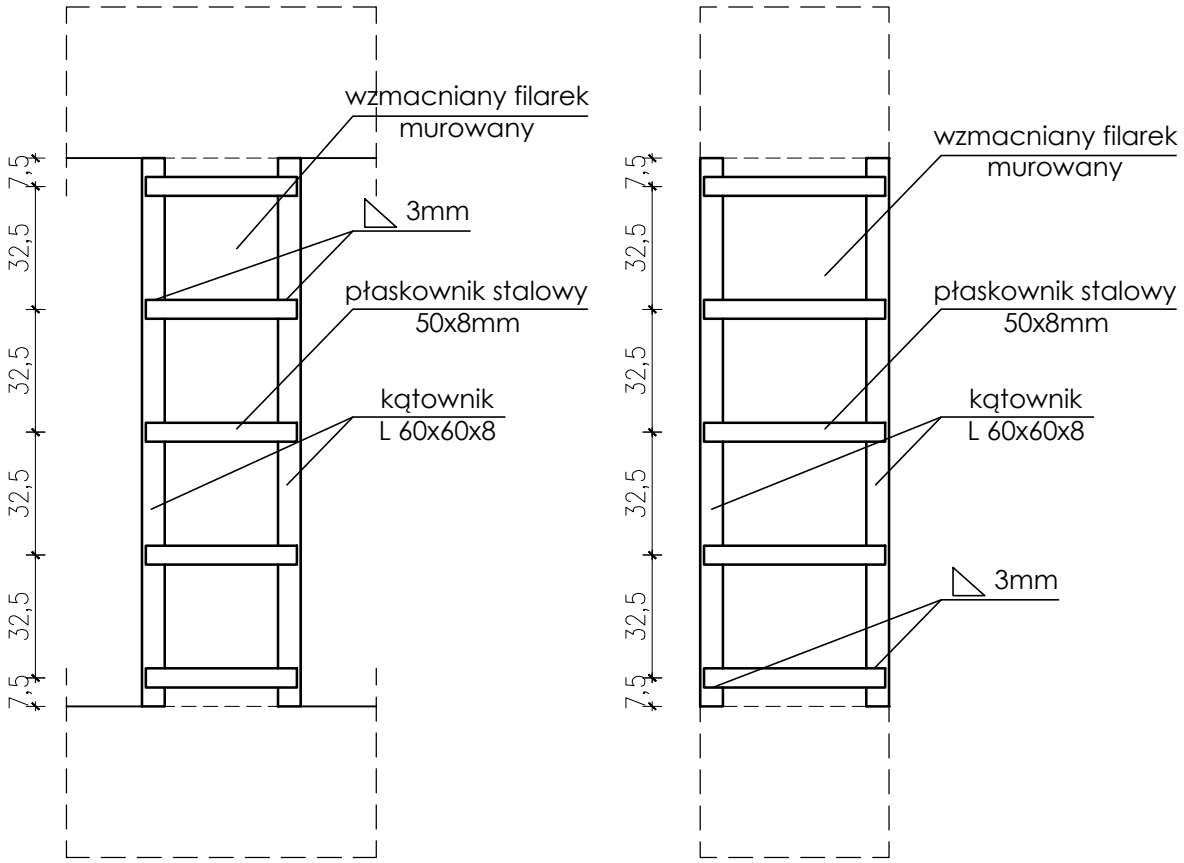

Uwaga
Nadproża okienne przed wzmacnianiem filarków podstęplować.
Elementy stalowe mocować w bruzdach, wszelkie ubytki na styku profili stalowych z murem wypełnić zaprawą montażową bezskurczową.
Profile stalowe łączyć techniką spawaną, spoiną pachwinową grubości 3mm.
Do profili mocować siatkę stalową, elementy otynkować.
Wzmocnienie wykonać w sposób umożliwiający montaż okien zestawionych w dokumentacji architektonicznej.

Stal St3SX
Otulina 2cm

UWAGA:
Długości elementów oraz wymiary sprawdzić na budowie.
Długości i ilości wkładek zbrojeniowych sprawdzić na budowie.
Rozpatrywać łącznie z projektem architektonicznym oraz projekami branżowymi.
Wszelkie wątpliwości dotyczące projektu należy wyjaśnić z projektantem przed rozpoczęciem robót budowlanych.

Ten dokument/rysunek łącznie z przedstawionymi w nim ideami i projektami stanowi własność intelektualną chronioną prawem autorskim i nie może być używany do innych celów w całości lub części bez pisemnej zgody autora. Wszelkie zmiany merytoryczne projektu, jak również estetyczne, wynikające z napotkanych problemów technicznych muszą być zatwierdzone przez autora. Wszelkie prawa zastrzeżone. Właściciel Elżbieta Kaca BDB Projekt.

PRACOWNIA PROJEKTOWA
BDB PROJEKT
mgr inż. Elżbieta Kaca
ul. PCK 9/1
24-100 Puławy
tel. 506 726 149
e-mail: bdb.projekt@wp.pl

INWESTOR:	Urząd Gminy Jastków Panieńszczyzna, ul. Chmielowa 3, 21-002 Jastków
TYTUŁ PROJEKTU:	Rozbudowa, nadbudowa i przebudowa (modernizacja) budynku Gminnego Ośrodka Pomocy Społecznej (dawna Agronomówka) wraz ze zmianą sposobu użytkowania na Zakład Usług Komunalnych i Świetlicę Środowiskową w ramach działania 13.8 RPO WL 2014-2020 „Poprawa spójności przestrzennej, społecznej i kulturowej Lubelskiego Obszaru Funkcjonalnego poprzez rewitalizację"
ADRES:	Panieńszczyzna, ul. Legionistów, działki nr 10/31, 10/46, gmina Jastków

SCHEMAT WZMOCNIENIA FILARKÓW

FUNKCJA	IMIĘ i NAZWISKO	NR UPRAWNIEŃ	PODPIS
PROJEKTANT	mgr inż. Elżbieta Kaca	LUB/00214/ POOK/09	
SPRAWDZAJĄCY	mgr inż. Tomasz Chabros	LUB/0194/ POOK/12	

SKALA: 1:20
STADIUM: PB
DATA: 15.III.2017
NR RYSUNKU: K-10/17

N3.9
42x61cm
L=6,43m
szt.1
belka trójprzęsłowa

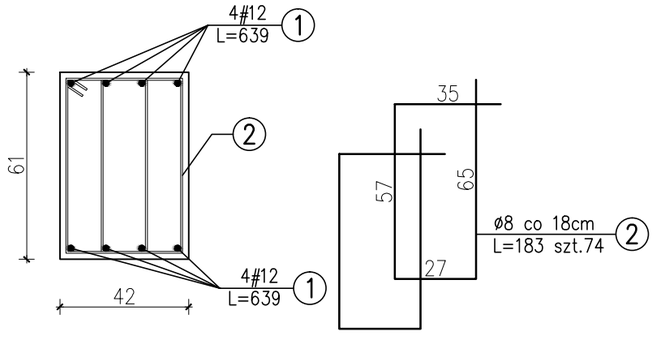

W3.2
42x42cm
L=9,72mb

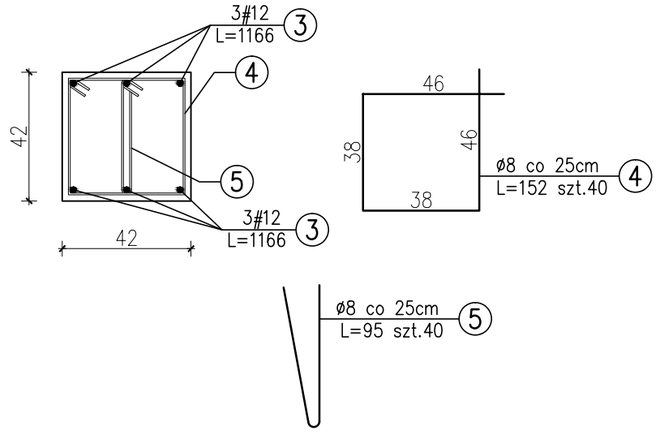

W3.3
43x42cm
L=5,70mb

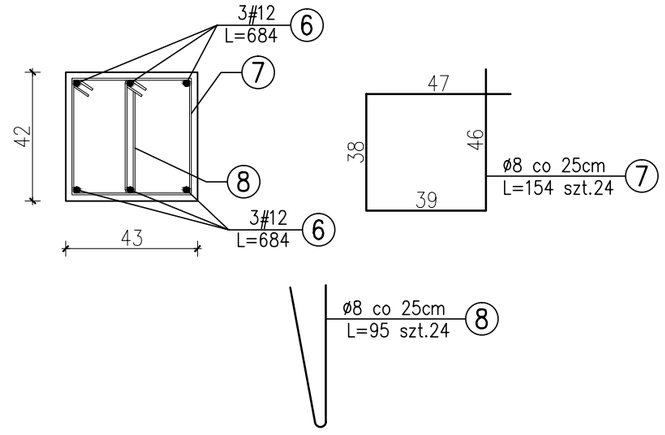

W3.4
38x42cm
L=2,88mb

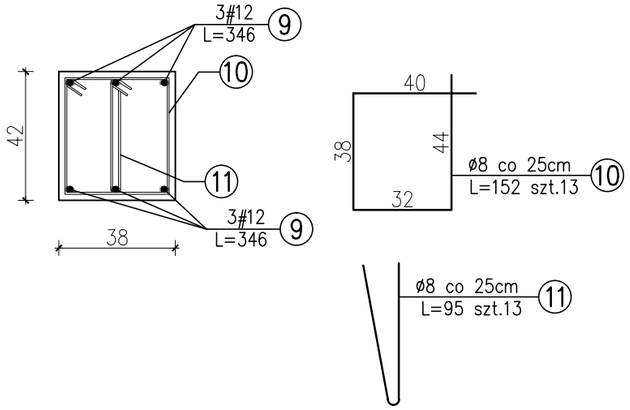

W3.5
54x42cm
L=6,92mb

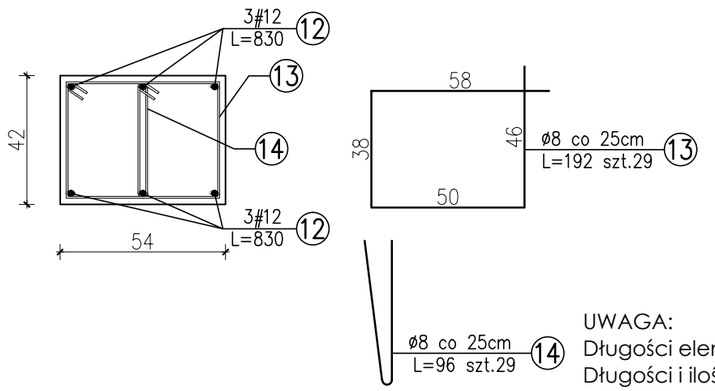

Beton C20/25 (B-25)
Stal # - A-IIIN RB500W
Ø - A-0 St0S
Otulina zbrojenia 2cm

UWAGA:
Długości elementów oraz wymiary sprawdzić na budowie.
Długości i ilości wkładek zbrojeniowych sprawdzić na budowie.
Rozpatrywać łącznie z projektem architektonicznym oraz projekami branżowymi.
Wszelkie wątpliwości dotyczące projektu należy wyjaśnić z projektantem przed rozpoczęciem robót budowlanych.

W3.1
24x24cm
L=17,2mb

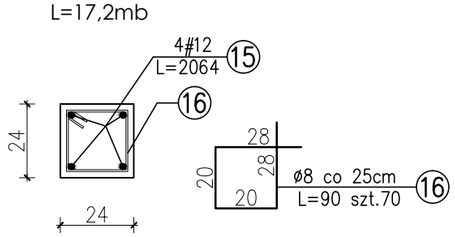

Ten dokument/rysunek łącznie z przedstawionymi w nim ideami i projektami stanowi własność intelektualną chronioną prawem autorskim i nie może być używany do innych celów w całości lub części bez pisemnej zgody autora. Wszelkie zmiany merytoryczne projektu, jak również estetyczne, wynikające z napotkanych problemów technicznych muszą być zatwierdzone przez autora. Wszelkie prawa zastrzeżone. Właściciel Elżbieta Kaca BDB Projekt.

PRACOWNIA PROJEKTOWA
BDB PROJEKT
mgr inż. Elżbieta Kaca
ul. PCK 9/1
24-100 Puławy
tel. 506 726 149
e-mail: bdb.projekt@wp.pl

INWESTOR:	Urząd Gminy Jastków Panieńszczyzna, ul. Chmielowa 3, 21-002 Jastków			
TYTUŁ PROJEKTU:	Rozbudowa, nadbudowa i przebudowa (modernizacja) budynku Gminnego Ośrodka Pomocy Społecznej (dawna Agronomówka) wraz ze zmianą sposobu użytkowania na Zakład Usług Komunalnych i Świetlicę Środowiskową w ramach działania 13.8 RPO WL 2014-2020 „Poprawa spójności przestrzennej, społecznej i kulturowej Lubelskiego Obszaru Funkcjonalnego poprzez rewitalizację”			
ADRES:	Panieńszczyzna, ul. Legionistów, działki nr 10/31, 10/46, gmina Jastków			
SZCZEGÓŁY				SKALA: 1:20
FUNKCJA	IMIĘ i NAZWISKO	NR UPRAWNIEŃ	PODPIS	STADIUM: PB
PROJEKTANT	mgr inż. Elżbieta Kaca	LUB/00214/ POOK/09		DATA: 15.III.2017
SPRAWDZAJĄCY	mgr inż. Tomasz Chabros	LUB/0194/ POOK/12		NR RYSUNKU: K-11/17

SCHEMAT KONSTRUKCYJNY STROPU NAD PIĘTREM ZBROJENIE DOLNE I DODATKOWE

skala 1:50

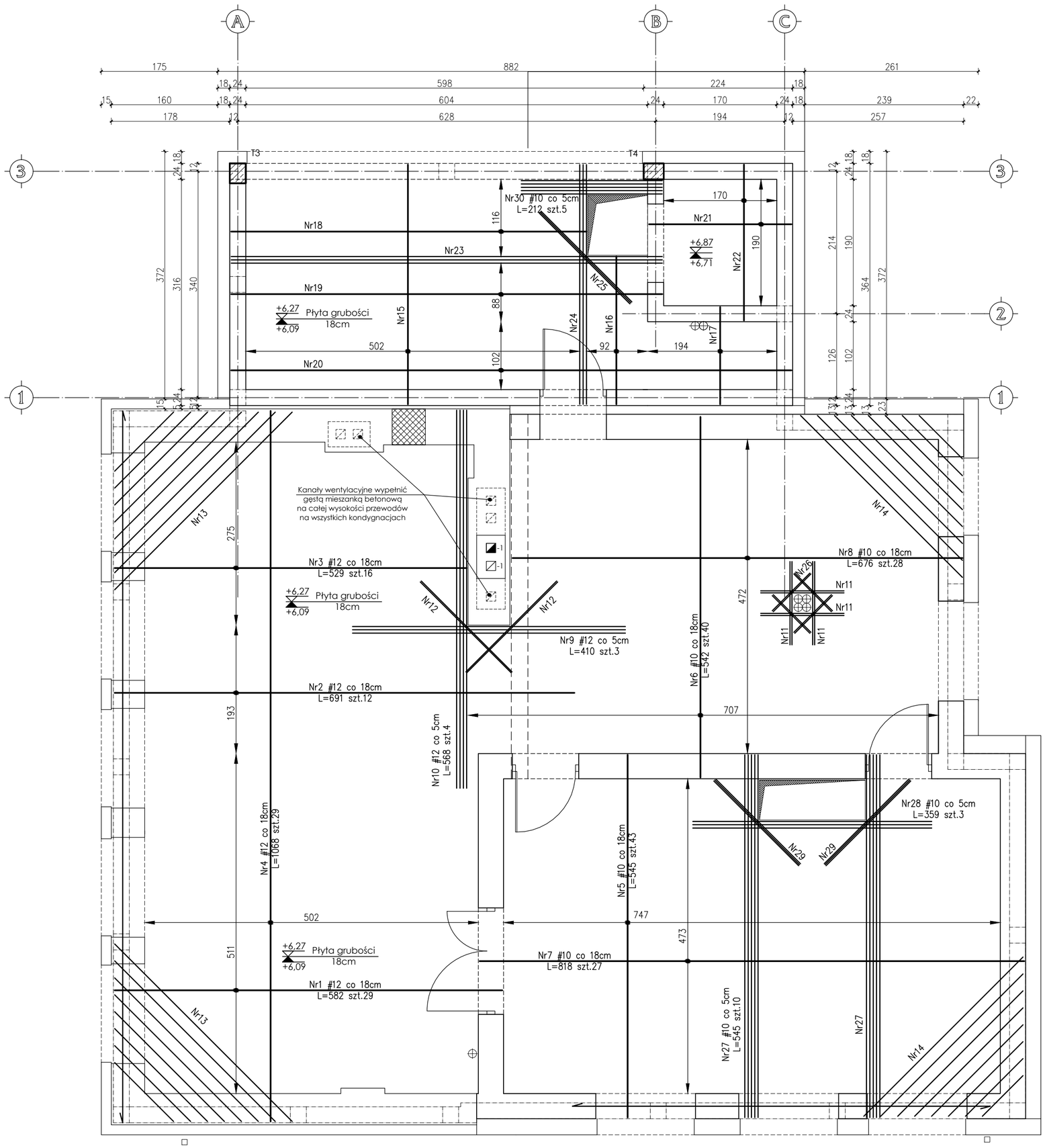

zbrojenie górne

zbrojenie dolne

Nr11 #10 co 3cm L=125 szt.8
Nr12 #12 co 2cm L=193 szt.8 (górą i dołem)
Nr13 #12 co 18cm Lcałk.=2110 szt.2
Nr14 #10 co 18cm Lcałk.=1740 szt.2
Nr15 #10 co 20cm L=360 szt.26
Nr16 #10 co 20cm L=222 szt.6
Nr17 #10 co 20cm L=146 szt.11
Nr18 #10 co 20cm L=534 szt.7
Nr19 #10 co 20cm L=648 szt.5
Nr20 #10 co 20cm L=842 szt.6
Nr21 #10 co 20cm L=214 szt.11
Nr22 #10 co 20cm L=234 szt.10
Nr23 #10 co 5cm L=648 szt.3
Nr24 #10 co 5cm L=360 szt.3
Nr25 #12 co 2cm L=193 szt.6 (górą i dołem)
Nr26 #10 co 2cm L=80 szt.16 (górą i dołem)
Nr29 #12 co 2cm L=180 szt.12 (górą i dołem)

Należy zwrócić szczególną uwagę na różne średnice prętów.
Rozpatrywać łącznie z rysunkiem K13/17

Beton C20/25 (B-25)
Stal # - A-IIIN RB500W
Ø - A-0 St0S
Otulina zbrojenia 2cm

UWAGA:
Długości elementów oraz wymiary sprawdzić na budowie.
Długości i ilości wkładek zbrojeniowych sprawdzić na budowie.
Rozpatrywać łącznie z projektem architektonicznym oraz projekami branżowymi.
Wszelkie wątpliwości dotyczące projektu należy wyjaśnić z projektantem przed rozpoczęciem robót budowlanych.

Ten dokument/rysunek łącznie z przedstawionymi w nim ideami i projektami stanowi własność intelektualną chronioną prawem autorskim i nie może być używany do innych celów w całości lub części bez pisemnej zgody autora. Wszelkie zmiany merytoryczne projektu, jak również estetyczne, wynikające z napotkanych problemów technicznych muszą być zatwierdzone przez autora. Wszelkie prawa zastrzeżone. Właściciel Elżbieta Kaca BDB Projekt.

PRACOWNIA PROJEKTOWA
BDB PROJEKT
mgr inż. Elżbieta Kaca
ul. PCK 9/1
24-100 Puławy
tel. 506 726 149
e-mail: bdb.projekt@wp.pl

INWESTOR:	Urząd Gminy Jastków Panieńszczyzna, ul. Chmielowa 3, 21-002 Jastków
TYTUŁ PROJEKTU:	Rozbudowa, nadbudowa i przebudowa (modernizacja) budynku Gminnego Ośrodka Pomocy Społecznej (dawna Agronomówka) wraz ze zmianą sposobu użytkowania na Zakład Usług Komunalnych i Świetlicę Środowiskową w ramach działania 13.8 RPO WL 2014-2020 „Poprawa spójności przestrzennej, społecznej i kulturowej Lubelskiego Obszaru Funkcjonalnego poprzez rewitalizację"
ADRES:	Panieńszczyzna, ul. Legionistów, działki nr 10/31, 10/46, gmina Jastków
S. K. STROPU NAD PIĘTREM ZBROJENIE DOLNE I DODATKOWE	SKALA: 1:50

FUNKCJA	IMIĘ i NAZWISKO	NR UPRAWNIEŃ	PODPIS	
				STADIUM: PB
PROJEKTANT	mgr inż. Elżbieta Kaca	LUB/00214/ POOK/09		DATA: 15.III.2017
SPRAWDZAJĄCY	mgr inż. Tomasz Chabros	LUB/0194/ POOK/12		NR RYSUNKU: K-12/17

SCHEMAT KONSTRUKCYJNY STROPU NAD PIĘTREM
ZBROJENIE GÓRNE
skala 1:50

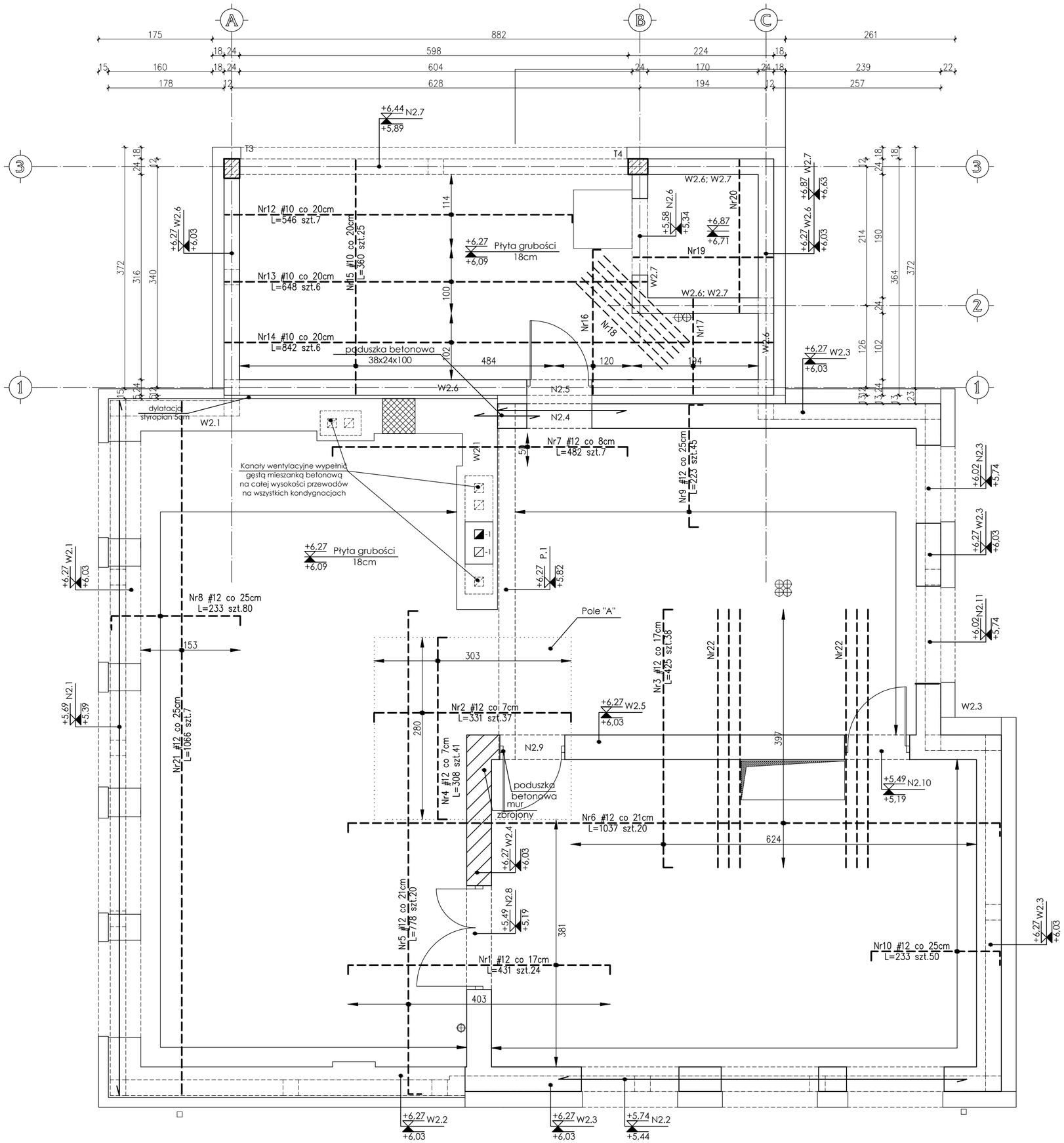

zbrojenie górne

zbrojenie dolne

Nr16 #10 co 20cm L=234 szt.7
Nr17 #10 co 20cm L=146 szt.11
Nr18 #10 co 12cm L=187 szt.6
Nr19 #10 co 18cm L=214 szt.12
Nr20 #10 co 18cm L=234 szt.10
Nr22 #12 co 17cm L=397 szt.6
Pręty Nr 22 układać przy otworze naprzemiennie z prętami Nr3. Wymagany rozstaw prętów przy podporze #12 co 8,5cm na odcinkach po 44,5cm.

Należy zwrócić szczególną uwagę na różne średnice prętów.
Rozpatrywać łącznie z rysunkiem K12/17

UWAGA:
Wieńce zbroić prętami ze stali AIIIN RB500W. Zachować ciągłość zbrojenia.
Połączenia prętów zbrojenia głównego wykonać na zakład długości 55cm, pręty łączyć z przesunięciem.
Trzpienie wykonać jako monolityczne żelbetowe, zbrojone prętami AIIIN.
Zakotwić zbrojenie startowe trzpieni attyki w wieńcu.
Długość zakotwienia 4#12 AIIIN= 55cm.
Trzpienie wykonać w strzępiach muru.
Połączenie ścian istniejących z projektowaną wykonać w strzępiach muru.
Połączenie to dodatkowo wzmocnić kotwami stalowymi z prętów Ø8. Pręty te kotwić na długość 40cm. Kotwy wklejać w co drugą warstwę muru z cegły.
Przy murach szerszych niż 25cm stosować 3 kotwy na warstwę muru.
Projektowaną ścianę wykonać w tej samej technologi i z tych samych materiałów co ścianę istniejącą.
Wieńce, podciągi i płyty stropowe wykonać w jednym procesie technologicznym.
Wymagane instalacje windy montować w stropie na etapie zbrojenia płyty, ich dobór i wymagania skonsultować z producentem.
Wymagany rozstaw wkładek zbrojenia w polu "A" #12 co 7cm.
Należy sprawdzić stan techniczny istniejących filarków międzyokiennych.
Obliczeniowo przyjęto filarki z cegły ceramicznej pełnej klasy 15MPa na zaprawie M10.
W przypadku ich złego stanu filarki należy wzmocnić lub przemurować.
Wysokości otworów i nadproży zweryfikować na budowie.\
Zaznaczony mur zbrojony wykonać w technologii tradycyjnej z użyciem prefabrykowanych kratowniczek zbrojeniowych Ø5mm. Kratowniczki układać na całej grubości muru. Zbrojenie to układać w co 3 warstwie muru z cegły.

Beton C20/25 (B-25)
Stal # - A-IIIN RB500W
Ø - A-0 St0S
Otulina zbrojenia 2cm

UWAGA:
Długości elementów oraz wymiary sprawdzić na budowie.
Długości i ilości wkładek zbrojeniowych sprawdzić na budowie.
Rozpatrywać łącznie z projektem architektonicznym oraz projekami branżowymi.
Wszelkie wątpliwości dotyczące projektu należy wyjaśnić z projektantem przed rozpoczęciem robót budowlanych.

Ten dokument/rysunek łącznie z przedstawionymi w nim ideami i projektami stanowi własność intelektualną chronioną prawem autorskim i nie może być używany do innych celów w całości lub części bez pisemnej zgody autora. Wszelkie zmiany merytoryczne projektu, jak również estetyczne, wynikające z napotkanych problemów technicznych muszą być zatwierdzone przez autora. Wszelkie prawa zastrzeżone. Właściciel Elżbieta Kaca BDB Projekt.

PRACOWNIA PROJEKTOWA
BDB PROJEKT
mgr inż. Elżbieta Kaca
ul. PCK 9/1
24-100 Puławy
tel. 506 726 149
e-mail: bdb.projekt@wp.pl

INWESTOR:	Urząd Gminy Jastków Panieńszczyzna, ul. Chmielowa 3, 21-002 Jastków
TYTUŁ PROJEKTU:	Rozbudowa, nadbudowa i przebudowa (modernizacja) budynku Gminnego Ośrodka Pomocy Społecznej (dawna Agronomówka) wraz ze zmianą sposobu użytkowania na Zakład Usług Komunalnych i Świetlicę Środowiskową w ramach działania 13.8 RPO WL 2014-2020 „Poprawa spójności przestrzennej, społecznej i kulturowej Lubelskiego Obszaru Funkcjonalnego poprzez rewitalizację"
ADRES:	Panieńszczyzna, ul. Legionistów, działki nr 10/31, 10/46, gmina Jastków
S. K. STROPU NAD PIĘTREM ZBROJENIE GÓRNE	SKALA: 1:50

FUNKCJA	IMIĘ i NAZWISKO	NR UPRAWNIEŃ	PODPIS	
PROJEKTANT	mgr inż. Elżbieta Kaca	LUB/00214/ POOK/09		STADIUM: PB DATA: 15.III.2017
SPRAWDZAJĄCY	mgr inż. Tomasz Chabros	LUB/0194/ POOK/12		NR RYSUNKU: K-13/17

W2.1
47x30cm
L=17,20mb

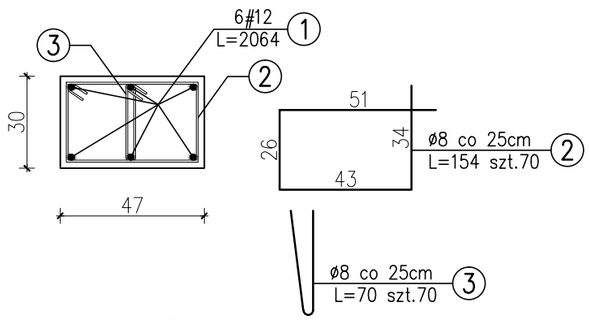

W2.2
44x30cm
L=5,92mb

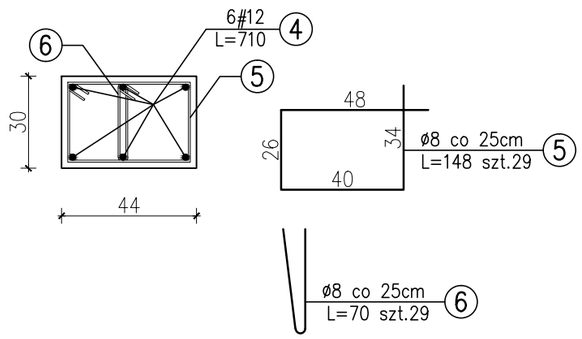

W2.3
38x24cm
L=25,64mb

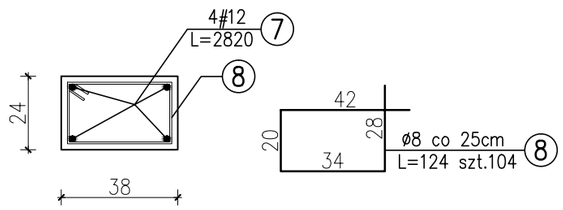

W2.4
38x24cm
L=5,48mb

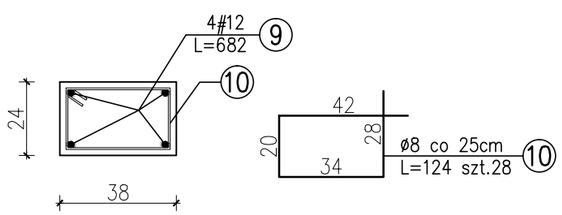

W2.5
38x24cm
L=7,29mb

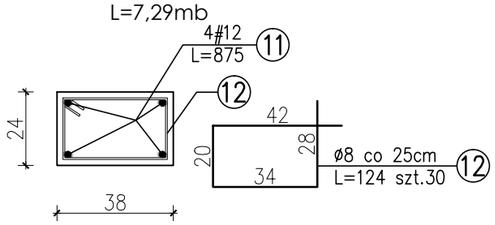

W2.6
24x24cm
L=22,48mb

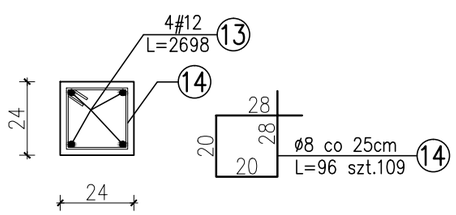

W2.7
24x24cm
L=9,12mb

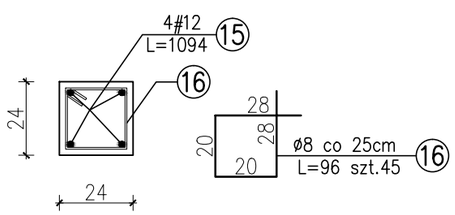

N2.1
47x30cm
L=10,70m
szt.1
belka pięcioprzęsłowa

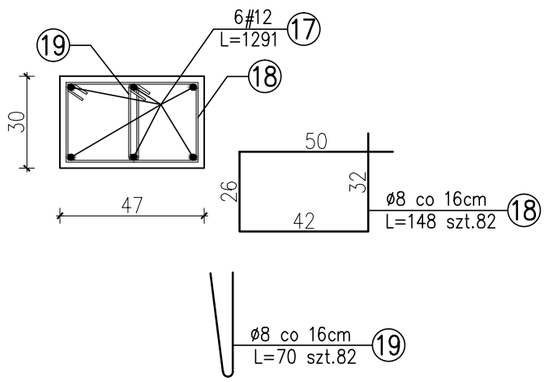

N2.2
38x30cm
L=6,28m
szt.1
belka trójprzęsłowa

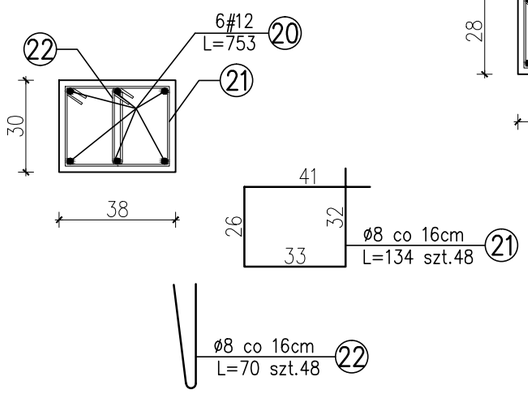

N2.3
38x28cm
L=1,80m
szt.1

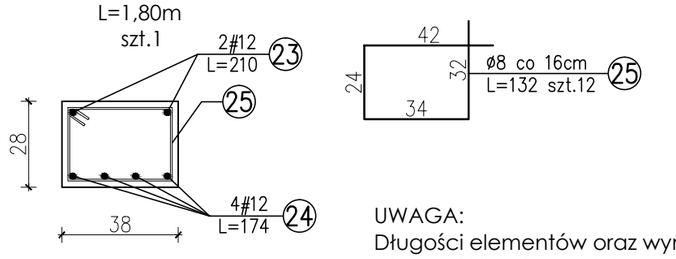

Beton C20/25 (B-25)
Stal # - A-IIIN RB500W
Ø - A-0 St0S
Otulina zbrojenia 2cm

UWAGA:
Długości elementów oraz wymiary sprawdzić na budowie.
Długości i ilości wkładek zbrojeniowych sprawdzić na budowie.
Rozpatrywać łącznie z projektem architektonicznym oraz projekami branżowymi.
Wszelkie wątpliwości dotyczące projektu należy wyjaśnić z projektantem przed rozpoczęciem robót budowlanych.

Ten dokument/rysunek łącznie z przedstawionymi w nim ideami i projektami stanowi własność intelektualną chronioną prawem autorskim i nie może być używany do innych celów w całości lub części bez pisemnej zgody autora. Wszelkie zmiany merytoryczne projektu, jak również estetyczne, wynikające z napotkanych problemów technicznych muszą być zatwierdzone przez autora. Wszelkie prawa zastrzeżone. Właściciel Elżbieta Kaca BDB Projekt.

PRACOWNIA PROJEKTOWA
BDB PROJEKT
mgr inż. Elżbieta Kaca
ul. PCK 9/1
24-100 Puławy
tel. 506 726 149
e-mail: bdb.projekt@wp.pl

INWESTOR:	Urząd Gminy Jastków Panieńszczyzna, ul. Chmielowa 3, 21-002 Jastków
TYTUŁ PROJEKTU:	Rozbudowa, nadbudowa i przebudowa (modernizacja) budynku Gminnego Ośrodka Pomocy Społecznej (dawna Agronomówka) wraz ze zmianą sposobu użytkowania na Zakład Usług Komunalnych i Świetlicę Środowiskową w ramach działania 13.8 RPO WL 2014-2020 „Poprawa spójności przestrzennej, społecznej i kulturowej Lubelskiego Obszaru Funkcjonalnego poprzez rewitalizację”
ADRES:	Panieńszczyzna, ul. Legionistów, działki nr 10/31, 10/46, gmina Jastków
SZCZEGÓŁY	SKALA: 1:20

FUNKCJA	IMIĘ i NAZWISKO	NR UPRAWNIEŃ	PODPIS	
PROJEKTANT	mgr inż. Elżbieta Kaca	LUB/00214/ POOK/09		STADIUM: PB DATA: 15.III.2017
SPRAWDZAJĄCY	mgr inż. Tomasz Chabros	LUB/0194/ POOK/12		NR RYSUNKU: K-14/17

N2.4
38x30cm
L=1,85m
szt.1

N2.4 wykonać pod całą szerokością oparcia poz. P.1

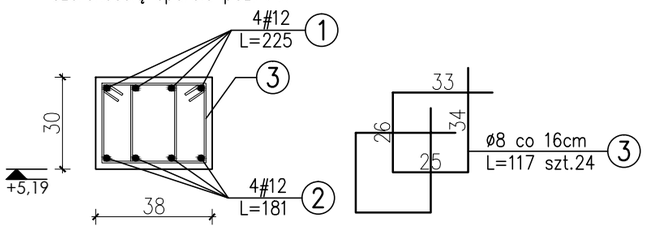

N2.5
24x24cm
L=1,50m
szt.1

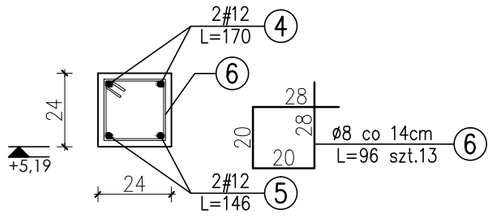

N2.6
24x24cm
L=1,68m
szt.1

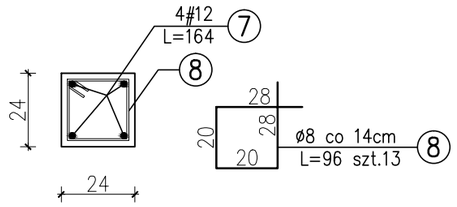

P.1
25x45cm
L=5,48m
szt.1

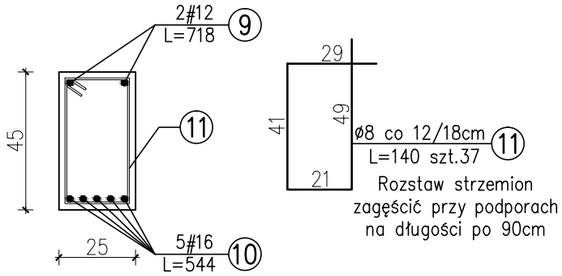

N2.7
24x55cm
L=6,52m
szt.1

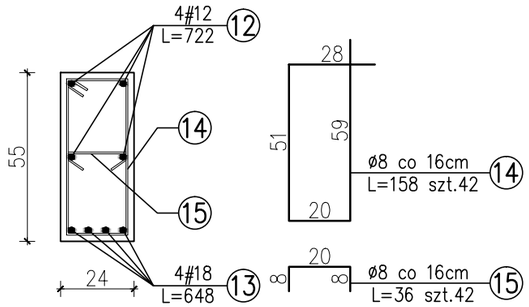

N2.8
38x30cm
L=2,20m
szt.1

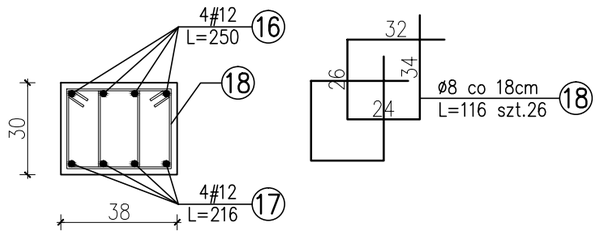

N2.9
38x35cm
L=1,85m
szt.1

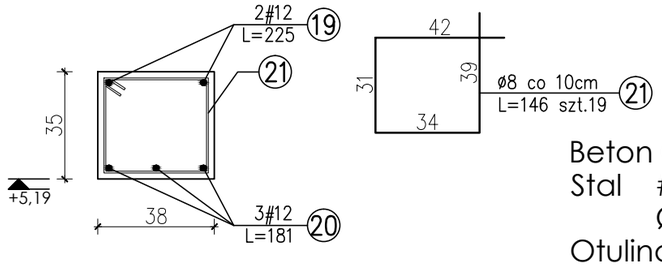

Beton C20/25 (B-25)
Stal # - A-IIIN RB500W
Ø - A-0 St0S
Otulina zbrojenia 2cm

N2.10
38x30cm
L=1,50m
szt.1

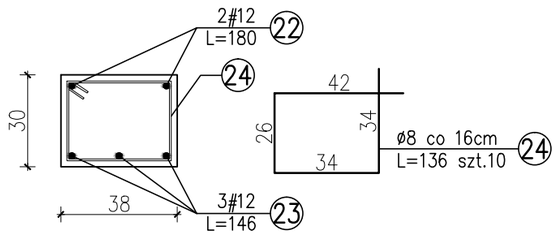

N2.11
38x28cm
L=2,10m
szt.1

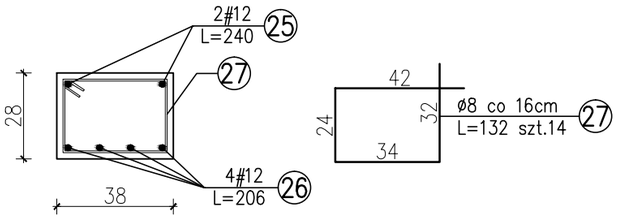

UWAGA:
Długości elementów oraz wymiary sprawdzić na budowie.
Długości i ilości wkładek zbrojeniowych sprawdzić na budowie.
Rozpatrywać łącznie z projektem architektonicznym oraz projekami branżowymi.
Wszelkie wątpliwości dotyczące projektu należy wyjaśnić z projektantem przed rozpoczęciem robót budowlanych.

Ten dokument/rysunek łącznie z przedstawionymi w nim ideami i projektami stanowi własność intelektualną chronioną prawem autorskim i nie może być używany do innych celów w całości lub części bez pisemnej zgody autora. Wszelkie zmiany merytoryczne projektu, jak również estetyczne, wynikające z napotkanych problemów technicznych muszą być zatwierdzone przez autora. Wszelkie prawa zastrzeżone. Właściciel Elżbieta Kaca BDB Projekt.

PRACOWNIA PROJEKTOWA
BDB PROJEKT
mgr inż. Elżbieta Kaca
ul. PCK 9/1
24-100 Puławy
tel. 506 726 149
e-mail: bdb.projekt@wp.pl

INWESTOR:	Urząd Gminy Jastków Panieńszczyzna, ul. Chmielowa 3, 21-002 Jastków			
TYTUŁ PROJEKTU:	Rozbudowa, nadbudowa i przebudowa (modernizacja) budynku Gminnego Ośrodka Pomocy Społecznej (dawna Agronomówka) wraz ze zmianą sposobu użytkowania na Zakład Usług Komunalnych i Świetlicę Środowiskową w ramach działania 13.8 RPO WL 2014-2020 „Poprawa spójności przestrzennej, społecznej i kulturowej Lubelskiego Obszaru Funkcjonalnego poprzez rewitalizację"			
ADRES:	Panieńszczyzna, ul. Legionistów, działki nr 10/31, 10/46, gmina Jastków			
SZCZEGÓŁY				SKALA: 1:20
FUNKCJA	IMIĘ i NAZWISKO	NR UPRAWNIEŃ	PODPIS	STADIUM: PB
PROJEKTANT	mgr inż. Elżbieta Kaca	LUB/00214/ POOK/09		DATA: 15.III.2017
SPRAWDZAJĄCY	mgr inż. Tomasz Chabros	LUB/0194/ POOK/12		NR RYSUNKU: K-15/17

KONSTRUKCJA ŚCIAN ATTYKI

SKALA 1:50

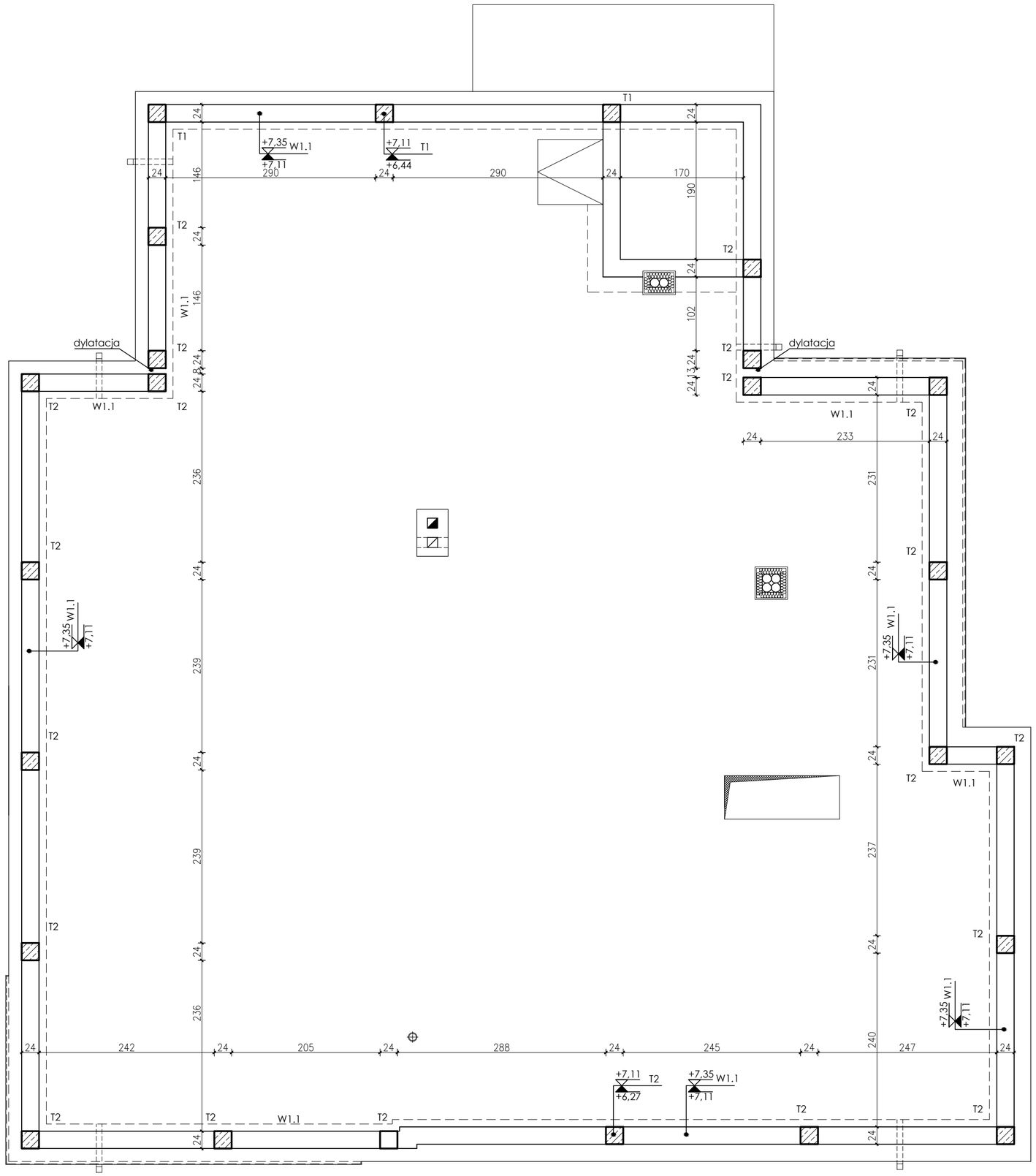

UWAGA:
Wieńce zbroić prętami ze stali AIIIN RB500W. Zachować ciągłość zbrojenia.
Połączenia prętów zbrojenia głównego wykonać na zakład długości 55cm, pręty łączyć z przesunięciem.
Trzpienie wykonać jako monolityczne żelbetowe, zbrojone prętami 4#12 AIIIN i strzemionami Ø8 A0 co 18cm.
Trzpienie wykonać w strzępiach muru.

Beton C20/25 (B-25)
Stal # - A-IIIN RB500W
Ø - A-0 St0S
Otulina zbrojenia 2cm

UWAGA:
Długości elementów oraz wymiary sprawdzić na budowie.
Długości i ilości wkładek zbrojeniowych sprawdzić na budowie.
Rozpatrywać łącznie z projektem architektonicznym oraz projekami branżowymi.
Wszelkie wątpliwości dotyczące projektu należy wyjaśnić z projektantem przed rozpoczęciem robót budowlanych.

Ten dokument/rysunek łącznie z przedstawionymi w nim ideami i projektami stanowi własność intelektualną chronioną prawem autorskim i nie może być używany do innych celów w całości lub części bez pisemnej zgody autora. Wszelkie zmiany merytoryczne projektu, jak również estetyczne, wynikające z napotkanych problemów technicznych muszą być zatwierdzone przez autora. Wszelkie prawa zastrzeżone. Właściciel Elżbieta Kaca BDB Projekt.

PRACOWNIA PROJEKTOWA
BDB PROJEKT
mgr inż. Elżbieta Kaca
ul. PCK 9/1
24-100 Puławy
tel. 506 726 149
e-mail: bdb.projekt@wp.pl

INWESTOR:	Urząd Gminy Jastków Panieńszczyzna, ul. Chmielowa 3, 21-002 Jastków
TYTUŁ PROJEKTU:	Rozbudowa, nadbudowa i przebudowa (modernizacja) budynku Gminnego Ośrodka Pomocy Społecznej (dawna Agronomówka) wraz ze zmianą sposobu użytkowania na Zakład Usług Komunalnych i Świetlicę Środowiskową w ramach działania 13.8 RPO WL 2014-2020 „Poprawa spójności przestrzennej, społecznej i kulturowej Lubelskiego Obszaru Funkcjonalnego poprzez rewitalizację"
ADRES:	Panieńszczyzna, ul. Legionistów, działki nr 10/31, 10/46, gmina Jastków

KONSTRUKCJA ŚCIAN ATTYKI

FUNKCJA	IMIĘ i NAZWISKO	NR UPRAWNIEŃ	PODPIS
PROJEKTANT	mgr inż. Elżbieta Kaca	LUB/00214/ POOK/09	
SPRAWDZAJĄCY	mgr inż. Tomasz Chabros	LUB/0194/ POOK/12	

SKALA: 1:50
STADIUM: PB
DATA: 15.III.2017
NR RYSUNKU: K-16/17

W1.1
24x24cm
L=56,34mb

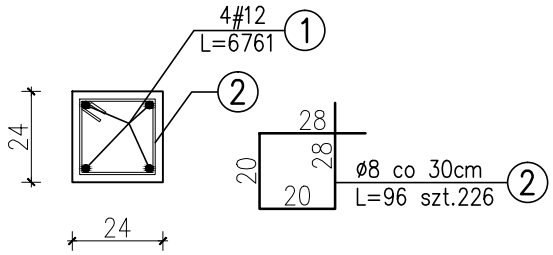

T1
24x24cm
L=0,67m
szt.3

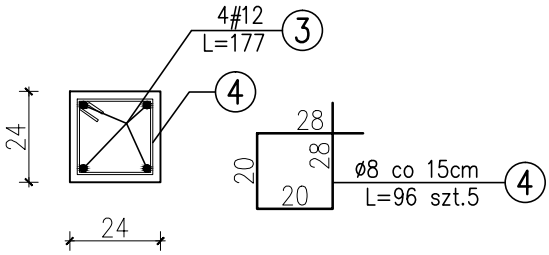

T2
24x24cm
L=0,84m
szt.21

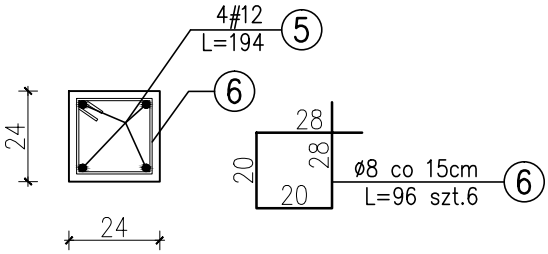

Beton C20/25 (B-25)
Stal # - A-IIIN RB500W
Ø - A-0 St0S
Otulina zbrojenia 2cm

UWAGA:
Długości elementów oraz wymiary sprawdzić na budowie.
Długości i ilości wkładek zbrojeniowych sprawdzić na budowie.
Rozpatrywać łącznie z projektem architektonicznym oraz projekami branżowymi.
Wszelkie wątpliwości dotyczące projektu należy wyjaśnić z projektantem przed rozpoczęciem robót budowlanych.

Ten dokument/rysunek łącznie z przedstawionymi w nim ideami i projektami stanowi własność intelektualną chronioną prawem autorskim i nie może być używany do innych celów w całości lub części bez pisemnej zgody autora. Wszelkie zmiany merytoryczne projektu, jak również estetyczne, wynikające z napotkanych problemów technicznych muszą być zatwierdzone przez autora. Wszelkie prawa zastrzeżone. Właściciel Elżbieta Kaca BDB Projekt.

PRACOWNIA PROJEKTOWA
BDB PROJEKT

mgr inż. Elżbieta Kaca
ul. PCK 9/1
24-100 Puławy
tel. 506 726 149
e-mail: bdb.projekt@wp.pl

INWESTOR:	Urząd Gminy Jastków Panieńszczyzna, ul. Chmielowa 3, 21-002 Jastków
TYTUŁ PROJEKTU:	Rozbudowa, nadbudowa i przebudowa (modernizacja) budynku Gminnego Ośrodka Pomocy Społecznej (dawna Agronomówka) wraz ze zmianą sposobu użytkowania na Zakład Usług Komunalnych i Świetlicę Środowiskową w ramach działania 13.8 RPO WL 2014-2020 „Poprawa spójności przestrzennej, społecznej i kulturowej Lubelskiego Obszaru Funkcjonalnego poprzez rewitalizację"
ADRES:	Panieńszczyzna, ul. Legionistów, działki nr 10/31, 10/46, gmina Jastków

SZCZEGÓŁY

FUNKCJA	IMIĘ i NAZWISKO	NR UPRAWNIEŃ	PODPIS
PROJEKTANT	mgr inż. Elżbieta Kaca	LUB/00214/ POOK/09	
SPRAWDZAJĄCY	mgr inż. Tomasz Chabros	LUB/0194/ POOK/12	

SKALA: 1:20
STADIUM: PB
DATA: 15.III.2017
NR RYSUNKU: K-17/17

SZACUNKOWE ZESTAWIENIE STALI ZBROJENIOWEJ

ELEMENT:		RYS K-1/17								
			Ilość	Ilość		Długość łączna [m]				
		Długość	sztuk	elem.	Razem	A-0	A-IIIN	A-IIIN	A-IIIN	A-IIIN
Nr	ϕ	[cm]	[szt.]	[szt]	[szt]	6	8	10	12	14
1	14	394	74	1	74	-	-	-	-	291,6
2	14	394	26	1	26	-	-	-	-	102,4
3	14	677	44	1	44	-	-	-	-	297,9
4	14	259	44	1	44	-	-	-	-	114,0
		Długość łączna [m]				0,0	0,0	0,0	0,0	805,8
		Ciężar jednostkowy [kg/m]				0,222	0,395	0,617	0,888	1,208
		Ciężar łączny [kg]				0,0	0,0	0,0	0,0	973,5
		Ciężar ogółem [kg]				**973,5**				

ELEMENT:		RYS K-2/17								
			Ilość	Ilość		Długość łączna [m]				
		Długość	sztuk	elem.	Razem	A-0	A-IIIN	A-IIIN	A-IIIN	A-IIIN
Nr	ϕ	[cm]	[szt.]	[szt]	[szt]	6	8	10	12	14
5	14	310	22	1	22	-	-	-	-	68,2
6	14	268	22	1	22	-	-	-	-	59,0
7	14	364	22	1	22	-	-	-	-	80,1
8	8	394	15	1	15	-	59,1	-	-	-
		Długość łączna [m]				0,0	59,1	0,0	0,0	207,2
		Ciężar jednostkowy [kg/m]				0,222	0,395	0,617	0,888	1,208
		Ciężar łączny [kg]				0,0	23,3	0,0	0,0	250,3
		Ciężar ogółem [kg]				**273,7**				

ELEMENT:		RYS K-3/17								
			Ilość	Ilość		Długość łączna [m]				
		Długość	sztuk	elem.	Razem	A-0	A-0	A-IIIN	A-IIIN	A-IIIN
Nr	ϕ	[cm]	[szt.]	[szt]	[szt]	6	8	10	12	16
1	10	228	22	1	22	-	-	50,2	-	-
2	10	422	12	1	12	-	-	50,6	-	-
3	10	360	20	1	20	-	-	72,0	-	-
4	10	146	22	1	22	-	-	32,1	-	-
		Długość łączna [m]				0,0	0,0	204,9	0,0	0,0
		Ciężar jednostkowy [kg/m]				0,222	0,395	0,617	0,888	1,578
		Ciężar łączny [kg]				0,0	0,0	126,4	0,0	0,0
		Ciężar ogółem [kg]				**126,4**				

MU

ELEMENT:		RYS K-4/17								
			Ilość	Ilość		Długość łączna [m]				
		Długość	sztuk	elem.	Razem	A-0	A-0	A-IIIN	A-IIIN	A-IIIN
Nr	ϕ	[cm]	[szt.]	[szt]	[szt]	6	8	10	12	16
1	12	238	4	1	4	-	-	-	9,5	-
2	8	132	18	1	18	-	23,8	-	-	-
3	12	180	2	1	2	-	-	-	3,6	-
4	12	146	2	1	2	-	-	-	2,9	-
5	8	114	11	1	11	-	12,5	-	-	-
6	12	1 085	4	1	4	-	-	-	43,4	-
7	8	108	54	1	54	-	58,3	-	-	-
8	16	1 085	4	1	4	-	-	-	-	43,4
9	8	108	54	1	54	-	58,3	-	-	-
		Długość łączna [m]				0,0	152,9	0,0	59,4	43,4
		Ciężar jednostkowy [kg/m]				0,222	0,395	0,617	0,888	1,578
		Ciężar łączny [kg]				0,0	60,4	0,0	52,8	68,5
		Ciężar ogółem [kg]				**181,7**				

ELEMENT:		RYS K-6/17								
			Ilość	Ilość		Długość łączna [m]				
		Długość	sztuk	elem.	Razem	A-0	A-0	A-IIIN	A-IIIN	A-IIIN
Nr	ϕ	[cm]	[szt.]	[szt]	[szt]	6	8	10	12	16
1	16	351	6	1	6	-	-	-	-	21,1
2	8	151	15	1	15	-	22,7	-	-	-
3	8	58	15	1	15	-	8,7	-	-	-
4	16	367	4	1	4	-	-	-	-	14,7
5	8	96	20	1	20	-	19,2	-	-	-
6	16	349	4	1	4	-	-	-	-	14,0
7	8	119	31	1	31	-	36,9	-	-	-
8	16	369	4	1	4	-	-	-	-	14,8
9	8	96	17	1	17	-	16,3	-	-	-
		Długość łączna [m]				0,0	103,8	0,0	0,0	64,5
		Ciężar jednostkowy [kg/m]				0,222	0,395	0,617	0,888	1,578
		Ciężar łączny [kg]				0,0	41,0	0,0	0,0	101,7
		Ciężar ogółem [kg]				**142,7**				

ELEMENT:		RYS K-7/17								
			Ilość	Ilość		Długość łączna [m]				
		Długość	sztuk	elem.	Razem	A-0	A-IIIN	A-IIIN	A-IIIN	A-IIIN
Nr	ϕ	[cm]	[szt.]	[szt]	[szt]	6	8	10	12	16
1	10	556	50	1	50	-	-	278,0	-	-
2	10	829	25	1	25	-	-	207,3	-	-
3	10	554	42	1	42	-	-	232,7	-	-
4	10	829	24	1	24	-	-	199,0	-	-
5	12	231	8	1	8	-	-	-	18,5	-
6	12	390	61	1	61	-	-	-	237,9	-
7	12	829	17	1	17	-	-	-	140,9	-
8	10	1 696	1	1	1	-	-	17,0	-	-
9	10	1 668	1	1	1	-	-	16,7	-	-
10	10	200	24	1	24	-	-	48,0	-	-
11	10	394	12	1	12	-	-	47,3	-	-
12	10	360	18	1	18	-	-	64,8	-	-
13	10	146	22	1	22	-	-	32,1	-	-
14	10	217	44	1	44	-	-	95,5	-	-
15	10	223	68	1	68	-	-	151,6	-	-
16	10	288	17	1	17	-	-	49,0	-	-
17	10	228	17	1	17	-	-	38,8	-	-
18	8	374	7	1	7	-	26,2	-	-	-
		Długość łączna [m]				0,0	26,2	1 477,6	397,3	0,0
		Ciężar jednostkowy [kg/m]				0,222	0,395	0,617	0,888	1,578
		Ciężar łączny [kg]				0,0	10,3	911,7	352,8	0,0
		Ciężar ogółem [kg]				**1 274,8**				

ELEMENT:		RYS K-8/17								
			Ilość	Ilość		Długość łączna [m]				
		Długość	sztuk	elem.	Razem	A-0	A-IIIN	A-IIIN	A-IIIN	A-IIIN
Nr	ϕ	[cm]	[szt.]	[szt]	[szt]	8	8	12	16	18
1	12	512	2	1	2	-	-	10,2	-	-
2	18	468	3	1	3	-	-	-	-	14,0
3	8	122	32	1	32	39,0	-	-	-	-
4	12	478	4	1	4	-	-	19,1	-	-
5	12	394	2	1	2	-	-	7,9	-	-
6	8	170	25	1	25	42,5	-	-	-	-
7	12	238	4	1	4	-	-	9,5	-	-
8	8	90	18	1	18	16,2	-	-	-	-
9	12	208	2	1	2	-	-	4,2	-	-
10	12	174	3	1	3	-	-	5,2	-	-
11	8	108	16	1	16	17,3	-	-	-	-
12	12	236	3	1	3	-	-	7,1	-	-
13	12	194	3	1	3	-	-	5,8	-	-
14	8	190	13	1	13	24,7	-	-	-	-
15	8	94	13	1	13	12,2	-	-	-	-
16	12	176	6	1	6	-	-	10,6	-	-
17	8	156	12	1	12	18,7	-	-	-	-
18	8	95	12	1	12	11,4	-	-	-	-
19	12	206	6	1	6	-	-	12,4	-	-
20	8	152	14	1	14	21,3	-	-	-	-
21	8	95	14	1	14	13,3	-	-	-	-
22	12	383	4	1	4	-	-	15,3	-	-
23	18	329	6	1	6	-	-	-	-	19,7
24	8	149	50	1	50	-	74,5	-	-	-
25	12	618	2	1	2	-	-	12,4	-	-
26	16	554	5	1	5	-	-	-	27,7	-
27	8	140	38	1	38	-	53,2	-	-	-
		Długość łączna [m]				216,6	127,7	119,6	27,7	33,8
		Ciężar jednostkowy [kg/m]				0,222	0,222	0,888	1,578	1,998
		Ciężar łączny [kg]				48,1	28,3	106,2	43,7	67,5
		Ciężar ogółem [kg]				**293,9**				

ELEMENT:		RYS K-9/17								
			Ilość	Ilość		Długość łączna [m]				
		Długość	sztuk	elem.	Razem	A-0	A-0	A-IIIN	A-IIIN	A-IIIN
Nr	ϕ	[cm]	[szt.]	[szt]	[szt]	6	8	10	12	16
1	12	231	7	1	7	-	-	-	16,2	-
2	12	599	7	1	7	-	-	-	41,9	-
3	12	511	7	1	7	-	-	-	35,8	-
4	12	275	7	1	7	-	-	-	19,3	-
5	12	221	7	1	7	-	-	-	15,5	-
6	12	571	7	1	7	-	-	-	40,0	-
7	12	504	7	1	7	-	-	-	35,3	-
8	12	272	14	1	14	-	-	-	38,1	-
9	12	201	7	1	7	-	-	-	14,1	-
10	12	237	6	1	6	-	-	-	14,2	-
11	12	591	6	1	6	-	-	-	35,5	-
12	12	500	6	1	6	-	-	-	30,0	-
13	12	219	6	1	6	-	-	-	13,1	-
14	12	305	8	1	8	-	-	-	24,4	-
15	12	316	8	1	8	-	-	-	25,3	-
16	8	146	35	1	35	-	51,1	-	-	-
17	8	336	14	1	14	-	47,0	-	-	-
18	8	117	29	1	29	-	33,9	-	-	-
19	12	420	2	1	2	-	-	-	8,4	-
20	16	360	4	1	4	-	-	-	-	14,4
21	8	138	31	1	31	-	42,8	-	-	-
22	12	768	4	1	4	-	-	-	30,7	-
23	8	96	27	1	27	-	25,9	-	-	-
		Długość łączna [m]				0,0	200,8	0,0	437,6	14,4
		Ciężar jednostkowy [kg/m]				0,222	0,395	0,617	0,888	1,578
		Ciężar łączny [kg]				0,0	79,3	0,0	388,6	22,7
		Ciężar ogółem [kg]				**490,6**				

ELEMENT:		RYS K-11/17								
			Ilość	Ilość		Długość łączna [m]				
		Długość	sztuk	elem.	Razem	A-0	A-0	A-IIIN	A-IIIN	A-IIIN
Nr	ϕ	[cm]	[szt.]	[szt]	[szt]	6	8	10	12	16
1	12	639	8	1	8	-	-	-	51,1	-
2	8	183	74	1	74	-	135,4	-	-	-
3	12	1 166	6	1	6	-	-	-	70,0	-
4	8	152	40	1	40	-	60,8	-	-	-
5	8	95	40	1	40	-	38,0	-	-	-
6	12	684	6	1	6	-	-	-	41,0	-
7	8	154	24	1	24	-	37,0	-	-	-
8	8	95	24	1	24	-	22,8	-	-	-
9	12	346	6	1	6	-	-	-	20,8	-
10	8	152	13	1	13	-	19,8	-	-	-
11	8	95	13	1	13	-	12,4	-	-	-
12	12	830	6	1	6	-	-	-	49,8	-
13	8	192	29	1	29	-	55,7	-	-	-
14	8	96	29	1	29	-	27,8	-	-	-
15	12	2 064	4	1	4	-	-	-	82,6	-
16	8	90	70	1	70	-	63,0	-	-	-
		Długość łączna [m]				0,0	472,6	0,0	315,2	0,0
		Ciężar jednostkowy [kg/m]				0,222	0,395	0,617	0,888	1,578
		Ciężar łączny [kg]				0,0	186,7	0,0	279,9	0,0
		Ciężar ogółem [kg]				**466,6**				

ELEMENT:		RYS K-12/17								
			Ilość	Ilość		Długość łączna [m]				
		Długość	sztuk	elem.	Razem	A-0	A-0	A-IIIN	A-IIIN	A-IIIN
Nr	ϕ	[cm]	[szt.]	[szt]	[szt]	6	8	10	12	16
1	12	582	29	1	29	-	-	-	168,8	-
2	12	691	12	1	12	-	-	-	82,9	-
3	12	529	16	1	16	-	-	-	84,6	-
4	12	1 068	29	1	29	-	-	-	309,7	-
5	10	545	43	1	43	-	-	234,4	-	-
6	10	542	40	1	40	-	-	216,8	-	-
7	10	818	27	1	27	-	-	220,9	-	-
8	10	676	28	1	28	-	-	189,3	-	-
9	12	410	3	1	3	-	-	-	12,3	-
10	12	568	4	1	4	-	-	-	22,7	-
11	10	125	8	1	8	-	-	10,0	-	-
12	12	193	8	1	8	-	-	-	15,4	-
13	12	2 110	2	1	2	-	-	-	42,2	-
14	10	1 740	2	1	2	-	-	34,8	-	-
15	10	360	26	1	26	-	-	93,6	-	-
16	10	222	6	1	6	-	-	13,3	-	-
17	10	146	11	1	11	-	-	16,1	-	-
18	10	534	7	1	7	-	-	37,4	-	-
19	10	648	5	1	5	-	-	32,4	-	-
20	10	842	6	1	6	-	-	50,5	-	-
21	10	214	11	1	11	-	-	23,5	-	-
22	10	234	10	1	10	-	-	23,4	-	-
23	10	648	3	1	3	-	-	19,4	-	-
24	10	360	3	1	3	-	-	10,8	-	-
25	12	193	6	1	6	-	-	-	11,6	-
26	10	80	16	1	16	-	-	12,8	-	-
27	10	545	10	1	10	-	-	54,5	-	-
28	10	359	3	1	3	-	-	10,8	-	-
29	12	180	12	1	12	-	-	-	21,6	-
		Długość łączna [m]				0,0	0,0	1 304,6	771,9	0,0
		Ciężar jednostkowy [kg/m]				0,222	0,395	0,617	0,888	1,578
		Ciężar łączny [kg]				0,0	0,0	805,0	685,4	0,0
		Ciężar ogółem [kg]				**1 490,4**				

ELEMENT:		RYS K-13/17								
			Ilość	Ilość		Długość łączna [m]				
		Długość	sztuk	elem.	Razem	A-0	A-0	A-IIIN	A-IIIN	A-IIIN
Nr	ϕ	[cm]	[szt.]	[szt]	[szt]	6	8	10	12	16
1	12	431	24	1	24	-	-	-	103,4	-
2	12	331	37	1	37	-	-	-	122,5	-
3	12	425	38	1	38	-	-	-	161,5	-
4	12	308	41	1	41	-	-	-	126,3	-
5	12	778	20	1	20	-	-	-	155,6	-
6	12	1 037	20	1	20	-	-	-	207,4	-
7	12	482	7	1	7	-	-	-	33,7	-
8	12	233	80	1	80	-	-	-	186,4	-
9	12	223	45	1	45	-	-	-	100,4	-
10	12	233	50	1	50	-	-	-	116,5	-
11				1	0	-	-	-	-	-
12	10	546	7	1	7	-	-	38,2	-	-
13	10	648	6	1	6	-	-	38,9	-	-
14	10	842	6	1	6	-	-	50,5	-	-
15	10	360	25	1	25	-	-	90,0	-	-
16	10	234	7	1	7	-	-	16,4	-	-
17	10	146	11	1	11	-	-	16,1	-	-
18	10	187	6	1	6	-	-	11,2	-	-
19	10	214	12	1	12	-	-	25,7	-	-
20	10	234	10	1	10	-	-	23,4	-	-
21	12	1 066	7	1	7	-	-	-	74,6	-
22	12	397	6	1	6	-	-	-	23,8	-
		Długość łączna [m]				0,0	0,0	310,4	1 412,1	0,0
		Ciężar jednostkowy [kg/m]				0,222	0,395	0,617	0,888	1,578
		Ciężar łączny [kg]				0,0	0,0	191,5	1 254,0	0,0
		Ciężar ogółem [kg]				**1 445,5**				

ELEMENT:		RYS K-14/17								
			Ilość	Ilość		Długość łączna [m]				
		Długość	sztuk	elem.	Razem	A-0	A-0	A-IIIN	A-IIIN	A-IIIN
Nr	ϕ	[cm]	[szt.]	[szt]	[szt]	6	8	10	12	16
1	12	2 064	6	1	6	-	-	-	123,8	-
2	8	154	70	1	70	-	107,8	-	-	-
3	8	70	70	1	70	-	49,0	-	-	-
4	12	710	6	1	6	-	-	-	42,6	-
5	8	148	29	1	29	-	42,9	-	-	-
6	8	70	29	1	29	-	20,3	-	-	-
7	12	2 820	4	1	4	-	-	-	112,8	-
8	8	124	104	1	104	-	129,0	-	-	-
9	12	682	4	1	4	-	-	-	27,3	-
10	8	124	28	1	28	-	34,7	-	-	-
11	12	875	4	1	4	-	-	-	35,0	-
12	8	124	30	1	30	-	37,2	-	-	-
13	12	2 698	4	1	4	-	-	-	107,9	-
14	8	96	109	1	109	-	104,6	-	-	-
15	12	1 094	4	1	4	-	-	-	43,8	-
16	8	96	45	1	45	-	43,2	-	-	-
17	12	1 291	6	1	6	-	-	-	77,5	-
18	8	148	82	1	82	-	121,4	-	-	-
19	8	70	82	1	82	-	57,4	-	-	-
20	12	753	6	1	6	-	-	-	45,2	-
21	8	134	48	1	48	-	64,3	-	-	-
22	8	70	48	1	48	-	33,6	-	-	-
23	12	210	2	1	2	-	-	-	4,2	-
24	12	174	4	1	4	-	-	-	7,0	-
25	8	132	12	1	12	-	15,8	-	-	-
		Długość łączna [m]				0,0	861,3	0,0	627,0	0,0
		Ciężar jednostkowy [kg/m]				0,222	0,395	0,617	0,888	1,578
		Ciężar łączny [kg]				0,0	340,2	0,0	556,8	0,0
		Ciężar ogółem [kg]				**897,0**				

ELEMENT:		RYS K-15/17								
			Ilość	Ilość		Długość łączna [m]				
		Długość	sztuk	elem.	Razem	A-0	AIIIN	A-IIIN	A-IIIN	A-IIIN
Nr	ϕ	[cm]	[szt.]	[szt]	[szt]	8	10	12	16	18
1	12	225	4	1	4	-	-	9,0	-	-
2	12	181	4	1	4	-	-	7,2	-	-
3	8	117	24	1	24	28,1	-	-	-	-
4	12	170	2	1	2	-	-	3,4	-	-
5	12	146	2	1	2	-	-	2,9	-	-
6	8	96	13	1	13	12,5	-	-	-	-
7	12	164	4	1	4	-	-	6,6	-	-
8	8	96	13	1	13	12,5	-	-	-	-
9	12	718	2	1	2	-	-	14,4	-	-
10	16	544	5	1	5	-	-	-	27,2	-
11	8	140	37	1	37	51,8	-	-	-	-
12	12	722	4	1	4	-	-	28,9	-	-
13	18	648	4	1	4	-	-	-	-	25,9
14	8	158	42	1	42	66,4	-	-	-	-
15	8	36	42	1	42	15,1	-	-	-	-
16	12	250	4	1	4	-	-	10,0	-	-
17	12	216	4	1	4	-	-	8,6	-	-
18	8	116	26	1	26	30,2	-	-	-	-
19	12	225	2	1	2	-	-	4,5	-	-
20	12	181	3	1	3	-	-	5,4	-	-
21	8	146	19	1	19	27,7	-	-	-	-
22	12	180	2	1	2	-	-	3,6	-	-
23	12	146	3	1	3	-	-	4,4	-	-
24	8	136	10	1	10	13,6	-	-	-	-
25	12	240	2	1	2	-	-	4,8	-	-
26	12	206	4	1	4	-	-	8,2	-	-
27	8	132	14	1	14	18,5	-	-	-	-
		Długość łączna [m]				276,3	0,0	122,0	27,2	25,9
		Ciężar jednostkowy [kg/m]				0,395	0,617	0,888	1,578	1,998
		Ciężar łączny [kg]				109,1	0,0	108,3	42,9	51,8
		Ciężar ogółem [kg]				**312,1**				

ELEMENT:		RYS K-16/17								
			Ilość	Ilość		Długość łączna [m]				
		Długość	sztuk	elem.	Razem	A-0	A-0	A-IIIN	A-IIIN	A-IIIN
Nr	ϕ	[cm]	[szt.]	[szt]	[szt]	6	8	10	12	16
1	12	6 761	4	1	4	-	-	-	270,4	-
2	8	96	226	1	226	-	217,0	-	-	-
3	12	177	4	3	12	-	-	-	21,2	-
4	8	96	5	3	15	-	14,4	-	-	-
5	12	194	4	21	84	-	-	-	163,0	-
6	8	96	6	21	126	-	121,0	-	-	-
		Długość łączna [m]				0,0	352,3	0,0	454,6	0,0
		Ciężar jednostkowy [kg/m]				0,222	0,395	0,617	0,888	1,578
		Ciężar łączny [kg]				0,0	139,2	0,0	403,7	0,0
		Ciężar ogółem [kg]				**542,9**				

ILOŚĆ I DŁUGOŚĆ ELEMENTÓW SPRAWDZIĆ NA BUDOWIE